Łódzki Oddział Terenowy
Polskiego Związku Krótkofalowców

KRÓTKOFALOWIEC

PISMO PRZEZNACZONE DLA KRÓTKOFALOWCÓW

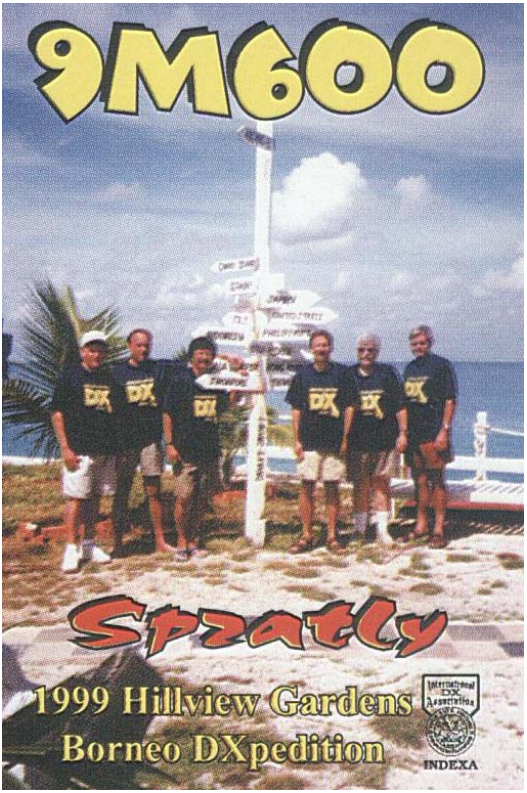

Kwartalnik **Nr 2/8/2005**

POLSKI ZWIĄZEK KRÓTKOFALOWCÓW

Istnieje od 22 lutego 1930 roku
Członek Międzynarodowej Unii Radioamatorskiej (IARU)
Sekretariat Zarządu Głównego
ul. Modrzewiowa 25, 85-613 Bydgoszcz
P.O. Box 13, 85-613 Bydgoszcz 13
Tel./fax: 0-prefix-52 372 16 15
e-mail: hqpzk@pzk.org.pl
Centralne Biuro QSL: P.O. Box 54, 85-613 Bydgoszcz 13

PREZYDIUM ZARZĄDU GŁÓWNEGO

Prezes - Piotr Skrzypczak SP2JMR
V-ce prezes ds. organizac. - Ewa Kołodziejska SP1LOS
V-ce prezes ds. sportowych - Wojciech Szeliga SP9P
Sekretarz Generalny - Bogdan Machowiak SP3IQ
Skarbnik - Aleksander Markiewicz SP2UKA

ŁÓDZKI ODDZIAŁ TERENOWY
Polskiego Związku Krótkofalowców

Łódź, ul. Przędzalniana 102/104, blok Nr 13, piętro XI
tel. (0-prefix-42) 683-15-65, 251-75-69
adres dla korespondencji: P.O. Box 442, 90-950 Łódź 1

ZARZĄD ODDZIAŁU

Prezes - Jerzy Jakubowski SP7CBG
V-ce prezes - Tadeusz Grall SP7FP
Sekretarz - Piotr Młynarski SQ7MPJ
Skarbnik - Zbigniew Gniotek SP7MTU
QSL Manager - Sławomir Braun SP7HB
Członek Zarządu - Ryszard Kozłowski SP7ELS

KOMISJA REWIZYJNA ODDZIAŁU

Przewodniczący - Janusz Jankowski SP7KI
Sekretarz - Andrzej Lenart SQ7AC
Członek - Bogusław Michalski SP7GRW

KRÓTKOFALOWIEC

Nr 2/8/2005

Kwartalnik przeznaczony dla krótkofalowców, ukazujący się nakładem Łódzkiego Oddziału Terenowego Polskiego Związku Krótkofalowców

Redaguje:
Jerzy Jakubowski SP7CBG

Spis treści::

Od Redakcji 4

Jan Paweł II nie żyje 5

Sprawy organizacyjne PZK 6

Z życia Oddziału 9

80 lat IARU 11

Tym razem Namibia -V5 15

Dział techniczny 19

„Victory Day" 23

Ciekawostki 24

Numer zamknięto dnia 03.04.2005 r

Karta QSL na okładce ze zbiorów SP7CBG

Łódzki Oddział Terenowy
Polskiego Związku Krótkofalowców

Od Redakcji

Drodzy Czytelnicy

Weszliśmy w okres rocznicowy. To właśnie na luty 2005 roku przypada 75 rocznica zjednoczenia się kilku działających na ziemiach polskich klubów krótkofalowców w jeden Polski Związek Krótkofalowców. W maju 2005 roku będziemy świętowali 80 rocznicę powołania Międzynarodowego Związku Krótkofalowców – IARU. Minie jeszcze kilka miesięcy i w grudniu 2005 roku nastąpi dzień kolejnej okrągłej 80 już rocznicy nawiązania przez krótkofalowca polskiego pierwszej potwierdzonej kartą QSL obustronnej łączności radiowej, dzień uważany przez nas jako początek krótkofalarstwa polskiego. I o tych faktach wie praktycznie każdy z nas.

W tym gąszczu przekazywanych zewsząd rocznicowych informacji zastanawia mnie tylko jedna sprawa: czy wiecie o tym, że „ sprawcami" tych osiągnięć byli dwaj skromni ludzie - Janusz i Stanisław bracia Odyńcowie, którzy od września 1924 roku wydawali dwutygodnik pod nazwą „Radio Amator". O roli jaką odegrali w tworzeniu podstaw krótkofalarstwa w Polsce ci dwaj panowie pięknie opowiadał podczas sesji popularno-naukowej Tomek SP5CCC. Odsyłam wszystkich do krótkiego sprawozdania zamieszczonego w bieżącym numerze naszego „Krótkofalowca".

Myślę, że ciekawą dla większości Kolegów będzie informacja o mających wkrótce nastąpić zmianach w redagowaniu „Krótkofalowca Polskiego". Nowym Redaktorem Naczelnym tego pisma został wybrany decyzją Prezydium Zarządu Związku Kol. Wiesław Paszta SQ5ABG, znany wielu z nas jako Prezes Południowo-Praskiego Oddziału PZK w Warszawie, znany publicysta i popularyzator współpracy z Ośrodkami Zarządzania Kryzysowego. Miejmy nadzieję, że ten fakt będzie jednocześnie odrodzeniem w zakresie działalności wydawniczej PZK.

I jeszcze jedna sprawa, na którą warto zwrócić uwagę. Zgodnie z ubiegłorocznymi zapowiedziami Włodek SP5DDJ nie sprawił swoim sympatykom zawodu i opublikował dokumentację budowy nowego trx-a QRP pod nazwą „Taurus". Krótki opis i schematy znajdziecie w naszym piśmie.

Pozdrowienia
Jurek SP7CBG

Jan Paweł II nie żyje

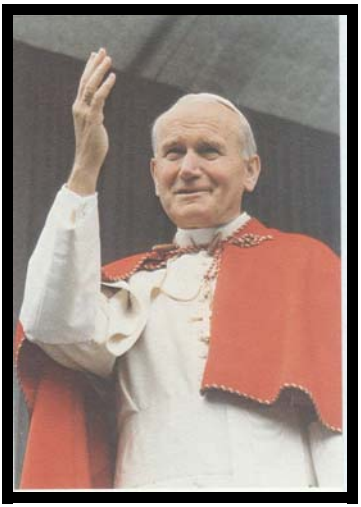

W dniu 2 kwietnia 2005 roku o godz. 21:37, w 85 roku życia i 27 roku od objęcia stolicy Piotrowej, zmarł w Watykanie po ciężkiej chorobie papież Jan Paweł II. Odszedł od nas „Papa Polacco”, wielki człowiek, którego kochały miliony chrześcijan, który zdobył sobie niezwykłe uznanie wśród wyznawców innych religii na całym świecie. Odszedł od nas człowiek niezwykły, człowiek święty, autorytet niezastąpiony, który potrafił odnaleźć drogę do każdego człowieka nawet w najdalszych zakątkach ziemskiego globu. Odszedł człowiek głębokiej wiary, który swą postawą i działaniem zawrócił bieg historii, przyczynił się do nieodwracalnych zmian w postawach i myśleniu wielu milionów ludzi w Europie i na całym świecie. „Papież pielgrzym”, bo tak też GO nazywano, w swych kolejnych pielgrzymkach odwiedził nieco ponad 130 krajów naszego globu, głosząc prawdę i niosąc miłość do bliźniego bez względu na jego pochodzenie społeczne. Jako duchowy przywódca dążył do przemiany oblicza ziemi. Był wybitną, wyjątkową osobowością przełomu drugiego i trzeciego tysiąclecia.

Zachowajmy GO w naszych pamięciach jako najwybitniejszego z Rodaków, Ojca narodu polskiego.

Sprawy organizacyjne PZK

Krótkofalowcy zrzeszeni w Polskim Związku Krótkofalowców na różne sposoby obchodzą 75-lecie związku. Najczęściej przyjętą formą są spotkania organizowane przez Oddziały Terenowe i Kluby, na które zapraszane są obok czynnych członków PZK również inne osoby związane z działalnością krótkofalarską jak np. byli krótkofalowcy, seniorzy naszego Związku, reprezentanci instytucji współpracujących z PZK itp.

Zgodnie z wcześniejszymi ustaleniami Zarządu Głównego PZK, główne obchody rocznicowe przypadły na koniec lutego br. W dniu 26 lutego 2005 r w siedzibie URTiP w Warszawie miała miejsce uroczysta sesja popularno-naukowa, w której obok wielu znamienitości ruchu krótkofalarskiego, przedstawicieli Wojewody Mazowieckiego, URTiP i wielu innych, miałem zaszczyt uczestniczyć, jako nieliczny z wybranych. Zaprezentowany program sesji obejmował:

- Powitanie zaproszonych gości przez Przewodniczącego Komitetu Organizacyjnego Wiesława Pasztę SQ5ABG,
- Krótkie przemówienie Prezesa PZK Piotra Skrzypczaka SP2JMR,
- Odznaczenie przez Prezesa PZK Złotymi Odznakami Honorowymi PZK Kol. Kol. Wiesława Wysockiego SP2DX i Jerzego Jakubowskiego SP7CBG,
- „Geneza powstania i rozwoju krótkofalarstwa w Polsce wraz z okresem powołania Polskiego Związku Krótkofalowców” - referat wspaniale przygotowany przez Tomka Ciepielowskiego SP5CCC,
- „Geneza i historia powołania IARU” - referat przygotowany i wygłoszony przez Wiesława Wysockiego SP2DX,
- Współpraca krótkofalowców ze służbami OC w okresie zagrożenia - piękną relację popartą filmem video zaprezentował Wiesław Paszta SQ5ABG,
- Historia i osiągnięcia SNØHQ w IARU HF World Championship - krótko ale treściwie sprawę przedstawił Tomek Niewodniczański SP6T,

W drugiej poobiedniej części sesji przedstawiono dwa tematy:

- APRS - teoria i zastosowanie - temat omówił Adam Cwyl SP5XSC,
- Łączności w pasmach UKF - skrót obszernego materiału, który zostanie opublikowany w całości w „Świecie Radio” - przedstawił Zdzisław Bieńkowski SP6LB.

Po przedstawieniu przygotowanych tematów uroczysta sesja została zamknięta, a wszyscy, którzy wyrazili na to ochotę przeszli do pobliskiego Muzeum Powstania Warszawskiego.

W sesji uczestniczyli jako goście honorowi dwaj nestorzy krótkofalarstwa polskiego związani nieodłącznie z Powstaniem Warszawskim: Antoni Zębik SP7LA, konstruktor radiostacji powstańczej noszącej kryptonim „Błyskawica” oraz Włodzimierz Markowski SP5WM, konstruktor radiostacji o kryptonimie „Burza”, która również była używana podczas Powstania Warszawskiego.

Należy dodać, że sesji towarzyszyła wystawa, a bardziej precyzyjniej kilka małych wystaw tematycznych, zlokalizowanych w korytarzu biegnącym wzdłuż sali konferencyjnej. Na tych właśnie małych mini wystawkach zaprezentowano kilka tematów dotyczacych działalności krótkofalarskiej, a wśród nich m.in.: krótkofalarstwo na znaczkach świata, polskie wydawnictwa książkowe i związkowe dotyczące krótkofalarstwa, ekspozycja stosowanych kiedyś i obecnie lamp radiowych, bardzo udane konstrukcje amatorskie sprzętu radiowego, wyglądające jak fabryczne, replika

.radiostacji „Burza” wraz z oryginalnym modulatorem (działające), które w zamiarze zostaną podobnie jak replika „Błyskawicy” przekazane do Muzeum Powstania Warszawskiego, urządzenia APRS i inne. Wystawiane ekspozycje we wszystkich uczestnikach sesji wzbudzały bardzo duże zainteresowanie, a prezentujące je koledzy na ich temat mówili dużo i bardzo ciekawie.

Ale wróćmy do głównych tematów omawianych podczas sesji. Pierwszy z nich, jak już wspominałem wcześniej, dotyczył początków rozwoju krótkofalarstwa w Polsce. Pięknie na ten temat mówił Tomek SP5CCC, przypominając zebranym sylwetki pierwszych nadawców polskich. Jeszcze tych nieoficjalnych, bez znaków wywoławczych, często działających wbrew istniejącemu prawu. Używając nadajników iskrowych próbowali przeprowadzać pierwsze łączności radiowe,
a „przyłapani na gorącym uczynku” musieli za swoje pasje odsiedzieć w „kryminale”. Wspominał również o czasach nieco późniejszych, które uważamy obecnie za początki zorganizowanego ruchu krótkofalarskiego. Wspomniał olbrzymi wkład w rozwój ruchu krótkofalarskiego w Polsce jaki wnieśli Janusz i Stanisław Odyńcowie oraz wydawany przez nich Radio Amator. To właśnie przy redakcji tego pisma zebrała się grupa entuzjastów krótkofalarstwa, a inicjatywy podejmowane przez Panów Odyńców doprowadziły do jego szybkiego rozwoju. Dzisiaj rzadko kto w Polsce, nie mówiąc o zagranicy, pomięta, że pierwsze w świecie biuro QSL powstało właśnie z ich inicjatywy. W swojej dalszej informacji Tomek przedstawił historię powołania Polskiego Związku Krótkofalowców, wspomniał o działających ówcześnie Klubach Krótkofalowców we Lwowie, w Wilnie, Warszawie, Poznaniu czy Krakowie. Klubach stymulujących rozwój krótkofalarstwa w kraju, posiadających wspaniałe osiągnięcia. Można by mówić tutaj długo, ala przecież czekały następne wystąpienia.

Kolejny referat „Międzynarodowa Unia Radioamatorska (IARU) rys historyczny i współczesność” przedstawił inny wybitny krótkofalowiec polski - Wiesiek Wysocki SP2DX. Artykuł ten w całości prezentujemy w „Krótkofalowcu”.

Współpraca krótkofalowców warszawskich ze służbami zarządzania kryzysowego Wojewody Mazowieckiego, to następny temat omawiany i przedstawiany na spotkaniu. Wiesiek SQ5ABG przy pomocy materiału zapisanego na taśmie VHS omówił przebieg wspólnych „manewrów”, w których na dużą skalę oparto się na relacjach na żywo (telewizja amatorska) przekazywanych przez krótkofalowców. Pokazane zostały niedoceniane przez większość Sztabów Zarządzania Kryzysowego możliwości jakie daje współpraca i możliwość wykorzystywania w trudnych operacjach zorganizowanych grup krótkofalowców. Myślę, że warto będzie część tych materiałów przedstawić podczas wspólnie z warszawiakami zorganizowanego spotkania.

Historia i osiągnięcia SNØHQ w IARU HF World Championship to następna pozycja sesji. Krótko na ten temat mówił Tomek SP6T. Warto jednak podkreślić, że nie mamy się czego wstydzić. W ostatniej edycji zawodów reprezentacja PZK zajęła drugie miejsce na świecie.

Po tym ostatnim wystąpieniu wszyscy zebrani przeszli na posiłek do pobliskiej restauracji. W prawdziwie przyjacielskiej atmosferze trwała dalsza wymiana poglądów nie zawsze związanych z działalnością krótkofalarską, ale przecież każdy dobrze wie, że po dobrym obiadku każdy temat wydaje się dobry do rozmowy. Czas płynął wolno, leniwie, a główny organizator namawiał nas do szybkiego powrotu na salę obrad. Nie kazaliśmy się zbyt długo przekonywać i rozpoczęła się część poobiebia sesji.

Kol. Adam SP5XSC przygotował ciekawy wykład na temat APRS w Polsce i na świecie. Przekazał krótką historię o początkach tego systemu na świecie i o naszych osiągnięciach krajowych w tym zakresie. Myślę, że do tego interesującego tematu powrócimy na łamach naszego pisma w najbliższym czasie.

Kolejnym punktem sesji miał być wykład Kol. Zdzisława SP6LB. Przygotował on obszerny wykład, w którym omawiał różnego rodzaju typy łączności w paśmie UKF. Na prośbę organizatorów swoje wystąpienie skrócił do niezbędnego minimum, ale obiecał, że cały materiał opublikuje w „Świecie Radio". Szkoda, że tak się stało jednakże czekała nas jeszcze jedna niespodzianka. Wszyscy chętni mogli zwiedzić Muzeum Powstania Warszawskiego. Trudno tutaj wyrażać opinie innych, ale na mnie pobyt w muzeum sprawił niesamowite wrażenie. Zlokalizowane w starej przedwojennej elektrowni tramwajowej na Woli, już częściowo zostało przystosowane do zwiedzania (trwa jeszcze remont drugiej części budynku). Świetny, z olbrzymią pasją mówiący o genezie powstania Muzeum i jego zbiorach przewodnik, wprowadził nas w mroczny okres okupacji hitlerowskiej. Nie będę opisywał szczegółów, albowiem uważam iż każdy z nas to Muzeum powinien chociaż raz zwiedzić. Nam, krótkofalowcom zależało przede wszystkim na obejrzeniu repliki słynnej powstańczej radiostacji o kryptonimie „Błyskawica", szczególnie, gdy o jej budowie - oryginału podczas okupacji a repliki w czasach współczesnych, opowiadał sam jej twórca Tolek Zębik SP7LA. Był z nami również twórca innej radiostacji powstańczej o kryptonimie „Burza" - Włodek Markowski SP5WM. Replika tej radiostacji również ma znaleźć swoje miejsce w Muzeum. I tutaj bardzo miłe zaskoczenie - tak przewodnicy muzealni jak i zwiedzający, jak gąbki chłonęli historię budowy radiostacji przekazywaną przez ich autentycznych twórców. Myślę, że i dla wielu z nich była to dobra lekcja historii. Oczywiście, że oglądaliśmy całość zgromadzonych eksponatów, chociaż drobne opóźnienie jakie mieliśmy od samego początku uniemożliwiło nam dokładne zapoznanie się z całą ekspozycją. Celowo nie będę dokładnie mówił co można tam zobaczyć.

Ten muzealny akcent zakończył uroczystą sesję popularno-naukową z okazji 75 lat powstania Polskiego Związku Krótkofalowców.

Fragment sali obrad. „Mowę trzyma" Prezes PZK Piotr SP2JMR

Z życia Oddziału

Z wielkim żalem informujemy, że w dniu 18 marca br. na łódzkim cmentarzu na Manii, pożegnaliśmy naszego Kolegę i Przyjaciela,

Stefana, Jerzego Kupieckiego SP7RFM

długoletniego członka Polskiego Związku Krótkofalowców, człowieka o wielkim sercu i ogromnej życzliwości dla otaczającego go świata. Odszedł od nas do krainy wiecznych DX-ów cicho, nie dzieląc się praktycznie z nikim swoimi kłopotami zdrowotnymi, pozostawiając nas w głębokim smutku.

Cześć Jego pamięci.
Zarząd Łódzkiego Oddziału Terenowego PZK

******

Po długim okresie czasu zakończyliśmy remont pomieszczeń Klubu SP7PGK. Tą drogą dziękujemy wszystkim, którzy pomagali w wykonaniu nowej instalacji elektrycznej, komputerowej i radiowej. Sądzimy, że sukcesywnie w najbliższym czasie zostaną też uruchomione urządzenia łączności cyfrowej, zdemontowane na okres remontu. Pomieszczenie klubu zyskało nowy wystrój, przyjazny dla otoczenia i myślimy, że będziemy się nim cieszyć przez dłuższy czas.

******

Wszystkim, którzy do chwili obecnej nie zdążyli opłacić składek członkowskich uprzejmie przypominamy, że termin minął 15 stycznia br. Niemniej jednak, biorąc pod uwagę różne koleje losu, w dalszym ciągu Skarbnik ŁOT PZK, Zbyszek SP7MTU oczekuje na spóźnialskich. Ilość członków na koniec 2004 roku wynosiła 101 krótkofalowców. Ciągle przybywa nowych członków, ale ci „starzy” często zwlekają z dokonaniem opłat.

******

Jest szansa otwarcia czasowej (np. na okres 1 m-ca) ekspozycji poświęconej 75 rocznicy Polskiego Związku Krótkofalowców i 80-leciu krótkofalarstwa polskiego, w jednym z łódzkich muzeów. Zarząd Łódzkiego Oddziału Terenowego chcąc zorientować się w możliwościach wystawienia odpowiednich eksponatów, uprasza chętnych do ich zadeklarowania. Mogą to być np.: zbiory kart QSL, czasopisma, książki, stary sprzęt krótkofalowy, radiostacje z okresu II wojny światowej budowane na potrzeby podziemia, fotografie, dyplomy, nowoczesne urządzenia do prowadzenia łączności itp. Istnieje bardzo duże prawdopodobieństwo pracy pod specjalnym znakiem z radiostacji ulokowanej na ekspozycji.

******

Informujemy wszystkich krótkofalowców, że stacja klubowa SP7PGK w dniach od 1 maja do 15 maja 2005 roku, będzie uczestniczyła w Akcji Dyplomowej pod nazwą **„Victory Day”**. W podanym wyżej okresie stacja będzie używała znaku wywoławczego **3Z7VD**. Na stronach „Krótkofalowca” zamieszczamy „Regulamin akcji dyplomowej „Victory Day” i zapraszamy wszystkich do nawiązywania łączności. Prosimy również w imieniu Zarządu Klubu wszystkich chętnych Kolegów do pracy jako operatorów stacji klubowej. Im dłużej będzie pracowała stacja różnymi rodzajami emisji i na różnych pasmach, tym większa możliwość uzyskania czołowego miejsca we współzawodnictwie dyplomowym.

******

Powoli, chociaż z pewnymi problemami zaczynamy uruchamiać urządzenia łączności cyfrowej, działające do czasu rozpoczęcia remontu pomieszczeń Klubowych. Okazuje się, że większość z nich wymaga dokonania różnego rodzaju napraw, a niektóre z nich wręcz remontu kapitalnego. Z dnia na dzień zatem odkładane są kolejne terminy uruchomienia urządzeń, ale jesteśmy dobrej myśli. Większy problem stanowi dokonanie przeglądu i remontu klubowych anten. Wymagają one częściowej lub nawet całkowitej wymiany masztów, na których są zainstalowane i dokonania pełnej konserwacji w przypadku pozostałych.

******

Zarząd Łódzkiego Oddziału Terenowego PZK, zwraca się do wszystkich krótkofalowców naszego regionu, aby dostarczali do siedziby Oddziału wszelkie materiały historyczne (fotografie, czasopisma, dokumenty osobiste związane z działalnością krótkofalarską, wspomnienia, itp.), które po wykorzystaniu zostaną zainteresowanym zwrócone lub pozostaną zgodnie z Waszą wolą w dyspozycji Oddziału. Jest naszym zamierzeniem rzetelne opracowanie pozyskanych materiałów i na ich podstawie odtworzenie powoli przemijającej historii krótkofalarstwa polskiego i łódzkiego, która od wielu lat pozostaje dla wielu całkowicie nieznana.

******

Zarząd Łódzkiego Oddziału Terenowego PZK przypomina uprzejmie, że niezmiennie od wielu już lat, w każdy poniedziałek w godz. 16:00 - 20:00, w Łodzi przy ul. Przędzalnianej 102/104 na XI piętrze budynku Nr 13 jest otwarty dla wszystkich krótkofalowców Sekretariat Oddziału. W dniu tym możemy załatwić sprawy składkowe, porozmawiać z Kolegami przy kawie bądź herbacie, oddać do wysyłki lub odebrać nadesłane karty QSL. Serdecznie zapraszamy.

******

Wiesław Wysocki SP2DX

Międzynarodowa Unia Radioamatorska (IARU) - rys historyczny i współczesność

Okres przed powołaniem do życia IARU

Zacznijmy od wspomnienia początków krótkofalarstwa. W roku 1914 spotkali się członkowie nowoutworzonego klubu gentelmenów pod nazwą „Radioclub of Hartford". Obecnych było 23 członków, przewodniczył Hiram Percy Maxim. Nie był to pierwszy klub amatorów radiotechniki, w USA istniały już od 1911 roku liczne stowarzyszenia typu klub - istotną cechą tych klubów było to, że ich członkowie aktywnie zajmowali się **nadawaniem** sygnałów radiowych. Nadawcy ci pokryli całe Stany Zjednoczone A.P. siecią radiostacji, często korzystając z przekazywania wiadomości metodą „przekaźnikową", od stacji do stacji. Jednak Maxim zdołał utworzyć z małego klubu w Hartford organizację pod nazwą „American Radio Relay League", która w 1914 roku liczyła 500 członków, a w roku 1917 już ponad 4 tysiące członków. Ówczesne łączności prowadzono na fali o długości 200 m.

Przystąpienie USA do I Wojny Światowej przerwało działalność krótkofalowców amerykańskich na kilka lat. W czasie blokady łączności krótkofalowcy zorganizowali się na nowo: czasopismo „QST" zostało uznane jako organ ARRL, dyrektorem organizacji (obecnie to stanowisko nazywa się *Chief executive officer*) został Kenneth B. Warner (U) 9JT, a prezesem Hiriam Maxim (U) 1AW.
Krótkofalowcy wznowili łączności dopiero w 1919 roku.

W roku 1921 rozpoczęto próby przesłania sygnałów radiowych przez Atlantyk. Ponad 20 stacji ARRL nadawało sygnały, ponad 200 stacji odbiorczych w Anglii prowadziło nasłuchy. Ta pierwsza próba nie dała pozytywnych wyników. Mimo to, na pierwszym Kongresie ARRLw 1921 roku kierownik łączności krótkofalowej Fred Schnell złożył propozycję wysłania do Anglii doświadczonego krótkofalowca w celu przygotowania technicznego prób. Misję tę powierzono znanemu nadawcy Paulowi Godleyowi (U) 2ZE. Godley wypłynął do Anglii w listopadzie 1921 roku i zabrał ze sobą najnowszy model superheterodyny. W Anglii wybrano optymalne miejsce na stację odbiorczą, a mianowicie wysoki klif w Szkocji. Po wzniesieniu namiotu i zbudowaniu wysokiej anteny, w grudniu 1921 r. Stacja była gotowa do prób. W dniu 8 grudnia 1921 r. ok. pierwszej w nocy (czasu GMT) w słuchawkach Godley odebrał głośno i wyraźnie wywołanie stacji (U) 1AAW. Długość fali wyniosła 270 metrów. W ciągu tej samej nocy odebrano w Szkocji jeszcze 30 innych stacji amerykańskich, a sygnały z USA odbierano też w Holandii i we Francji.

Wiadomość o udanej próbie obiegła świat i zaczęły lawinowo powstawać stowarzyszenia radioamatorskie, głównie zajmujące się nasłuchami. Radioamatorom przydzielono fale krótsze od 200 m, gdyż władze uznały, że te fale „są mało użyteczne" i nadają się tylko dla radioamatorów.

Wśród europejskich radioamatorów, którzy wówczas, w roku 1921, słyszeli sygnały z USA, był Leon Dèloy, (F) 8AB z Nicei. Podjął on kontakt z ARRL, gdyż stwierdził, że poziom techniczny amerykańskich krótkofalowców był znacznie wyższy niż w Europie. Odbył podróż do USA, gdzie poznał technikę i organizację łączności w ARRL. Zakupiwszy mnóstwo sprzętu, części radiowych i lamp, powrócił do domu i zbudował radiostację, po czym depeszował do ARRL, że chce w dniu 25 listopada 1923 roku na fali 100 metrów przeprowadzić próbę łączności. W Hartford, dokładnie o umówionym czasie, odebrano sygnały F8AB, drogą „kablową" przekazano do F8AB informację, że 26 listopada odbędzie się próba z USA do Francji. ARRL musiał jeszcze zezwolenie na użycie fali o długości 100 m (!). Wreszcie nadeszła wielka chwila: **27 listopada 1923 r o 21:30 GMT** usłyszano w Hartford sygnał F8AB z Nicei. F8AB wołał dokładnie godzinę, po czym odebrał głośno

I wyraźnie sygnały z Hartford. Pokonano na radiowej drodze Atlantyk.

Powstanie IARU

Po opisanym sukcesie - pokonaniu Atlantyku na fali o długości 100 m - na całym świecie nawiązano wiele łączności międzykontynentalnych. W USA zaproponowano prezesowi ARRL, aby udał się do Europy w celu utworzenia, wspólnie z europejskimi krótkofalowcami, międzynarodowego stowarzyszenia „radioamatorów". Punktem wyjścia była następująca „kalkulacja": w USA znajdowało się 2/3 nadawców, w reszcie świata pozostałe 1/3 nadawców. Tylko przez ścisłą współpracę z przodującą techniką krótkofalowcy na całym świecie mogli by ulepszyć techniczne rozwiązania swoich urządzeń i doprowadzić do doskonalenia techniki łączności krótkofalowych.

Po przybyciu delegacji amerykańskiej do Francji rozpoczęły się w paryskim hotelu „Lutecja" narady przygotowawcze. Maxim zaprosił do Paryża na 12 marca 1924 przedstawicieli 9-ciu stowarzyszeń na bankiet. Obecni byli delegaci z Francji, Anglii, Belgii, Szwajcarii, Włoch, Hiszpanii, Luksemburga, Kanady i z USA.
Postanowiono wtedy utworzenie międzynarodowej organizacji krótkofalowców. Nazwa była już wtedy znana, **IARU**. Do komitetu organizacyjnego powołano OM Maxima i dr. Correta z Francji. Kongres miał się odbyć w maju 1925 roku.

Wysłano zaproszenie do wszystkich krajów i w dniu 14 kwietnia 1925 rozpoczęto obrady w jednej z sal Sorbony w Paryżu. Już na wstępie okazało się, że w Kongresie biorą udział dwie grupy „radioamatorów": jedna grupa składała się z ludzi związanych z rozgłośniami radiowymi, która chciała reprezentować „swoich" słuchaczy, a druga grupa składała się z nadawców-krótkofalowców. Pierwsza z tych grup szybko zrezygnowała z udziału w obradach i przeprowadziła odrębne spotkania. Krótkofalowcy, w liczbie około 250 delegatów z 23-ch krajów, rozpoczęli prace kongresowe, wyznaczając komisje kongresowe.

Komisja Nr 1 „Utworzenie IARU" pod kierownictwem OM Maxima U1AW i Jean Mezgera F8GO miała wiele pracy, wobec wielu różnych koncepcji dotyczących tej międzynarodowej organizacji. Główne założenia brzmiały następująco: dobrowolne członkostwo stowarzyszeń krajowych, współpraca w dziedzinie krótkofalarstwa (stacji nadawczo-odbiorczych). Na marginesie: Cytuję teraz za książką Rybka-Wyporski-Ziembicki „Historia krótkofalarstwa polskiego" Warszawa 1970 „Stacjom amatorskim w Europie przyznano pasma: od 95 m do 115 m, od 70 m do 75 m, od 43 m do 47 m"

W dniu 18 kwietnia 1925 roku powołano do życia IARU i wybrano **zarząd** w składzie: **Międzynarodowy Prezes - Hiriam Percy Maxim U1AW, wiceprezydent - Gerald Marcuse G2NM, członkowie - Jean Mezger F8GO i Frank Bell Z4AA z Nowej Zelandii. Sekretarzem i skarbnikiem został Kenneth B. Warner z ARRL**.
Końcowe zebranie plenarne zgromadziło delegatów z 25 krajów: Argentyna, Belgia, Brazylia, Kanada, Czechy, Dania, Niemcy, Francja, Anglia, Finlandia, Holandia, Indochiny, Włochy, Japonia, Luksemburg, Nowa Funlandia, Austria, **Polska**, Hiszpania, Szwecja, Urugwaj, USA, ZSRR i Nowa Zelandia.

Polscy krótkofalowcy w okresie utworzenia IARU

W roku 1925 redakcja „Radjo Amatora" zarejestrowała 21 stacji nadawczych w Polsce, z tego podobno 10 czynnych. Niestety, zasięg tych stacji był znikomy, jakość techniczna pozostawiała wiele do życzenia. Stacja TPAA we wrześniu 1925 roku nawiązała łączność z Francją (F8BE) i z Holandią (PCII). TPAA z Warszawy używał nadajnika iskrowego. Jako pierwszą zagraniczną łączność krótkofalową z Polski uważamy QSO między TPAX z Warszawy (Tadeusz Heftman) a stacją holenderską N0PM, za którą nadeszło potwierdzenie w postaci karty QSL.
Polscy krótkofalowcy nie od razu zostali przyjęci do IARU - były jakieś bliżej mi nieznane przyczyny tego „niechętnego" stanowiska ówczesnych władz IARU.

Polska została przyjęta do IARU 15 sierpnia 1930 roku, a reprezentował krótkofalowców polskich Lwowski Klub Krótkofalowców. W grudniu 1932 r. Reprezentantem naszych krótkofalowców w IARU został Polski Związek Krótkofalowców.
Losy przedwojennego i powojennego krótkofalarstwa polskiego zostały świetnie opisane we wspomnianej już książce „Historia krótkofalarstwa polskiego", jak również w wielu artykułach w czasopismach, np. w „Świecie Radio". Pozwolę sobie więc na pominięcie tu opisu tej interesującej fazy naszego hobby i przejdę do podania najważniejszych dziedzin, którymi zajmuje się obecnie IARU.

Obecna działalność Międzynarodowej Unii Radioamatorskiej (IARU)

IARU jest organizacyjnie podzielona na trzy regiony świata - zgodnie z podziałem istniejącym w Międzynarodowej Unii Telekomunikacyjnej ITU. Region I obejmuje Europę, Afrykę i część Azji. Region II to obie Ameryki, południowa i północna, a Region III to Australia i Oceania i wschodnia część Azji.
IARU jest na codzień kierowana przez Radę Administracyjną, która wyłania Przewodniczącego *(President)* IARU, Sekretarza i Skarbnika i kilku członków. Obecnie przewodniczacym jest Larry Price W4RA, wice-przewodniczącym jest VE6SH, a Sekretarzem K1ZZ.
Ostatnie spotkanie Rady Administracyjnej IARU odbyło się w październiku 2004 roku w Port-au-Prince, stolicy Trinidad&Tobago.

W Regionie 1 Prezydentem jest Ole Garpestad LA2RR, Sekretarzem Don Beattie G#BJ;
W Regionie 2 Prezydent Pedro Seideman YV5BPG, Sekretarz Rod Stafford W6ROD;
W Regionie 3 Prezydent VK2BPN, Sekretarz JJ1OEY

W Regionach IARU, Konferencje Generalne odbywają się co 3 lata, ostatnio w San Marino; najbliższa odbędzie się w Davos w Szwajcarii we wrześniu 2005 r.

W IARU działają różne Komitety i Doradcy, i tak dla przykładu:
System Monitorowania pasm amatorskich (meldunki o „intruzach")
Koordynator ds. łączności stelitarnej,
Doradca ds. EMC (kompatybilności elektromagnetycznej),
Doradca ds. łączności w sytuacjach katastrof,
Zagadnienia budżetowe IARU,
Grupa ds. Planowania Strategicznego (Plan na lata 2004-2007).

Współpraca z ITU, w różnych Grupach Roboczych ITU, Przede wszystkim w ITU-Development Sector - szczególnie ważny jest udział IARU w grupach roboczych i grupach studyjnych ITU, w okresie między Konferencjami Światowymi ITU - ten jest liczny i częsty, zabraknie mi miejsca i czasu na wyszczególnienie wszystkich spraw. Nie mogę nie wspomnieć o dużej i istotnej roli, jaką spełnił Kolego Wojciech Nietyksza SP5FM, który reprezentował IARU w Grupach Roboczych, które przygotowały i doprowadziły na WRC-2003 do korzystnej dla krótkofalowców zmiany przydziału pasma 40-metrowego w świecie.

Najważniejsze sprawy „na warsztacie" w Regionie 1 IARU

- Poprawiła się sytuacja finansowa-istnieją jeszcze problemy z „uśpionymi stowarzyszenia--mi",
- Duża aktywność w przygotowaniach do WRC-2007,
- Sprawa PLC (BPL w nomenklaturze amerykańskiej) stała się w Europie sprawą polityczną-w Unii Europejskiej jest niekorzystne dla przeciwników PLC stanowisko, ale decydujące jest zawsze stanowisko krajowej Administracji łączności (w Polsce URTiP)
- Dyskutuje się od kilku lat podział widma radiowego („band-planu") zgodnie z szerokością widma emitowanego przez poszczególne emisje - ostatnio pojawiło się wiele nowych rodzajów emisji cyfrowych.

- Koordynacja łączności satelitarnych dotyczy obecnie przede wszystkim uzgodnienia częstotliwości do tych łączności.
- Doradca ds. EMC, OZ8CY melduje, że istnieje niedostateczna obrona pasm amatorskich przed wpływem PLC. Potwierdziła to Roczna Konferencja CISPR w 2003 roku, która odbyła się w Republice Korei Płd.
- Koordynator ds. łączności w sytuacjach katastrof, Hans Zimmerman HB9AQS-który świeżo objął tę funkcję, podjął ścisłą współpracę z ITU - Development Sector. W przygotowaniu jest podręcznik/instrukcja/Handbook nt. łączności w sytuacjach katastrof i kryzysów, w którym służba amatorska odgrywa bardzo ważną rolę.
- System monitorowania IARU - polega na współpracy amatorów-krótkofalowców, krajowych Administracji łączności oraz na interwencji w ITU. Tej dziedzinie działalności poświęcamy w PZK zbyt mało uwagi - poza wybraniem tzw. Koordynatora nic się nie dzieje, a zagadnień jest wiele (wpływ PLC, Radio Maryja, inni intruzi)

Na zbliżającą się Konferencję Generalną Regionu 1 IARU, która odbędzie się we wrześniu br w Davos w Szwajcarii, PZK deleguje czterech przedstawicieli. W kwietniu otrzymamy do rozpatrzenia dokumenty zawierające propozycje tematów do dyskusji podczas Konferencji, zgłoszone przez inne stowarzyszenia Regionu 1. PZK zamierza zgłosić do dyskusji sprawę organizacyjną (zawody UKF w paśmie 50 MHz) oraz informacje o radiolatarni z emisją cyfrową uruchomioną na południu kraju.

Wiesław SP2DX

Od Redakcji.

Kolega Wiesław Wysocki SP2DX pełni od wielu lat funkcję łącznika tzw. IARU Liaison Officer, czyli jak kto woli funkcję łącznika Polskiego Związku Krótkofalowców z IARU. Znany jest i lubiany przez większość krótkofalarskiej braci za swoje wesołe usposobienie, koleżeńskość i olbrzymią, szczególnie krótkofalarską wiedzę. Doskonały operator, ma na swoim koncie wiele sukcesów w dziedzinie krótkofalarstwa.

„Burza" po raz drugi

W nawiązaniu do artykułu z poprzedniego numeru :Krótkofalowca" na wystawie towarzyszącej sesji rocznicowej PZK, pięknie wykonana replika radiostacji powstańczej o kryptonimie „Burza". Obok niej z lewej strony stoi oryginalny modulator.

Tym razem Namibia – V5

Na początek krótkie przypomnienie z geografii. Namibia leży w pd.-zach. Afryce, nad Oceanem Atlantyckim. Jest jednym z najmłodszych niezależnych państw tego kontynentu, a swoją niepodległość uzyskała 21.III.1990 r. Stolicą państwa jest miasto Windhuk (Windhoek), którą zamieszkuje ok. 180 tyś mieszkańców. Państwo to liczy ok. 1 700 tyś. mieszkańców, co daje przeciętną zaludnienia około 2 osoby/km2; Europejczycy stanowią tutaj ok. 6 % ogólnej liczby zamieszkałych. W Namibii panuje klimat zwrotnikowy, gorący i bardzo suchy. Opady w ciągu całego roku należą do najniższych na kontynencie.

Rozumiem, dlaczego zapytacie po co ten wstęp ? Sprawa jest nadzwyczaj prosta. Otóż dwaj zapaleni DX-meni Przemek SP7VC oraz Janusz SP6IXF, postanowili odwiedzić ten kraj i przy okazji przeprowadzić z jego terytorium kilka łączności, w miarę możliwości z całym krótkofalarskim światem. Do wyprawy przyłączyła się małżonka Janusza i po zapakowaniu podstawowego sprzętu, odlecieli na „z góry upatrzoną pozycję" do Farm Heimat oddaloną ok. 130 km od stolicy. Przebywali tam w dniach od 24 lutego do 11 marca 2005 r. W tym czasie brali udział w zawodach CQ WW DX 160 m SSB Contest oraz ARRL DX SSB Contest. Z tych kilku planowanych łączności w sumie zrobiło się 12 921 w tym 1 853 z Polską.

Łączności z poszczególnymi kontynentami

Afryka	**224**
Azja	**1 153**
Ameryka Północna	**2 451**
Ameryka Południowa	**65**
Europa	**9 002**
Oceania	**26**

Ilość łączności na pasmach

160 m	**187**
80 m	**260**
40 m	**1 003**
30 m	**179**
20 m	**2 318**
17 m	**1 290**
15 m	**5 093**
12 m	**1 353**
10 m	**1 238**

Podczas swojego pobytu w Namibii mieli również nieco czasu na zwiedzanie tego dość atrakcyjnego turystycznie kraju. Ale wszystko dobre, co się dobrze kończy i trzeba było wrócić do kraju, co też z większą czy mniejszą radością uczynili.

Więcej informacji o wyprawie do Namibii można znaleźć w Biuletynie DX Clubu, oraz na stronach internetowych wyprawy. Redakcja naszego „Krótkofalowca" zamieszcza kilka niepublikowanych zdjęć uzyskanych od Przemka SP7VC. Popatrzcie na nie, czasami z przymrużeniem oka.

Przygotowanie do wyjazdu; sprzęt najlepiej można było zapakować stosując klasyczną już metodę kolanowo-łokciową

No i proszę; sprzęt spakowany a na twarzach uczestników wyprawy widać uśmiechy szczęścia

Po zapakowaniu bagażu pozostało do załatwienia jeszcze tylko kilka drobiazgów (przejazd na lotnisko, odprawa, nieme pytania czy naprawdę wsiedliśmy do odpowiedniego samolotu) i cała trójka szczęśliwie wylądowała w Namibii.

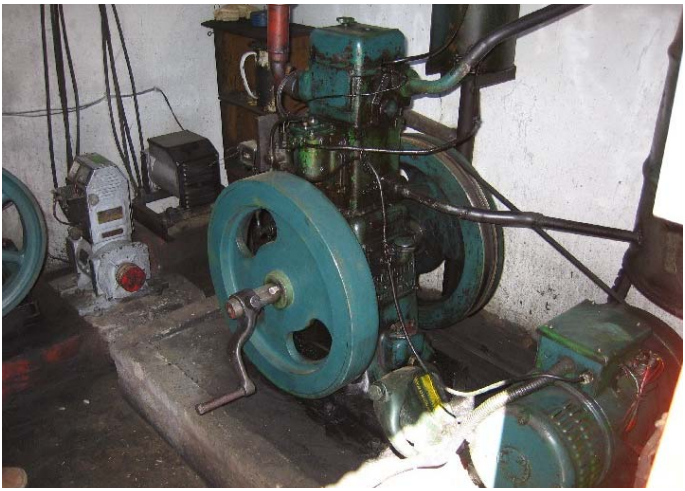

Dwie najważniejsze sprawy dla wyprawy DX-owej to zbudowanie dobrego systemu anten i znalezienie niezależnego źródła zasilania w energię elektryczną. Oba te problemy załatwiono w niebywale szybkim tempie, co widać na powyższych fotografiach. Następnym ważnym etapem stało się urządzenie odpowiedniego (a może odpowiednio wygodnego) stanowiska do prowadzenia łączności.

Stanowisko przygotowane do pracy, ale żeby lampa prowadziła łączności to tego jeszcze nie widzieliśmy. No cóż, postęp na świecie jest jednak niesamowity.

Przemek V5/SP7VC przy intensywnej pracy podczas zawodów. Co prawda trochę trudności sprawia aby odpowiednim palcem nacisnąć odpowiednią literę na klawiaturze komputera, ale prawdziwy krótkofalowiec jest w stanie pokonać wszelkie problemy.

Zmęczenie intensywną pracą, odwiedzinami i zwiedzaniem Namibii było tak olbrzymie, że praktycznie można było je „odespać” tylko podczas przejazdów autobusem. I wszystko byłoby w porządku, tylko czemu w autobusach jeżdżą również niesforne dzieciaki ?

W bieżącym numerze to wszystko o wyprawie do Namibii. Być może wrócimy do niej w późniejszym terminie. Myślę, że warto zaprosić uczestników tej wyprawy, żeby na żywo podzielili się z nami refleksjami z wyprawy. Pewne kroki w tej sprawie już poczyniłem, jaki będzie wynik? Zobaczymy.

„Taurus” czyli Baran

Jak powiedział, tak zrobił. Chodzi tutaj oczywiście o Wieśka SP5DDJ, który obiecywał swego czasu na swej stronie internetowej, że po zaprojektowaniu i rozpowszechnieniu budowy „Aquariusa”, przeznaczonego do pracy CW, zajmie się zaprojektowaniem i zbudowaniem prototypu transceivera QRP SSB. Założenie było podobne jak przy konstrukcji urządzenia na CW: w miarę prosty układ urządzenia, niski koszt budowy, łatwość dostępu do podzespołów oraz przede wszystkim powtarzalność konstrukcji. Pracę nad TRX-em QRP na pasmo 20 m rozpoczął na początku października 2004 r, by już w styczniu 2005 na wykonanym prototypie nawiązać pierwszą łączność z M3THB. Ten sukces spowodował „dopieszczenie” powstałego urządzenia i nadaniu mu imienia „Taurus”. Nie wnikając w intencje autora co do nazwy TRX-a, prawdopodobnie ta groźna nazwa pozwoliła Mu na nawiązanie w okresie stycznia wielu łączności krajowych i europejskich. Przeprowadzone próby upewniły Wieśka, że sygnał nadajnika jest poprawny, a odbiornik a całkiem niezłą czułość, mało szumi i jest w miarę odporny na zakłócenia po sąsiedzku pracujących stacji.

Transceiver zbudowany jest na dwóch podstawowych płytkach - oddzielnie część odbiorcza i oddzielnie część nadawcza. Trzecią płytkę stanowi odczyt cyfrowy. Autor zastosował tutaj dość tani kit AVT - 135, dostępny w handlu. Na kolejnych stronach zamieszczone są schematy bloku nadajnika i odbiornika, które wg autora nie wymagają głębszego omówienia. Dość nietypowo, czyli nie zupełnie zgodnie z przeznaczeniem pracuje tutaj układ MC3362P, a reszta to „posklejane” aplikacje dostępnych na rynku układów scalonych i tranzystorów.

Zdaniem autora ten poprawnie pracujący układ można w prosty sposób wykorzystać do budowy urządzeń pracujących w innych zakresach częstotliwości np. 80 lub 40 m. W tym celu należy dobrać tylko odpowiednią przemianę częstotliwości oraz zmienić parametry obwodów indukcyjnych.

Autor w egzemplarzu z numerem #001 uzyskał moc wyjściową ok. 4 W, która jest wystarczająca do pracy QRP przy przeciętnych warunkach i w miarę prostej antenie.

Szczegółowy opis „Taurusa” można znaleźć na stronie internetowej autora www.qsl.net/sp5ddj. Tam również zamieszczone zostaną dodatkowe opisy i modyfikacje, schematy, zastosowane w kolejnych budowanych egzemplarzach urządzenia, jak również instrukcja montażu i uruchomienia dla początkujących. Autor oczekuje także na uwagi i opinie użytkowników wynikłe w trakcie montażu.

A może wśród łódzkich krótkofalowców znajdą się miłośnicy budowy własnego sprzętu QRP ? Redakcja „Krótkofalowca” oczekuje z niecierpliwością na informacje w tej sprawie.

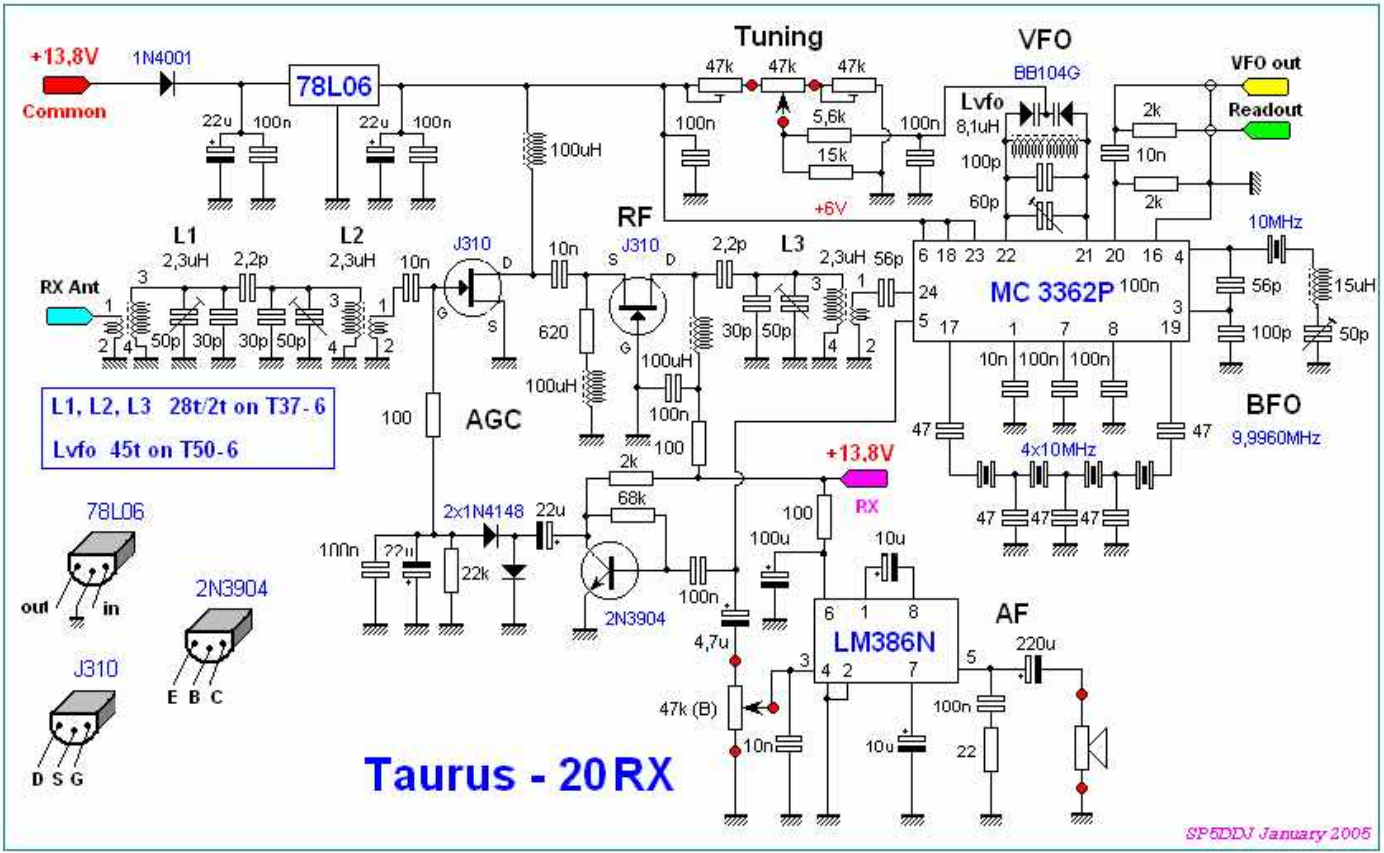
+13,8V
Common
1N4001
78L06
22u
100n
100uH
Tuning
47k
5,6k
15k
VFO
BB104G
Lvfo
8,1uH
100p
60p
VFO out
Readout
2k
10n
+6V
RF
J310
L1
2,3uH
2,2p
L2
L3
RX Ant
50p
30p
620
56p
MC 3362P
10MHz
15uH
BFO
9,9960MHz
4x10MHz
L1, L2, L3 28t/2t on T37-6
Lvfo 45t on T50-6
AGC
100
2x1N4148
68k
22k
2N3904
+13,8V
RX
LM386N
AF
220u
47k (B)
4,7u
10u
22
78L06
out
in
2N3904
E B C
J310
D S G
Taurus - 20 RX
SP5DDJ January 2005

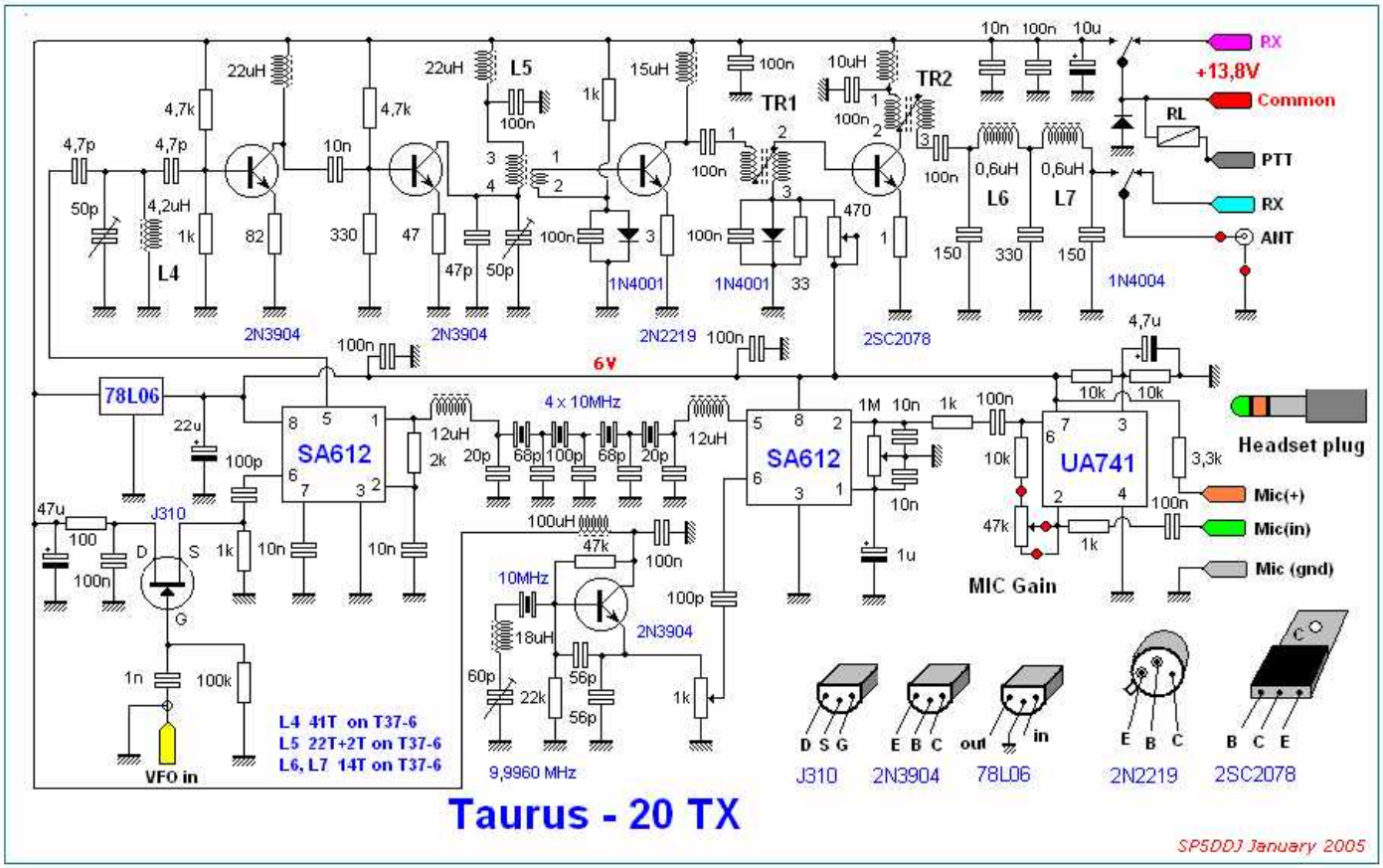

Taurus - 20 TX

SP5DDJ January 2005

Widok TRX-a „Taurus” z przodu

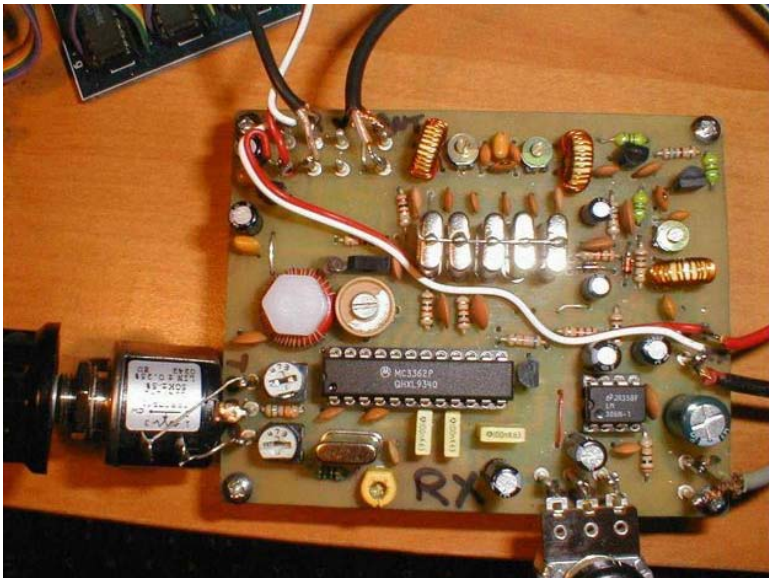

Część odbiorcza prototypu „Taurusa” wykonana przez SP5DDJ

Wiesiek SP5DDJ na swojej stronie internetowej informuje, że w kwietniu br. można będzie zakupić u Niego płytki do montażu opisywanego urządzenia. Wobec tego wszystkich miłośników pracy QRP chyba nie należy zbytnio namawiać do ich zakupu.

„Victory Day”

Regulamin akcji dyplomowej „Victory Day”

1. Akcja dyplomowa „Victory Day” zorganizowana jest dla uczczenia 60 rocznicy zakończenia II wojny światowej w Europie i trwa od dnia 1 maja 2005 do 15 maja 2005. Obejmuje cztery dni świąteczne, dwie soboty, jeden „wolny piątek” i osiem dni roboczych.
2. Z tej okazji pracować będą 23 stacje okolicznościowe (18 okręgowych i 5 centralnych), posiadające w sufiksie swojego znaku dwie litery VD, wybrane przez koordynatora akcji spośród zgłoszonych stacji klubowych.
3. Każda stacja okolicznościowa VD będzie pracować w okresie trwania akcji codziennie w wymiarze co najmniej jednej godziny w dni robocze i co najmniej dwóch godzin w pozostałe dni (nie licząc do tego wymiaru udziału tych stacji w zawodach). Harmonogram pracy stacji VD będzie dostępny na stronie internetowej PZK.
4. Stacje okolicznościowe mogą pracować w systemie Multioperator/Muliband, tj równocześnie na różnych pasmach i różnymi emisjami, przy czym obowiązkowa jest praca na falach krótkich emisją SSB.
5. Stacje indywidualne i klubowe SP, ubiegające się o dyplom VD powinny uzyskać w łącznościach ze stacjami okolicznościowymi nie mniej niż 60 punktów. Z każdą stacją okolicznościową można nawiązać dwie łączności (nawiązane różnymi emisjami lub na różnych pasmach lub w dwóch różnych dniach). Dozwolone są łączności za pośrednictwem przemienników.
6. Analogiczne wymagania dla stacji EU - 30 pkt, dla stacji DX - 10 pkt.
7. Punktacja za łączności:
   a) ze stacją okręgową (prefiks 3Z1 do 3Z9 oraz SN 1 do SN9 lub HF1 do HF9) po 3 pkt
   b) ze stacją centralną (prefiksy 3Z60, HF60, SN60, SP60, SQ60) po 5 pkt.
8. Istnieje możliwość ubiegania się o nalepki „Excellent” (za nawiązanie łączności ze wszystkimi 23 stacjami VD) oraz nalepki „Splendid” (za nawiązanie ze wszystkimi 23 stacjami VD co najmniej 2 łączności - na różnych pasmach lub różnymi emisjami). Stacje ubiegające się o nalepki są zobowiązane do przesłania organizatorowi wyciągu z logu.
9. Stacja VD ma obowiązek prowadzenia logu w formie elektronicznej w formacie określonym przez koordynatora zawodów. Logi z akcji dyplomowej (obejmujące wszystkie nawiązane łączności) stacje VD przekazują do koordynatora akcji w terminie do 22 maja 2005 .
10. Organizator ustali i poda do publicznej wiadomości (na stronie internetowej PZK) w terminie do 15 lipca 2005:
    a) wykaz stacji, które spełniły warunki dyplomu VD,
    b) wyniki współzawodnictwa stacji okolicznościowych VD.
11. Organizator akcji dyplomowej zaprojektuje specjalne dyplomy dla uczestników akcji oraz karty QSL (potwierdzeń łączności) dla stacji VD.
12. Ze względów finansowych dyplomy i karty QSL będą wysyłane bezpłatnie tylko do członków PZK (stacji klubowych obsługiwanych przez biura QSL PZK). Pozostałe stacje, które spełnią warunki i zostaną wykazane na listach, lub chcą otrzymać karty QSL przesyłką bezpośrednią (direct), proszone są o przesłanie do WOT PZK ofrankowanej i zaadresowanej do siebie koperty.

Zarząd WOT PZK

Jak już pisaliśmy wcześniej ŁOT PZK w Łodzi włącza się do akcji dyplomowej i zaprasza do łączności jak również do pracy jako operatorów stacji klubowej.

Papież Jan Paweł II znalazł również wspólny język z krótkofalowcami. Na zdjęciu krótkofalowcy włoscy wręczają papieżowi antenę stanowiącą symbol krótkofalarstwa. Zdjęcie pochodzi z Nr 5/2001 Radio Rivista. Niestety w piśmie brak jest znaków i bliższych danych o wręczających dar osobach.

W końcu ubiegłego roku ze Lwowa pracowała stacja okolicznościowa, której celem było przypomnienie działalności Jana Ziembickiego, wybitnego krótkofalowca, budowniczego pierwszej radiostacji amatorskiej w tym mieście.