Łódzki Oddział Terenowy
Polskiego Związku Krótkofalowców

KRÓTKOFALOWIEC

PISMO PRZEZNACZONE DLA KRÓTKOFALOWCÓW

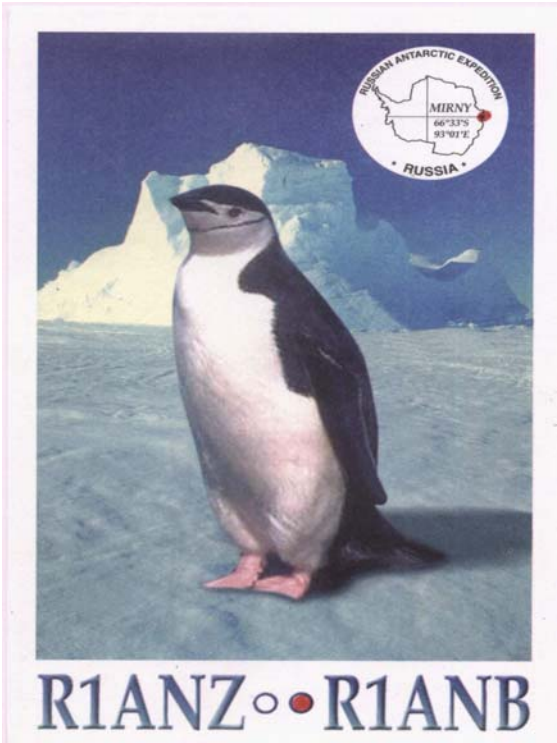

Kwartalnik **Nr 3/5/2004**

POLSKI ZWIĄZEK KRÓTKOFALOWCÓW

Istnieje od 22 lutego 1930 roku
Członek Międzynarodowej Unii Radioamatorskiej (IARU)
Sekretariat Zarządu Głównego
ul. Modrzewiowa 25, 85-613 Bydgoszcz
P.O. Box 13, 85-613 Bydgoszcz 13
Tel./fax: 0-prefix-52 372 16 15
e-mail: hqpzk@pzk.org.pl
Centralne Biuro QSL: P.O. Box 54, 85-613 Bydgoszcz 13

PREZYDIUM ZARZĄDU GŁÓWNEGO

Prezes - Piotr Skrzypczak SP2JMR
V-ce prezes ds. organizac. - Ewa Kołodziejska SP1LOS
V-ce prezes ds. sportowych - Wojciech Szeliga SP9P
Sekretarz Generalny - Bogdan Machowicz SP3IQ
Skarbnik - Aleksander Markiewicz SP2UKA

ŁÓDZKI ODDZIAŁ TERENOWY
Polskiego Związku Krótkofalowców

Łódź, ul. Przędzalniana 102/104, blok Nr 13, piętro XI
tel. (0-prefix-42) 683-15-65, 251-75-69
adres dla korespondencji: P.O. Box 442, 90-950 Łódź 1

ZARZĄD ODDZIAŁU

Prezes - Jerzy Jakubowski SP7CBG
V-ce prezes - Tadeusz Grall SP7FP
Sekretarz - Piotr Młynarski SQ7MPJ
Skarbnik - Zbigniew Gniotek SP7MTU
QSL Manager - Sławomir Braun SP7HB
Członek Zarządu - Ryszard Kozłowski SP7ELS

KOMISJA REWIZYJNA ODDZIAŁU

Przewodniczący - Janusz Jankowski SP7KI
Sekretarz - Andrzej Lenart SQ7AC
Członek - Bogusław Michalski SP7GRW

KRÓTKOFALOWIEC

Nr 3/5/2004

Kwartalnik przeznaczony dla krótkofalowców, ukazujący się nakładem Łódzkiego Oddziału Terenowego Polskiego Związku Krótkofalowców

Redaguje:
zespół pod kierownictwem SP7CBG

Spis treści::

Od Redakcji 4

XV Zjazd Krajowy PZK 5

Z życia Oddziału 9

Radiostacja „Błyskawica” 10

LX5A czyli nasi w Luxemburgu 14

Band plan KF 18

Dział techniczny 20

Krótkofalarski rachunek sumienia 26

Ciekawostki 27

XV Zjazd Krajowy PZK 28

Karta QSL na okładce ze zbiorów SP7XK

Łódzki Oddział Terenowy
Polskiego Związku Krótkofalowców

Od Redakcji

Drodzy Czytelnicy

Jak już wspominałem w poprzednim numerze naszego „Krótkofalowca” w dniach 22-23 maja 2004 w Rynii nad Zalewem Zegrzyńskim miał miejsce kolejny już XV Zjazd Krajowy PZK. Wraz z Tadeuszem SP7FP i Zbyszkiem SP7MTU, miałem zaszczyt w nim uczestniczyć jako Wasz delegat. O przebiegu Zjazdu napisałem w artykule obok i uważam, że warto się z nim zapoznać.

Udało się delegatom wybrać nowe-częściowo stare Prezydium, co może oznaczać dalszą kontynuację kierunku rozwoju krótkofalarstwa polskiego, przyjętego po zjeździe w Kołobrzegu, a to, myślę dobra droga naszego Związku.

Osobiście wielką satysfakcję sprawiło mi spotkanie z Redaktorem Naczelnym „Świata Radio”, Andrzejem Janeczkiem SP5AHY, od którego otrzymałem zgodę na wykorzystywanie materiałów publikowanych w tym czasopiśmie w naszym kwartalniku. Jednocześnie poproszono mnie w drodze rewanżu o przekazywanie informacji o życiu naszego Oddziału. Myślę, że to dobry znak dla nas wszystkich, aby pokazać się na forum ogólnopolskim a być może międzynarodowym.

Zapowiadam już oficjalnie, że w najbliższym czasie, być może jeszcze przed wakacjami ukaże się pierwszy numer nowego wydawnictwa Łódzkiego Oddziału Terenowego PZK - „ Zeszytów problemowych” pod tytułem „Po angielsku przez radio”.

Wasz Redaktor Naczelny
Jurek SP7CBG

XV Zjazd Krajowy Polskiego Związku Krótkofalowców Rynia 22-23 maja 2004 r.

(w oczach delegata ŁOT PZK i Redaktora „Krótkofalowca")

W dniach od 22 do 23 maja br. (sobota i niedziela) delegaci wybrani na zebraniach Oddziałów Polskiego Związku Krótkofalowców, spotkali się w Wojskowym Ośrodku Wypoczynkowym w Rynii nad Zalewem Zegrzyńskim, aby wybrać nowe władze Związku na kadencję w latach 2004-2008. Pierwsi z 72 reprezentujących PZK delegatów przyjechali w piątek i od pierwszych chwil wzajemnych kontaktów rozpoczęto dyskusje nad otrzymanymi dokumentami Zjazdowymi i czekającą nas przyszłością. A, że atmosfera Zjazdu stworzona przez organizatora, którym był Południowo-Praski Oddział PZK w Warszawie była bardzo sympatyczna, dysputom nie było końca. W sobotę 22 maja ok. godziny 10:00, przy obecności 72 delegatów rozpoczęły się obrady naszego krótkofalarskiego sejmu. Po szybkim załatwieniu spraw porządkowych, wybraniu przewodniczącego Zjazdu (SP3HUU), przegłosowaniu porządku obrad, wyborze wszystkich Komisji Zjazdowych, Kol. Piotr SP2JMR, dotychczasowy Prezes PZK przedstawił uzupełnienie swojego wystąpienia wcześniej opublikowanego w materiałach Zjazdowych. Następnie Andrzej SP9MAX przedstawił zebranym sprawozdanie Komisji Rewizyjnej i mogliśmy przystąpić do głosowania nad udzieleniem absolutorium ustępującemu Prezydium Zarządu Głównego PZK. Szybko i sprawnie przystąpiła do działania Komisja Skrutacyjna i ani obejrzeliśmy się, a już okazało się, że w głosowaniu tajnym, przeważającą większością (ponad 60) głosów udzielono absolutorium ustępującemu Prezydium ZG PZK. Przystąpiliśmy do następnego, bodaj najważniejszego punktu naszego Zjazdu - dyskusją nad zmianami w obecnym Statucie Związku. I pustym dysputom w tym zakresie zapewne nie zabrakłoby miejsca, gdyby nie „odpowiedni człowiek na odpowiednim miejscu", czyli młody krótkofalowiec-prawnik z Bydgoszczy Darek SP2HQY. Zanim jeszcze poniektórzy zaczerpnęli powietrza do płuc, aby wyżywać się nad projektami otrzymanych w materiałach statutów i rozpocząć ogólno-zjazdowe w takich przypadkach wydziwianie, on przejął „dowodzenie" nad delegatami. W krótkich ale zwięzłych pytaniach i odpowiedziach na nie ustalono podstawowe założenia i zamierzenia do projektu zmian w statucie. Trwało to około jednej godziny i powołana w tym czasie na sali obrad Komisja Statutowa zabrała się do ostrej pracy. Pracę tej Komisji dzielnie wspomagała Radczyni Prawna Związku Pani Dorota Zielińska. W tym czasie na sali obrad przystąpiono do wyboru nowego Prezydium ZG PZK, oraz nowej Komisji Rewizyjnej. Po zgłoszeniu kandydatów, przystąpiono do wyborów. Sensacji nie odnotowano. W wyniku tajnego głosowania 69 obecnych na sali delegatów, wybrano szybko i sprawnie członków nowego Prezydium i Komisji Rewizyjnej. Trochę czasu zabrało ukonstytuowanie się nowych władz

PZK i z pełną satysfakcją z dobrze wykonanej „roboty” mogliśmy udać się na zasłużoną kolację.

Następny dzień zaczął się od śniadania, po którym rozpoczął się drugi dzień obrad. Na pierwszy ogień „warszawiacy” przedstawili założenia i podstawy powstania ich autorskiego projektu statutu. Sprawę wspaniałą polszczyzną referował Marek SP5UAR. Bez jakichkolwiek zbędnych słów i często używanych przez niektórych mówców „przerywników” (eee..., yyy..., itp.) w sposób zwięzły i jasny przedstawił propozycję powołania ogólnokrajowego stowarzyszenia, w skład którego mogłyby wejść wszystkie działające w kraju organizacje związane z krótkofalarstwem i radioamatorstwem. Jeżeli dodam tutaj, że wykład ilustrowany był odpowiednio dobranymi przeźroczami, to mogę uważać, że bez problemu trafił do wyobraźni normalnie myślących delegatów (mniemam, że do wszystkich zebranych na sali). W tym momencie, myślę, całkowicie wyjaśniło się nieporozumienie związane z postrzeganiem projektu statutu „warszawskiego” przez delegatów na XV Zjazd Krajowy. Marku, w dalszym ciągu jestem pod wrażeniem Twojego wystąpienia.

W kilkanaście minut później, po drobnych problemach ze sprzętem - typowa w takich przypadkach złośliwość rzeczy martwych - przystąpiliśmy do dyskusji nad opracowanym podczas nocnych prac projektem zmian do Statutu PZK. I znów pałeczkę dowodzenia przejął Darek SP2HQY. Paragraf po paragrafie odczytywał i porównywał z zapisami „starego” Statutu, propozycje zmian. Dwudziesto-stronnicowy dokument był opracowany nadzwyczaj starannie i precyzyjnie. Pojawiające się czasami wątpliwości delegatów w dokonanych zapisach były natychmiast po bardzo krótkich dyskusjach wyjaśniane. Jeżeli zachodziła taka konieczność dokonywano drobnych zazwyczaj korekt tekstu. Dyskusja nad tak przedstawionym projektem zmian była szybka i pochłaniająca nas bez reszty do tego stopnia, że aż przesunięto o całą godzinę obiad. Po jego szybkiej konsumpcji, przystąpiono ponownie do omawiania propozycji zmian w Statucie i zanim się obejrzeliśmy już byliśmy gotowi do przegłosowania zmian. Wracając myślą do poprzednich Zjazdów, na których również „majstrowano” przy statutach, a było ich w mojej „karierze” cztery, nigdy jeszcze nie udało się delegatom tak szybko podejmować decyzji. W głosowaniu nad przyjęciem poprawek wzięło udział 68 delegatów, za poprawkami było 66 delegatów, a 2 wstrzymało się od głosu. Przeciwnych nie było, co również jest ewenementem w takich przypadkach. Decyzję Zjazdu zebrani przyjęli brawami. A później jeszcze tylko szybkie głosowanie propozycji uchwał zjazdowych i satysfakcjonujące wszystkich słowa podziękowania i zamknięcia Zjazdu wypowiedziane przez Przewodniczącego Zjazdu. Kilka minut przed godziną 17:00 XV Zjazd Krajowy PZK zakończył swoje obrady.

Wracając do Statutu. Moim zdaniem po raz pierwszy w nowożytnej - czytaj po 1989 roku - historii, Polski Związek Krótkofalowców doczekał się precyzyjnie zapisanego i zrozumiałego dla wszystkich Statutu. Myślę, że znalazły się w nim zapisy umożliwiające szybki rozwój naszego Związku w różnych formach działania. Każdy z członków Związku może znaleźć swoje miejsce działając wyłącznie w Oddziale Terenowym, ale również w Ogólnopolskim

Klubie Specjalistycznym PZK, bądź lokalnym Klubie Krótkofalowców. Może również działać w SPDX Club, PK ARS lub PK UKF, które są członkami wspierającymi PZK. Istotną sprawą jest też fakt przystosowania statutu do wymagań ustawy o organizacjach pożytku publicznego, co powinno umożliwić pozyskiwanie dodatkowych środków finansowych za wykonywanie zleceń rządowych bądź administracji samorządowej. I jeszcze jeden ciekawy i stanowiący novum zapis statutowy: członek wspomagający. To taki członek, który przede wszystkim zajmuje się nawiązywaniem lokalnych łączności na UKF, opłacający składkę Oddziałową, składkę do IARU (równowartość ok. $ SF rocznie) i niewielką składkę na rzecz PZK ale nie korzystający z obsługi Biur QSL. Być może taka forma przynależności do PZK pomoże nam powiększyć liczność naszej organizacji. I to na razie tyle o załatwionych sprawach statutowych.

Podczas Zjazdu kilkanaście minut przeznaczono na wystąpienie z ofertą handlową przeznaczoną dla krótkofalowców, przedstawicielom znanej na rynku łódzkim firmy „Profit", którzy wszystkim uczestnikom rozdali materiały informacyjne. Przedstawili również oferty firmy ICOM, którego są reprezentantami w Polsce, omówili możliwości zakupu sprzętu za ich pośrednictwem, w tym również w sprzedaży ratalnej. Zwrócili uwagę na możliwości dokonywania napraw serwisowych sprzętu radiokomunikacyjnego w ich firmie. Sprawili również niespodziankę losując wśród zebranych kilka cennych akcesoriów pomocnych w pracy krótkofalarskiej; dwóch anten i dwóch mierników SWR.

Teraz słów kilka na temat nowych, chociaż częściowo „starych" władz PZK. W wyniku tajnych wyborów do Prezydium ZG PZK i ukonstytuowaniu się władz Prezydium będzie w najbliższej kadencji 2004-2008 pracowało w następującym składzie:
Prezes PZK - Piotr Skrzypczak SP2JMR
V-ce prezes ds. organizacyjnych - Ewa Kołodziejska SP1LOS
V-ce prezes ds. sportowych - Wojciech Szeliga SP9P
Sekretarz Generalny - Bogdan Machowicz SP3IQ
Skarbnik - Aleksander Markiewicz SP2UKA
W skład Komisji Rewizyjnej wybrano:
Przewodniczący - Maciej Kędzierski SP9DQY
Z-ca przewodniczącego - Zdzisław Chyba SP3GIL
Sekretarz - Bogdan Trych SP9VJ
Członek - Jarosław Dyś SP5CTD
Członek - Stanisław Czochara SP8BIA

Wszystkim nowo wybranym członkom władz PZK należy życzyć dobrej atmosfery, ułatwiającej wykonywanie codziennej żmudnej pracy w działaniu na rzecz Związku.

Na zakończenie krótkiego sprawozdania ze Zjazdu wypada kilka słów poświęcić organizatorom Zjazdu. Był nim Południowo-Praski Oddział PZK w Warszawie. Organizatorzy, co trzeba uczciwie przyznać, zrobili wszystko albo

prawie wszystko, aby umilić i wypełnić dodatkowy czas uczestnikom Zjazdu. Myślę, że niezapomniane wrażenie wśród nas pozostawi sobotnie wspólne ognisko, z pieczeniem na grilu kiełbasek, kaszanki i karkówki , spożywaniem do tego różnego rodzaju przystawek w postaci ogóreczków, przeróżnych sałatek, i co stało się kulinarnym przebojem, różnego rodzaju gatunków pieczywa, grubo smarowanych przepysznym smalcem. Wszystko to można było popić dobrym piwem beczkowym lub, w przypadku abstynentów sokami i dobrymi napojami gazowanymi uznanych marek. Podczas trwania imprezy członkowie Oddziału zaprezentowali pokaz ratownictwa przed medycznego - ratowanie osób poszkodowanych w wypadku samochodowym. Mogliśmy podziwiać niezwykłą wręcz sprawność ratowników w udzielaniu pierwszej pomocy jakże ważnej w takim przypadku. Ratownikami byli młodzi ludzie, krótkofalowcy, doskonale zorganizowani i wykazujący się wspaniałymi umiejętnościami, dzięki którym możemy już dzisiaj czuć się bezpieczniej na drogach. Mieliśmy możliwość oglądania pokazu lotów radiem sterowanego modelu samolotu napędzanego silnikiem elektrycznym. Miał miejsce również pokaz pracy małogabarytowych agregatów prądotwórczych mogących znaleźć zastosowanie we wszelkiego rodzaju wyprawach krótkofalarskich. Całej imprezie towarzyszyła muzyka z płyt, odtwarzane były zapisane na płytach CD audycje okolicznościowe, które członkowie Oddziału przygotowywali wspólnie z Programem I Polskiego Radia. Impreza trwała od godz. 20 do późnych godzin nocnych i pomimo stosunkowo niskiej temperatury (ok. 7 stopni) prawie wszyscy uczestnicy Zjazdu, za wyjątkiem członków Komisji Statutowej, którzy w tym czasie intensywnie pracowali nad propozycjami zmian w Statucie, solidarnie bawili się aż do wypalenia ostatnich gałęzi w ognisku. Impreza była świetna i zapewne na długo pozostanie w pamięci jej uczestników. Należy dodać, że w Sali obrad Zjazdu organizatorzy urządzili małą wystawę znaczków pocztowych i kopert o tematyce krótkofalarskiej, historię powstania, działania i rekonstrukcji radiostacji powstańczej „Błyskawica” oraz obrazków z życia codziennego krótkofalowców. Dziękujemy.

Kilka słów sprawozdania należy poświęcić gościom Zjazdu. Galerię gości Zjazdowych otwiera zaproszony przez Prezesa PZK Kol. Adam Zaleski SP6OF, najstarszy prawdopodobnie, liczący sobie 94 lata krótkofalowiec. Pomimo podeszłego wieku znajdował się w doskonałej kondycji i czynnie uczestniczył w pracach prezydium. Obok niego w obradach Zjazdu uczestniczyło wielu znanych i uznanych Kolegów, bądź jako osoby zaproszone bądź też jako delegaci a m.in.. Wojtek Nietyksza SP5FM, Krzysztof Słomczyński SP5HS, Tomek Ciepielowski SP5CCC - Prezes SPDX Clubu, Wojtek Kłosok SP9PT, Tomek Niewodniczański SP6T, Marek Ambroziak SP5IYI pracownik URTiP, poseł na Sejm RP Robert Luśnia SP5XVY, niezawodny w takich przypadkach, znany i lubiany w Łodzi Redaktor Naczelny „Świata Radio” - Andrzej Janeczek SP5AHY oraz Jacek Czerwiński SP2LQC z PK ARS.

O rejestracji zmian w Statucie PZK w Sądzie Okręgowym w Warszawie będziemy informowali w kolejnych numerach „Krótkofalowca”.

Wasz usatysfakcjonowany i zadowolony Jurek SP7CBG

Z życia Oddziału

***

Przypominamy wszystkim członkom Łódzkiego Oddziału Terenowego Polskiego Związku Krótkofalowców o obowiązku opłacenia składki członkowskiej PZK za II półrocze 2004, w wysokości **35 zł** oraz składki oddziałowej w wysokości **18 zł**. Zachęcamy również wszystkich niezdecydowanych do wstąpienia do naszej Organizacji. Tylko zwiększenie liczebności Związku umożliwi nam wykorzystanie szansy „zaistnienia" na szerokim forum krajowym, co może przyczynić się do wzrostu znaczenia Polskiego Związku Krótkofalowców w Rzeczpospolitej Polskiej. W uzgodnieniu ze skarbnikiem składkę można opłacać również w miesięcznych ratach, Zarząd ŁOT przekaże ją w całości do ZG PZK.

***

Miło nam poinformować, że Zarząd Główny PZK minionej kadencji pozytywnie rozpatrzył wnioski o nadanie Odznak Honorowych PZK dla Kolegów: **Czesława Kamczyca SP7XK, Ryszarda Kozłowskiego SP7ELS i dla Jerzego Turbińskiego SP7NJT**. Pozostałe dwie kandydatury przedstawione przez Zarząd ŁOT nie spełniały zdaniem ZG PZK wymogów regulaminowych.

Jednocześnie z dniem 01.04.br ogłoszono w Krótkofalowcu Polskim, Świecie Radio oraz komunikacie SPØPZK wniosek o nadanie Złotych Odznak Honorowych dla dwóch członków naszego Oddziału - **Tadeusza Gralla SP7FP i Jerzego Jakubowskiego SP7CBG**. Wnioski zostaną rozpatrzone na jesiennym posiedzeniu ZG PZK.

***

W dniu 13 stycznia br. minęła 90 rocznica urodzin Kol. **Antoniego Zębika SP7LA (gratulacje !!!),** jednego z najstarszych krótkofalowców naszego Oddziału, konstruktora słynnej w świecie powstańczej radiostacji „Błyskawica". O jej losach jak również o zbudowanej przez Tolka replice tej radiostacji znajdziecie informację w dalszej części naszego pisma.

***

W sierpniu mamy zamiar w pomieszczeniach Oddziału, a być może i w klubie SP7PGK dokonać remontu. Co prawda remontu dokona właściciel pomieszczeń - Spółdzielnia Mieszkaniowa „Zarzew", ale posprzątać po nim musimy we własnym zakresie. Zachęcamy Kolegów aby deklarowali swoją pomoc w uporządkowaniu pomieszczeń i ewentualnie pomogli w nowym wystroju wnętrz. Każda pomoc z Waszej strony będzie mile widziana.

***

Radiostacja „Błyskawica”

8 sierpnia 2004 roku mija 60 lat od uruchomienia powstańczej radiostacji o kryptonimie „Błyskawica”. I nie byłoby w tym nic szczególnego, gdyby nie to, że skonstruował ją w 1943 roku na zlecenie Komendy Sił Zbrojnych Kraju znany nam krótkofalowiec Antoni Zębik SP7LA (ex SP1LA), a jej eksploatacją podczas powstania trudnili się również krótkofalowcy: Roman Kitzner SP5AF, Czesław Brodziak SP5QC (ex SP1QC) i inni.

A cała historia zaczęła się tak.

Już po utracie niepodległości przez Polskę w 1939 roku Kol. Tolek rozpoczął gromadzenie części i podzespołów przydatnych do budowy radiostacji. Dzielnie pomagało mu w tym kilku znanych przedwojennych krótkofalowców jak m.in. SP1QC, SP1CU, SP1XY, SP1FD, SP1DF, dzięki którym w latach 1940-1942 udało się skompletować części składowe do radiostacji o mocy ok. 200 W.

W styczniu 1943 r po naradzie zwołanej przez dowódcę inspektoratu (kryptonim URA), którą prowadził „Leon”, zainteresował się on propozycjami Tolka (ps. konspiracyjny „Biegły”), dotyczącymi zabezpieczenia pracy konspiracyjnych radiostacji. Wtedy też zrodziła się myśl budowy radiostacji fonicznej, którą dysponowałoby dowództwo podziemnych Sił Zbrojnych Kraju, i która mogła być przydatna w końcowej fazie wojny z najeźdźcą. Kilka miesięcy po naradzie, w kwietniu 1943 roku Tolek otrzymuje oficjalne pismo dotyczące parametrów radiostacji, a w początkach maja zostaje sporządzona i podpisana umowa pomiędzy KSZK i „Biegłym” o budowie radiostacji. Tolek w tym czasie mieszkał w Częstochowie, tam więc znalazł lokal, w którym bezpiecznie można było zbudować i wypróbować urządzenie. W dniu 15 sierpnia 1943 r radiostacja „Błyskawica” była już gotowa i można było przystąpić do pierwszych prób. Ostatecznie nadajnik został uruchomiony i od dnia 1 września 1943 r codziennie w godzinach 16:00-16:15 nadawana była z płyt niemiecka muzyka rozrywkowa. Niemieckie centra gonoimetryczne namierzyły jednak stację i Tolek został „zaproszony” na Policję . Dzięki wcześniejszemu ostrzeżeniu go, zdołał zorganizować sobie zastępcę, który podczas jego „wizyty” uruchomił radiostację. Niestety, był to sygnał do jej ukrycia. Po wielu perturbacjach z transportem radiostacja dotarła do Warszawy.

W dniu 1 sierpnia 1944 r w Warszawie wybucha Powstanie. Radiostacja foniczna Biura Informacji i Propagandy Komendy Głównej AK miała być uruchomiona w pierwszych godzinach Powstania przez Romana Kitznera (SP5AF) i Czesława Brodziaka (SP1QC). Okazuje się jednak, że skrzynie z aparaturą ie dotarły o czasie do miejsca przeznaczenia. Znaleziono je na podwórku domu przy ul. Chmielnej i stamtąd przewieziono je do gmachu PKO. Niestety na skutek deszczu jaki spadł podczas transportu skrzynie przemokły. Z nadajnika wylewała się woda, miliamperomierze były nią zapełnione do połowy. Radiostacja w tym stanie nie nadawała się do pracy. Rozpoczęto jej suszenie przy pomocy piecyków elektrycznych. Suszenie poszczególnych elementów radiostacji oraz ponowny ich montaż trwały bez przerwy do 7 sierpnia a uroczyste jej uruchomienie nastąpiło 8 sierpnia 1944 roku.

Tak więc 8 sierpnia 1944 r rozpoczęła się epopea „Błyskawicy”, która trwała aż do 4 października 1944 r. Audycje były nadawane po polsku i po angielsku, a czas audycji zależał od ilości nadawanego materiału informacyjnego i z reguły nie przekraczał 1 godz. Audycje „Błyskawicy” były słyszane tak w Warszawie jak i w Anglii. Pracy radiostacji towarzyszyły niestety ciągłe przeprowadzki. 26 sierpnia z dotychczasowego miejsca w gmachu PKO, radiostacja wędruje do nowego lokum w budynku przy

ul. Moniuszki 10, w którym mieściła się restauracja „Adria”. Od 4 września trzecim kolejnym punktem lokalizacji radiostacji była ul. Poznańska, a ostatnim - parterowy lokal w budynku Biblioteki Publicznej na rogu ulic Koszykowej i Mokotowskiej. Zbliżał się koniec września. Powstanie dogasało. Ostatnia audycja „Błyskawicy” została nadana 4 października wieczorem. Ostatnie komunikaty odczytał dyr. Edmund Rudnicki. O godz. 19:20 zgasły lampy nadajnika. Inż. Jan Gieorgica podszedł do „Błyskawicy” z młotkiem w ręce i uderzył w lampy. Po kilku uderzeniach nadajnik, którego strzeżono przez 63 dni Powstania przestał istnieć. Zabezpieczono jedynie kryształ kwarcu, który był jej sercem. Jest przechowywany do dnia dzisiejszego. Tak zakończyła się historia „Błyskawicy” z okresu wojennego.

Ale to jeszcze nie koniec historii „Błyskawicy”. W 2003 roku z inicjatywy pana Henryka Wawrzyka Dyrektora Muzeum Hymnu Narodowego i Kol. Michała Emlera SP2SC, postanowiono zrekonstruować słynną radiostację. A podjął się tego zadania ten, który mógł to zrobić najlepiej, jej konstruktor Antoni Zębik SP7LA. W czasopismach krótkofalarskich, w komunikatach radiowych ogłoszono apel o dostarczanie podzespołów z dawnych lat, które można by wykorzystać przy budowie repliki. Apel ten nie pozostał bez echa. Tolek wybudował i uruchomił ponownie swoją słynną „Błyskawicę”, która wg opinii znawców pracowała podczas prowadzonych prób wręcz znakomicie. Jej oficjalne uruchomienie nastąpi tak jak jej poprzedniczki, w dniu 8 sierpnia 2004 r, 60 lat później. Myślę, że większość z nas z ciekawością posłucha jej sygnału.

Jeżeli ktoś z Was jest zainteresowany historią budowy i pracy „Błyskawicy” podczas Powstania Warszawskiego, to odsyłam do obszernych publikacji, które można znaleźć m.in. w Krótkofalowcu Polskim Nr 8-9/1994, Radioamatorze i Krótkofalowcu Nr 06/1967 i innych pismach, z których również korzystałem przy opracowaniu niniejszego materiału.

Myślę, że opis „Błyskawicy” byłby niepełny, gdybyśmy nie podali przynajmniej niektórych parametrów techniczno-eksploatacyjnych radiostacji.

Układ nadajnika został podyktowany posiadanymi podzespołami, w tym lampami 6L6 w ilości 2 sztuki i lampą PC-1,5/100. Oscylator pracował na lampie 6L6 w układzie z kwarcem „siatka-katoda” Pierce’a. Częstotliwość kwarcu wynosiła 9,14 MHz, co odpowiadało długości fali 32,8 m. Druga lampa 6L6 wykorzystana została do budowy stopnia wzmacniacza-separatora z obwodem rezonansowym w anodzie dostrojonym do częstotliwości kwarcu. Pomiędzy oscylatorem a wzmacniaczem mocy zastosowano sprzężenie pojemnościowe. Wzmacniacz mocy pracował początkowo na jednej lampie PC-1,5/100, później dodano równolegle drugą taką lampę. Anody tych lamp zasilano równolegle poprzez dławik, a cały wzmacniacz mocy pracował w klasie C. Siatki pierwsze i trzecie zasilane były odpowiednimi bateriami. Długość fali 32,8 m została wybrana i ustalona przez Wydział V Komendy Głównej AK (Szefostwo Łączności). Przy nadawaniu zastosowano poziomą antenę o długości 31,2 m zasilaną fiderem jednoprzewodowym. Prostota tej anteny, przy jej dość dobrych właściwościach technicznych, pozwalała na jej łatwą instalację w miejscach zainstalowania radiostacji. Nadajnik był zasilany z sieci prądu przemiennego o napięciu 220 V. Napięć anodowych dostarczały prostowniki z lampami rtęciowymi. Pierwsze próby przeprowadzono w układzie modulacji anodowej z wykorzystaniem wzmacniacza fabrycznego o mocy 20 W. Po podłączeniu drugiej lampy PC-1,5/100, zdecydowano się na modulację w trzeciej siatce lamp wzmacniacza mocy. Do modulacji użyto fabrycznego wzmacniacza pracującego w układzie przeciwsobnym w klasie AB. Przełącznik na wejściu umożliwiał podłączenie dwóch typów mikrofonów dynamicznego i węglowego oraz adaptera.

Opracował SP7CBG

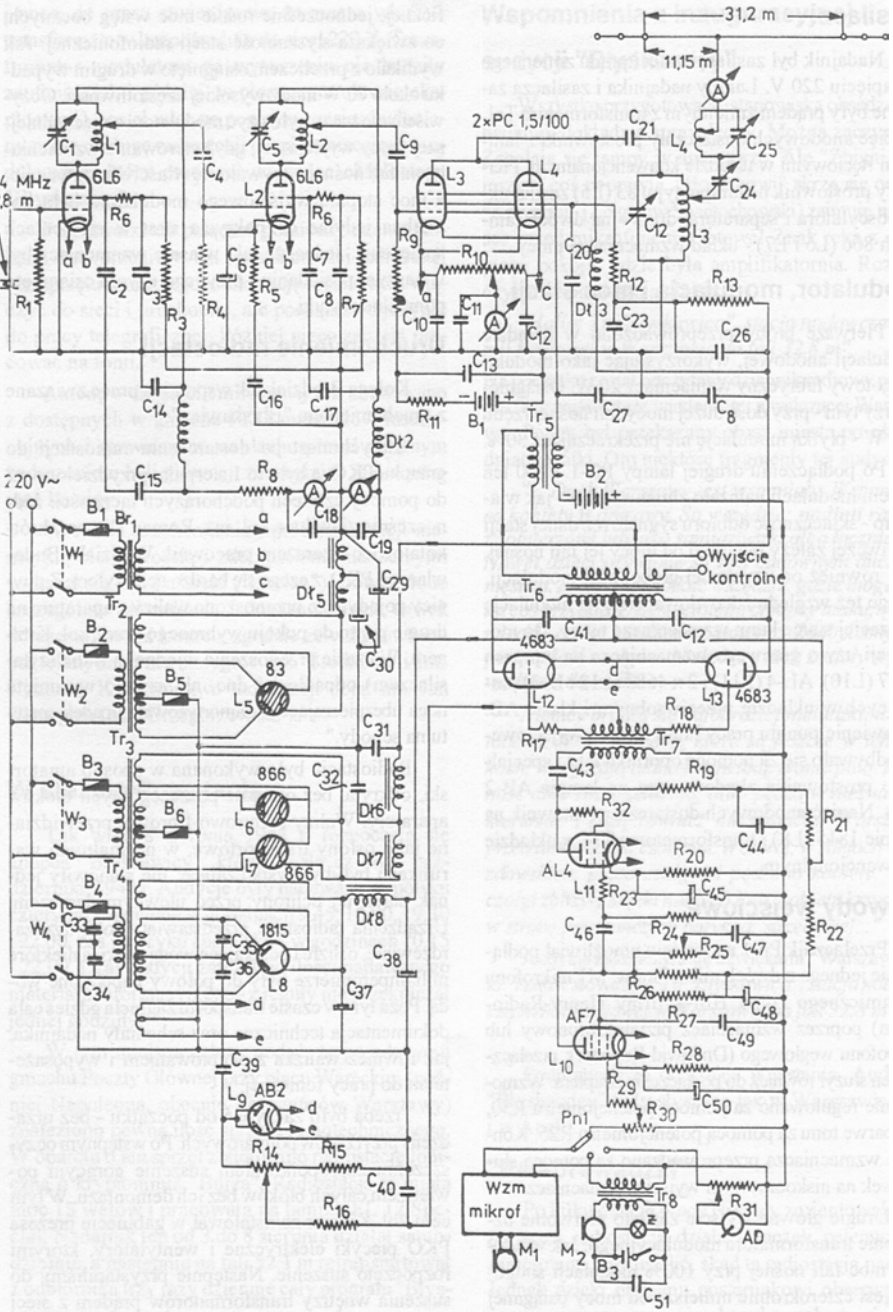

Schemat elektryczny radiostacji powstańczej "Błyskawica"

(za "Przeglądem Telekomunikacyjnym" 8/89)

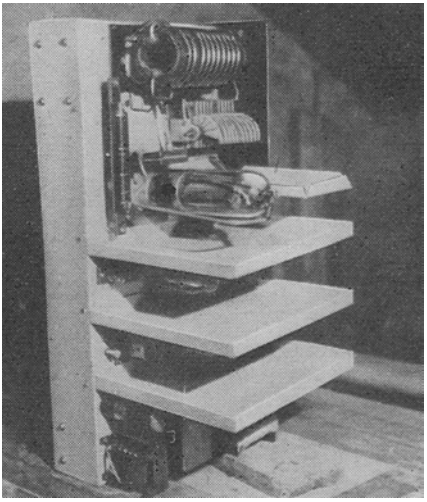

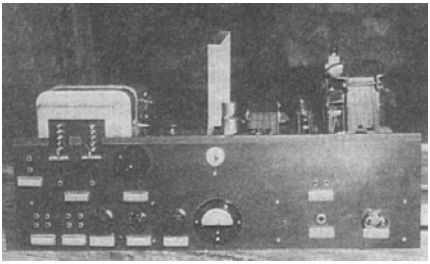

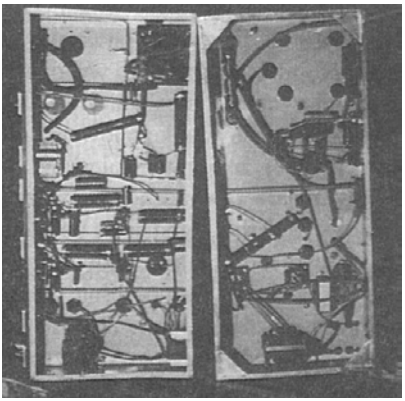

Na zdjęciach powyżej i obok : Radiostacja „Błyskawica” i jej konstruktor. Wygląd z końca roku 1943.
Na zdjęciu poniżej: „Błyskawica” podczas pracy

LX5A czyli Nasi w Luksemburgu

Wyprawa do Luksemburga – 2004

(Andrzej SP7NJX)

Pewnego pięknego styczniowego popołudnia siedząc w klubie SP7PGK zaczęliśmy rozmawiać na temat tegorocznego SPDX Contest'u. Okazało się, że pewnie będzie znowu tak jak w latach poprzednich, że chętnych do wzięcia udziału będzie dosłownie dwie czy trzy osoby, czyli Zbyszek/MTU, Przemek/VC i ja. Niestety, ale Przemek/VC po dokładniejszej rozmowie „ wydał" się, że on jednak nie będzie mógł wziąć w tym przedsięwzięciu udziału, bo planuje od dłuższego już czasu wyjazd na zawody do Luksemburga. W tej oto nowej rzeczywistości stwierdziłem, że nie ma sensu działać tu na miejscu tylko spróbowałem się wkręcić do ekipy na wyjazd do Luksemburga. 25 stycznia pojechaliśmy do klubu SP5ZCC do Sulejówka by porozmawiać o możliwościach wkręcenia mnie jako nowej osoby do ekipy. Sprawa była „ polityczna", bo pewne decyzje zapadły w tej sprawie już dawno i mogłoby się okazać, że dla mnie nie ma już miejsca. Po „burzliwych" dyskusjach w klubie SP5ZCC z Tomkiem/SP5UAF zapadła decyzja o tym, że mogę zostać dokooptowany do ekipy. Przez to SPDX Contest z klubu SP7PGK szlag trafił, bo niestety ale taki klub z tradycjami nie ma innych operatorów. Ja zresztą nie jestem członkiem klubu SP7PGK. Z jednej strony szkoda, bo od trzech lat klub SP7PGK dzięki Zbyszkowi/MTU i Przemkowi/VC plasował się w dość ścisłej czołówce stacji klubowych.

Wyniki wyszukiwania dla znaku: ***sp7pgk***

Rok	Kategoria	Miejsce	Wynik
1998	MO AB MIXED	14	40 944
2000	MO AB MIXED	9	115 180
2001	MO AB MIXED	3	294 380
2002	MO AB MIXED	3	483 912
2003	MO AB MIXED	7	266 944

Znaleziono rekordów: 5 w bazie danych SP DX Contest

Wynik z 2002 roku dał nam możliwość wpisania się również na piąte miejsce rekordów wszechczasów w SP DX Contest'ie

No.	CALL	QSOs	Points	Mult	Score	Year
1	SP3KEY	n/d*	3631	228	827868	2000
2	SN3R	1359	2402	242	581284	2003
3	SP8YMM	1580	2751	190	522690	2002
4	SP3KFH1	1404	2568	199	511032	2002
5	SP7PGK	1221	2444	198	483912	2002
6	SP3KFH	n/d*	2322	206	478332	2000
7	SP2PMO	n/d*	2230	197	439310	2000
8	SP6YAQ	1156	2330	184	428720	2001
9	SP9KTL	1220	2180	189	412020	2002
10	SP6PRT	1368	2409	166	399894	1998

No i jak już postanowiliśmy, że nie startujemy w zawodach z klubu SP7PGK zaczęły się przygotowania do wyjazdu. Kilka spotkań z Przemkiem/VC poświęcone było tylko i wyłącznie spisaniu podstawowych rzeczy, które powinniśmy zabrać, że sobą. Zebrało się tego kilka kartek A4 pisanych po obu stronach. Na ok. dwa tygodnie przed wyjazdem zaczęliśmy kompletować wszystkie rzeczy począwszy od anten, urządzeń, sprzętu komputerowego i wyżywienia. Kilka nieprzespanych nocy w klubie SP7PGK, praca Zbyszka/MTU i Przemka/VC nad przełącznikiem do anten typu beverage's i innymi elementami dała później efekty w postaci poprawnej pracy w warunkach bojowych.

Wyjazd zaplanowany był w nocy 31.03.2004. Plan był taki, że Przemek/VC i ja/NJX mieliśmy dojechać do QTH Tomka/SP6T. Tam mieliśmy się spotkać z ekipą z Sulejówka czyli z Donatą/SP5HNK, Tomkiem/SP5UAF, Józkiem/SP5MBQ+YL i Markiem/SQ5IRO. Z Przemkiem zaczęliśmy pakować się już od godziny 18:00. Wyjechaliśmy z Łodzi ok. godziny 21:00.

Nasza „Katiusza" tuż przed wyjazdem z Łodzi

Przez całą drogę do QTH Tomka/SP6T odprowadzali nas drogą radiową Wojtek/HKK i Krzysiek/MTF. Z Krzyśkiem/MTF prawie do końca drogi prowadziliśmy rozmowy w paśmie 6m. Do Janikowa dotarliśmy ok. północy. Na miejscu cała ekipa z Sulejówka już była od pół godziny. Po przywitaniu się zostaliśmy bardzo mile przyjęci przez Tomka/SP6T i jego małżonkę. Wypiliśmy jakąś kawę czy herbatę, zjedliśmy po kawałku ciasta, no i czas był na wyruszenie w daleką drogę do Luksemburga. Przepakowaliśmy trochę rzeczy z samochodów, dołożyliśmy do naszej „Katiuszy" jeszcze jeden „pocisk" w postaci masztu do anteny na WARC'e i ruszyliśmy w drogę. Droga do granicy była katorgą, którą niestety, ale musieliśmy przejść, bo innej drogi niż „nasza" piękna autostrada z płyt betonowych nie było. Około godziny 3:30 dotarliśmy do Zgorzelca. Na przejściu granicznym nie było dużego tłoku i po około 45 minutach wjechaliśmy do Niemiec i nawet nie mieliśmy kłopotów z przekroczeniem granicy z naszymi rurami na dachu. Wjeżdżając na autostradę w Niemczech poczuliśmy wreszcie, co to znaczy komfort jazdy. Pierwszy postój zrobiliśmy po około 300 kilometrach.

Mieliśmy też pomocników przy pakowaniu - Angelika, niestety pozostała w Łodzi

Od lewej: Donata/SP5HNK, ja/SP7NJX, Marek/SQ5IRO, Józek/SP5MBQ i Tomek/SP5UAF na pierwszym postoju w Niemczech

Patrzymy w mapę i nie wiemy gdzie jesteśmy, niektórzy zastanawiają się także czy my wiemy, dokąd zmierzamy? (od lewej: Józek/SP5MBQ, XYL Tomka/SP6T, Tomek/SP5UAF, Przemek/SP7VC)

Po krótkim postoju przeznaczonym na odpoczynek, rozprostowanie kości, posiłek itp. ruszyliśmy dalej w drogę. Jechaliśmy w 9 osób rozlokowanych w trzech samochodach. Przez całą drogę mieliśmy łączność na 2m/FM.

Przemek/SP7VC jako mistrz kierownicy. 200 km/h i jeszcze przeprowadza QSO z DL/SQ5IRO z drugiego samochodu

Droga mimo, że długa, minęła jednak bez większych problemów, a w dodatku mieliśmy super słoneczną pogodę mimo, że temperatury nie były jeszcze zbyt wysokie. Na miejsce, czyli do miejscowości Wiltz mieliśmy dojechać na godzinę 16, tak przynajmniej byliśmy umówieni z Robertem/LX1RQ po jego powrocie z pracy. Byliśmy jednak trochę wcześniej. Bob/LX1RQ i Joel/LX1ER mogli być również wcześniej i zaprowadzili nas do lokalizacji stacji LX5A gdzie miało być nasze QTH.

Od Redakcji

Na stronach od 14 do 17 zamieściliśmy pierwszą część relacji z wyprawy naszych krótkofalowców: Andrzeja SP7NJX i Przemka SP7VC, wraz z liczną grupą krótkofalowców z innych rejonów Polski, do Luksemburga. Pracowali tam podczas zawodów SP DX Contest pod znakiem LX5A. O dalszych dziejach tej „wyprawy" dowiemy się z kolejnych relacji zamieszczanych w naszym „Krótkofalowcu".

Band plan KF

ZAKRES CZĘSTOTLIWOŚCI (kHz)	SZEROKOŚĆ PASMA	TYP EMISJI
Pasmo 160m:		
1810 – 1838	200	cw
1838 – 1840	500	emisje cyfrowe z wyjątkiem packet, cw
1840 – 1842	2700	emisje cyfrowe z wyjątkiem packet, fonia, cw
1842 – 2000	2700	fonia, cw
Pasmo 80m:		
3500 - 3510	200	łączności międzykontynentalne cw dx
3500 - 3560	200	cw, segment cw zalecany dla zawodów
3560 - 3580	500	cw
3580 - 3590	500	emisje cyfrowe, cw
3590 - 3600	500	emisje cyfrowe (zalecany packet), cw
3600 - 3620	2700	fonia, emisje cyfrowe, cw
3600 - 3650	2700	fonia, segment foniczny zalecany dla zawodów, cw
3650 - 3775	2700	fonia, cw
3700 - 3800	2700	fonia, segment foniczny zalecany dla zawodów, cw
3730 - 3740	2700	SSTV & FAX, fonia, cw
3775 - 3800	2700	łączności międzykontynentalne fonia dx
Pasmo 40m:		
7000 - 7035	200	cw
7035 - 7040	500	emisje cyfrowe z wyjątkiem packet , SSTV & FAX, cw
7040 - 7045	2700	emisje cyfrowe z wyjątkiem packet , SSTV & FAX, fonia, cw
7045 - 7100	2700	fonia, cw

Pasmo 30m:

10100 - 10140	200	cw (*)
10140 - 10150	500	emisje cyfrowe z wyjątkiem packet, cw

Pasmo 20m:

14000 - 14070	200	Cw
14000 - 14060	200	cw, segment cw zalecany dla zawodów
14070 - 14089	200	emisje cyfrowe, cw
14089 - 14099	500	emisje cyfrowe (zalecany packet nie automatyczny), cw
14099 - 14101	200	beacony (IBP)
14101 - 14112	2700	emisje cyfrowe (zalecany „store-and-forward"), fonia, cw
14112 - 14125	2700	fonia, cw
14125 - 14300	2700	fonia, segment foniczny zalecany dla zawodów, cw
14230	2700	częstotliwość wywoławcza SSTV & FAX
14300 - 14350	2700	fonia, cw

Pasmo 17m:

18068 - 18100	200	cw
18100 - 18109	500	emisje cyfrowe, cw
18109 - 18111	200	beacony (IBP)
18111 - 18168	2700	fonia, cw

Pasmo 15m:

21000 - 21080	200	cw
21080 - 21100	500	emisje cyfrowe, cw
21100 - 21120	500	emisje cyfrowe (zalecany packet), cw
21120 - 21149	200	cw
21149 - 21151	200	beacony (IBP)
21151 - 21450	2700	fonia, cw
21340	2700	częstotliwość wywoławcza SSTV & FAX

Pasmo 12m:

24890 - 24920	200	cw
24920 - 24929	500	emisje cyfrowe, cw
24929 - 24931	200	beacony (IBP)
24931 - 24990	2700	fonia, cw

Końcowa część tabeli dotycząca podziału pasma 10 m (28 MHz) ukaże się w kolejnym numerze Krótkofalowca. Tabelę podziału częstotliwości zaczerpnięto z czasopisma „Elektronika dla Wszystkich", Nr 03/2003.

Dział techniczny

Wakacyjna antena

Zbliżające się wakacje spowodują, że większość z nas wybierze się zapewne na urlopy poza tereny miejskie. Szczęśliwcy posiadający działki, wyniosą się na nie na okres dłuższy niż tylko weeckend i myślę, że prawie każdy z nas zabierze ze sobą nieodłączną radiostację. W przypadku urządzeń UKF problem antenowy jest praktycznie rozwiązywany „z marszu", albowiem dysponujemy mniej lub więcej złożonymi konstrukcjami anten o niewielkich gabarytach. Problem rodzi się w chwili gdy zabieramy ze sobą urządzenie krótkofalowe. Szczęśliwcy posiadają proste w montażu anteny pionowe, których używają przy pracy na wyższych częstotliwościach. Wydaje się jednak, że pomimo wszystko, do pracy na 80 m niezastąpiony jest prosty dipol lub antena typu LW. Problem dopasowania anteny jest rozwiązany w przypadku używania urządzeń wyposażonych w skrzynki antenowe montowane wewnątrz urządzenia lub istniejące jako oddzielne elementy.

Sprawa budowy prostych „nisko nakładowych" anten wakacyjnych, wykonanych w stosunkowo łatwy i prosty sposób istnieje, co widać chociażby po publikacji podobnej anteny w QTC w dziale QRP. Podejrzewam jednak i to nie tylko ja, że w tamtym opisie kryje się błąd.

Tym razem korzystając z artykułów i opisów zamieszczonych w prasie angielskiej (SPRAT) i niemieckiej (QRP Report) przedstawiam prostą w wykonaniu antenę przenośną, wyglądającą tak samo jak w cytowanej polskiej publikacji. Antenę tworzą stosunkowo prosty w wykonaniu obwód rezonansowy i odpowiednio długi przewód antenowy. Cewka może być nawinięta jako powietrzna lub na rdzeniu ferrytowym, trymer jest ceramiczny, a przewód to nic innego jak tylko popularny, jednożyłowy przewód elektryczny w izolacji polwinilowej lub polietylenowej o przekroju 2,5 mm2. Równie dobrze sprawuje się tutaj linka jak i drut (Dy, Ly, LgY, itp.). Obwód rezonansowy najlepiej umieścić w pudełku plastikowym, dość szczelnie zamykanym, co uchroni go przed bezpośrednim wpływem warunków atmosferycznych. Jako złącze zasilające od strony fidera, najlepiej użyć typowych gniazd i wtyczek UC. Długość anteny ***„l"*** obliczamy ze wzoru:

$$l = 150 \times (n-0{,}05) : f$$

gdzie:
l - długość anteny w metrach
n - liczba połówek fali obliczanej anteny
f - częstotliwość pracy anteny w MHz

Wzór jest nieskomplikowany i każdy zainteresowany może sam obliczyć długość anteny w zależności na jakiej częstotliwości zechce pracować.

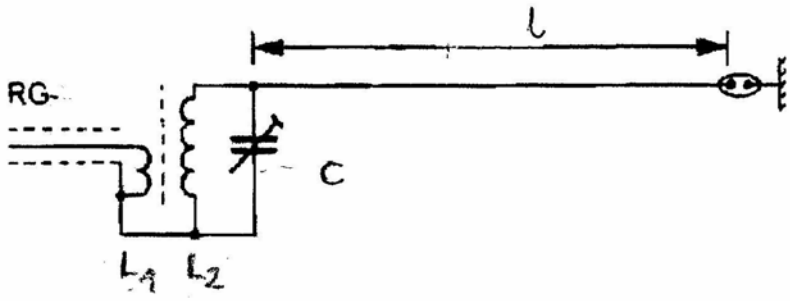

Z posiadanej przeze mnie dokumentacji wynika, że cewka L2 najczęściej nawijana jest drutem nawojowym w emalii o średnicy 0,4 do 0,5 mm, (nawet do 1 mm) cewka sprzęgająca L1 liczy 2 zwoje nawinięte drutem nawojowym o średnicy ok. 1 mm również w emalii. Trymer najlepiej ceramiczny, ale można zastosować również i z innym dielektrykiem.
Poniżej zamieszczona tabela podaje podstawowe parametry obwodów rezonansowych.

Pasmo w metrach	**Pojemność trymera w pF**	**Indukcyjność w µH**	**Ilość zwojów**	**Średnica nawinięcia w mm**
80	**200**	**15,0**	**20**	**60,0**
40	**100**	**10,0**	**16**	**50,0**
20	**50**	**3,5**	**9**	**50,0**
15	**50**	**1,5**	**6**	**50,0**
10	**50**	**1,0**	**5**	**50,0**

Obwody można wykonać jako powietrzne, ale można je nawinąć na dowolnym karkasie z materiału izolacyjnego.

Antenę tak wykonaną można rzeczywiście zawiesić w praktycznie każdych warunkach terenowych najlepiej jako poziomą, ale również jako „skośny promień”. Długość fidera nie jest krytyczna.

Wszyscy, którzy mają dostęp do rdzeni ferrytowych mogą nawinąć obwody rezonansowe właśnie na nich prowadząc przy okazji różne eksperymenty co do ilości nawijanych zwojów i częstotliwości rezonansowej nawijanych uzwojeń. Nie będę tutaj przytaczał wzorów ustalających wzajemne zależności związanych z przenikalnością magnetyczną zastosowanych rdzeni a ilością nawijanych zwojów i indukcyjnością tak nawiniętego obwodu albowiem znaleźć to możemy w ogólnie dostępnej literaturze przeznaczonej dla radiotechników i krótkofalowców.

Natomiast wszystkim, którzy mają dostęp do rdzeni ferrytowych firmy „Amidon” proponuję ewentualną budowę obwodów wg poniższej tabeli:

Pasmo w MHz	C (pF)	L (µH)	Ilość zwojów T50-2	Ilość zwojów T80-2	Ilość zwojów T130-2	Ilość zwojów T200-2	Ilość zwojów T200-2a
3,5	200	10,30	46	43	30	29	22
7,0	100	5,20	32	32	22	21	15
10,1	100	2,50	22	21	15	14	11
14,0	50	2,60	23	22	15	14	11
18,1	50	1,54	18	17	12	11	8
21,0	50	1,15	15	14	10	10	7
24,9	50	0,85	13	12	9	8	6
28,0	50	0,64	11	10	8	7	5
28,0	25	1,30	16	15	11	10	7

Zachęcam do eksperymentowania i podzielenia się swoimi doświadczeniami z Redakcją „Krótkofalowca”. Chętnie zamieścimy korespondencję w tej sprawie na łamach naszego pisma.

Klucz elektroniczny

Chociaż wielu z nas ma wątpliwości, czy w dobie szeroko rozpowszechnionych technik związanych z nadawaniem i odbiorem sygnałów cyfrowych, warto jeszcze „bawić się” w telegrafię, uważamy, że w dalszym ciągu warto. Tym bardziej, że do nadawania zaczynamy używać coraz sprawniej działających kluczy elektronicznych.

Dzisiaj przedstawię klucz tego właśnie rodzaju, opracowany i wykonany przez niemieckiego krótkofalowca Uwe Kűrschnera -DL7UWE. Jego opis i schemat został zamieszczony w Nr 4/03 pisma Funk Amateur, które to możemy znaleźć w archiwach ŁOT PZK. Ciekawostką tego rozwiązania jest fakt nie używania w urządzeniu przekaźnika tylko zrealizowanie kluczowania przy pomocy dostępnego i taniego tranzystora mocy MOSFET BUZ 10. Zastosowane rozwiązanie umożliwia kluczowanie bezpośrednia nadajników zasilanych napięciem do 12 V. Jako manipulator wykorzystano element z przekaźnika polaryzowanego, które niewątpliwie znajdują się jeszcze w „klamotach” niejednego krótkofalowca. Publikowany opis klucza zawiera niewiele elementów i wg autora jest bardzo prosty w budowie i późniejszym uruchomieniu. Uważamy, że publikowane schematy i rysunki całkowicie wystarczą do budowy klucza.

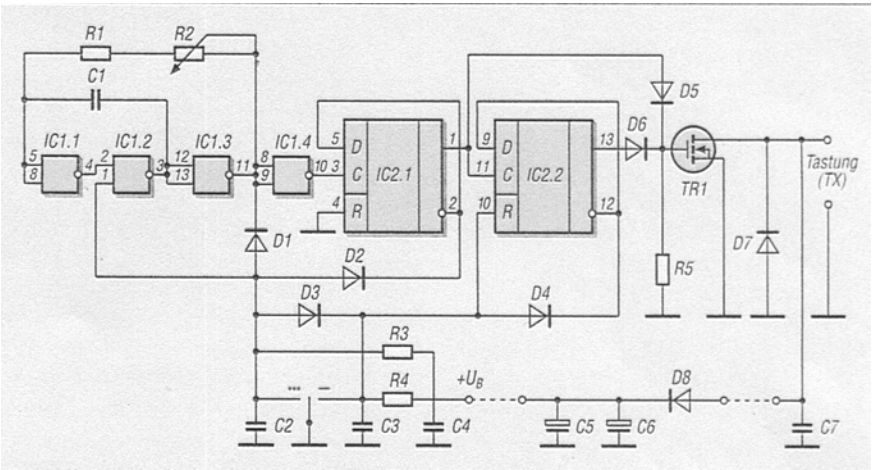

Rys.1. Schemat ideowy klucza

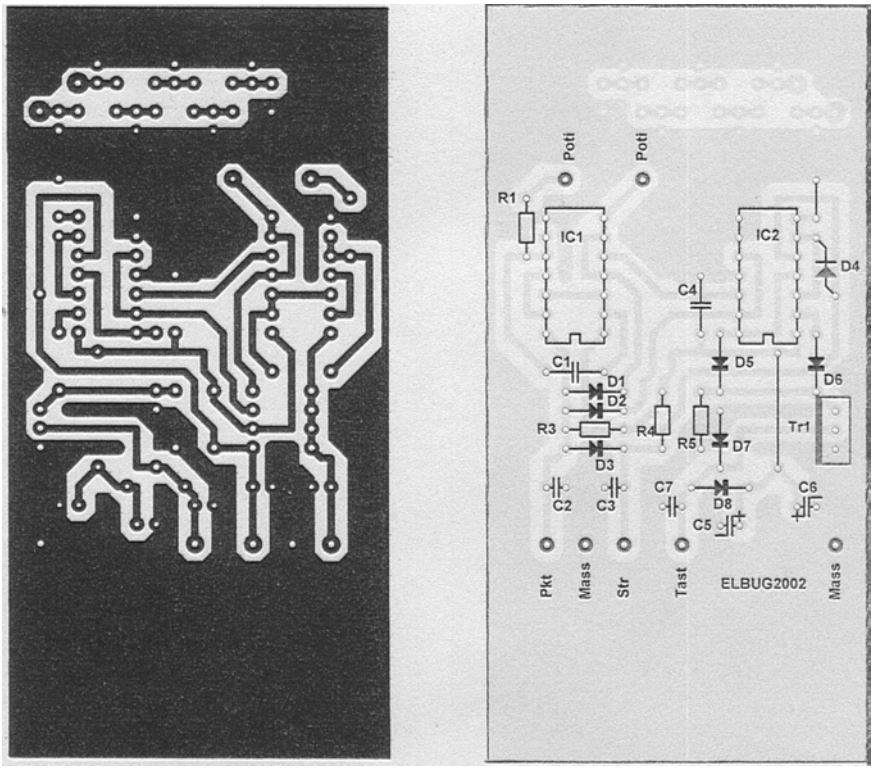

Rys 2 i 3. Płytka drukowana (skala 1:1) oraz rozmieszczenie elementów na gotowej płytce

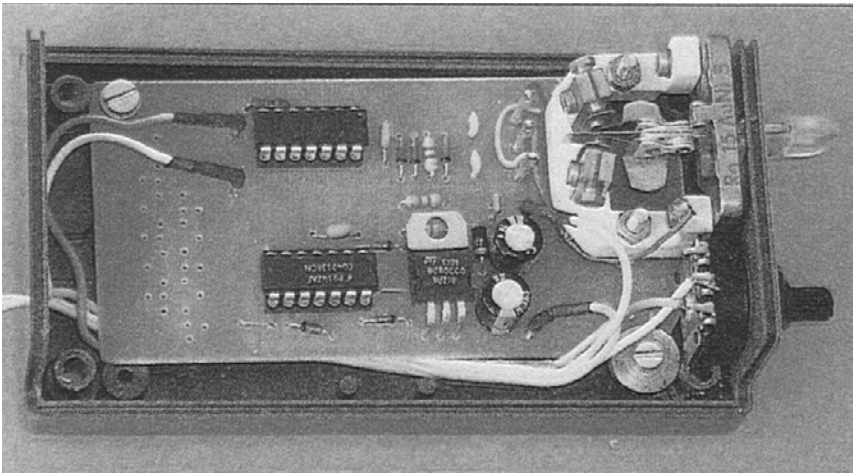

Rys 4 Fotografia klucza wykonana przez autora

Temat rzeka ...
czyli o skrzynkach antenowych po raz kolejny

W jednym z poprzednich numerów „Krótkofalowca” podaliśmy opis i schemat umożliwiający wykonanie skrzynki antenowej. W dzisiejszym numerze przedstawiamy inną, naszym zdaniem dość prostą w budowie, skrzynkę antenową. Schemat i jej opis znaleźliśmy we francuskim piśmie przeznaczonym dla krótkofalowców **Radio - REF Nr 7/97.** Autorem opracowania jest **Michel Pelhate F3ZZ**. Uważamy, że przedstawione rysunki i fotografie pozwolą każdemu, choć trochę majsterkującemu krótkofalowcowi na skopiowanie urządzenia.

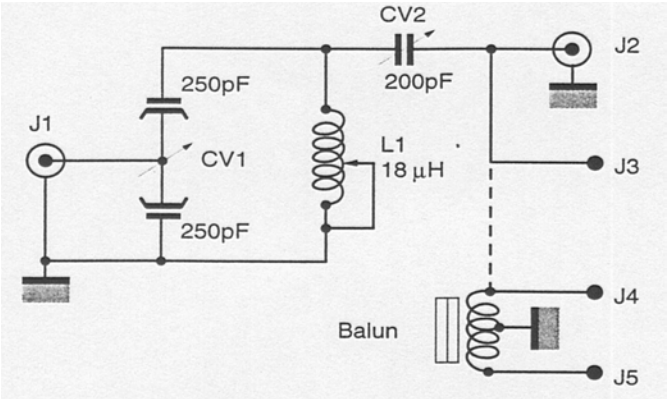

Rys. 1. Podstawowy schemat skrzynki antenowej

Aby opis stał się jasny, podajemy spis użytych przez autora części i podzespołów:
CV1 : kondensator zmienny, powietrzny, podwójny 2 x 250 pF/1000 V
CV2 : kondensator zmienny, pojedynczy 200 pF/1000V
J1-J2 : gniazda koncentryczne PL259 (UC)
J3-J4-J5 : zaciski laboratoryjne
L1 : Cewka o zmiennej indukcyjności 18 µH
Do skrzynki antenowej można dobudować „balun" 1:4, umożliwiający zasilanie anten przewodem symetrycznym. Balun nawinięty jest na pierścieniu ferrytowym o średnicy 4-5 cm i posiada 10 zwojów drutu o średnicy 1 mm nawiniętych bifilarnie.

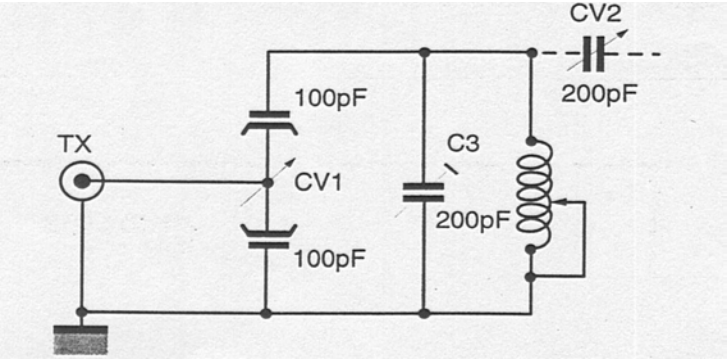

Rys. 2. Wariant schematu budowy skrzynki

W przypadku zastosowania konensatorów zmiennych, podwójnych o innej, mniejszej pojemności można zastosować wariant budowy z rys. 2.

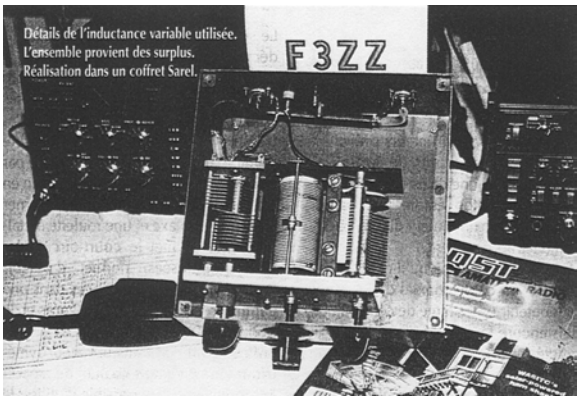

Rys.3. Skrzynka wykonana przez autora F3ZZ

Krótkofalarski rachunek sumienia

Krótkofalowiec jest dżentelmeński i nigdy świadomie nie używa eteru dla swojej rozrywki...

Czy zawsze słuchasz uważnie na danej częstotliwości, którą zamierzasz zająć, aby nie przeszkodzić innym swoim CQ?

Czy proszony przez inną stację o zwolnienie częstotliwości, robisz to, czy też przekonujesz faceta, że nikt nie jest właścicielem danej QRG albo, że jesteś tu już od godziny...

Jeżeli ktoś zwraca Ci uwagę na nieprawidłową pracę Twojego TRX-a, to wyłączasz transceiver i szukasz usterki, czy też kontynuujesz pracę w eterze?

Czy przesiadujesz na lokalnym przemienniku godzinami, gadając z kolegami i blokując dostęp innym bardziej potrzebującym, czy też starasz się używać częstotliwości simpleksowej, kiedy tylko jest to możliwe?

Czy proszony o QSL, wypisujesz ją i wysyłasz jak najszybciej?

Jeśli Twoja stacja powoduje TVI lub BCI, to starasz się je wszelkimi dostępnymi środkami, nawet jeśli przyczyna nie leży w niesprawności Twojego sprzętu?

Czy pracując w dużym DX pile-up, słuchasz uważnie instrukcji stacji DX-owej, czy też wołasz cały czas, nie zważając na innych?

Krótkofalowiec jest lojalny...

Czy jesteś członkiem lub wspomagasz w inny sposób Polski Związek Krótkofalowców, który działając w imieniu wszystkich krótkofalowców polskich stara się chronić Cię przed zaborczością innych użytkowników eteru, walczy o poszerzenie i pozyskiwanie nowych pasm?

Czy należysz do lokalnego klubu krótkofalowców i aktywnie w nim działasz, czy też „latasz solo"?

Jeżeli używasz przemiennika lub innych urządzeń oferujących Ci kontakt z innymi przyjaciółmi i zapewniającymi dostęp dalej niż Twoja stacja potrafi, to czy wspomagasz utrzymanie ich „na chodzie" lub oferujesz inny rodzaj współpracy z grupą osób, która te urządzenia utrzymuje w gotowości do pracy?

Jeżeli nie zgadzasz się z polityką prowadzoną przez PZK, to piszesz do wybranej osoby w ZG PZK czy też „wieszasz psy" na PZK przy każdym QSO?

Czy zdajesz sobie sprawę z tego, że każde Twoje pojawienie się w eterze jest słyszane przez tysiące innych radioamatorów, którzy ze sposobu Twej pracy na pasmach wyrabiają sobie zdanie o stanie krótkofalarstwa w SP?

Krótkofalowiec jest postępowy...

Czy starasz się bliżej poznać budowę i zasadę działania sprzętu używanego przez Ciebie, czy też uważasz, że jest to zbyt trudny temat dla Ciebie...

Czy pracujesz zawsze najmniejszą mocą pozwalającą na utrzymanie łączności w danych warunkach, czy też włączasz „dopalacz" automatycznie wraz z zapaleniem światła w Twoim kąciku operatorskim?

Czy posiadasz instrukcje obsługi do Twoich urządzeń i czy zaznajomiłeś się z ich obsługą i zasadą działania?

Czy czytałeś ostatnio jakiś „techniczny" artykuł w periodykach poświęconych krótkofalarstwu?

Czy w ciągu ostatniego roku skonstruowałeś jakiekolwiek urządzenie będące częścią Twojego wyposażenia lub czy postawiłeś (zawiesiłeś) jakąś nową antenę?

Czy jesteś uczciwy w podawaniu raportów RST innym, czy też Twój raport to zawsze 599 lub 59?

Czy jesteś biegły w slangu i kodzie Q, przynajmniej w najczęściej stosowanym zakresie?

Czy proszony o pomoc w nawiązaniu łączności przez innego krótkofalowca, pomagasz mu, czy też natychmiast uciekasz z częstotliwości?

Krótkofalowiec jest koleżeński...

Czy odwiedzasz segmenty pasm KF przeznaczone dla nowicjuszy i pracujesz z nimi, dając im odczucie, że są pełnoprawnymi członkami naszej krótkofalarskiej rodziny?

Czy słysząc stację, która w rażący sposób łamie przepisy lub pracuje w niewłaściwy sposób, starasz się w sposób kulturalny i na osobności wyjaśnić w czym tkwi problem, czy też „trąbisz" na pasmach, że SPXXXX to bałwan i kompletny ignorant?

Czy starasz się przekazać Twoją wiedzę techniczną i kunszt operatorski swoim młodszym kolegom, czy też „gasisz" ich niezrozumiałymi dla nich komentarzami i wytykasz im, że z taką wiedzą na pewno nie zdołają zdobyć własnej licencji?

Czy unikasz żartów o charakterze politycznym, rasistowskim lub nieprzyzwoitych i odmawiasz QSO, którego charakter może być dla operatorów, będących członkami mniejszości (jakichkolwiek)?

Gdy na lokalnym przemienniku usłyszysz CQ od nowej, nie słyszanej przez Ciebie jeszcze stacji, to odpowiadasz jej, czy milczysz, ponieważ „facet" nie należy do Twojej „kliki"?

Gdy rozmawiasz z innymi krótkofalowcami, to czy próbujesz dowiedzieć się czegoś więcej o tych ludziach, o ich opiniach i planach dotyczących interesujących was obu spraw?

Czy kiedykolwiek posłałeś komplement pod adresem stacji, której operator(ka) pracuje na wysokim poziomie, będąc wzorem do naśladowania?

Krótkofalowiec jest zrównoważony...

Czy Twój dzień podzielony jest na pracę, sen i krótkofalarstwo, czy też poświęcasz czas na inne zajęcia z członkami rodziny i przyjaciółmi?

Czy masz przyjaciół, których zainteresowania są diametralnie różne od Twoich i możesz z nimi dyskutować o nich tak, jak w krótkofalarstwie z klubowymi kolegami?

Czy pomyślałeś o tym, że Twoje opowieści o najnowszych osiągnięciach DX-owych mogą nudzić członków rodziny, Twoich kolegów w pracy i przyjaciół?

Czy myślisz czasem o tym, iż kupno nowego, drogiego TRX-a uniemożliwi członkom Twojej rodziny zaspokojenie ich własnych potrzeb lub kupno innych, bardziej potrzebnych rzeczy?

Krótkofalowiec jest patriotą...

Czy kiedykolwiek uczestniczyłeś w akcji ratowania czyjegoś życia lub zdrowia, wspomagając to własnymi umiejętnościami pracy w eterze i używając swojej stacji?

Opracowano na podstawie ankiety FCC z QST 5/91 r

Przedrukowano z niewielkimi poprawkami ze „Świata Radio" Nr 10/2003 za zgodą Redaktora Naczelnego tego pisma.

Ciekawostki

Najmniejszy tranzystor NEC

Japoński dziennik Asahi Shimbun doniósł w poniedziałek (09.12.2003), że japoński potentat w dziedzinie elektroniki NEC skonstruował najmniejszy tranzystor świata – wynalazek, który mógłby doprowadzić do powstania superkomputera o rozmiarach zwykłego biurowego PC.

Dziennik sprecyzował, powołując się na źródła informacyjne firmy, że nowy tranzystor jest 18 razy mniejszy od najpopularniejszych obecnie produkowanych seryjnie tranzystorów, Przy zastosowaniu nowej technologii klasyczny „chip" mierzący 1 centymetr kwadratowy mógłby pomieścić 40 miliardów tranzystorów, około 150 razy więcej niż obecnie, podał dziennik.

Rozmiary ogromnych superkomputerów, zdolnych do wykonywania 600 miliardów operacji na sekundę, mogłyby być w ten sposób zredukowane do rozmiarów zwykłego biurowego PC, dodał wysokonakładowy dziennik.

Badacze NEC powinni zaprezentować wynalazek podczas konferencji organizowanej od poniedziałku (15.12.2003) w Waszyngtonie (International Electron Devices Meeting). Techniki produkcji powinny zostać udoskonalone przed rozpoczęciem produkcji seryjnej. Dziennik podał, że NEC liczy na wprowadzenie tranzystora na rynek ok. 2020 roku*.

Źródło: Lycos Technologie

*Wydaje się to trochę późno – prawdopodobnie jest to błąd edytorski w oryginale (przyp. tłum.).

Od Redakcji: Dziękujemy Kol. Pawłowi SP7TEV, który przetłumaczył i dostarczył tekst do Redakcji „Krótkofalowca". Z zainteresowaniem czekamy na informację, czy w zapowiadanym terminie wspomniany wynalazek został zaprezentowany.

XV Zjazd Krajowy Polskiego Związku Krótkofalowców

Rynia, 22-23.05.2004