Łódzki Oddział Terenowy
Polskiego Związku Krótkofalowców

KRÓTKOFALOWIEC

PISMO PRZEZNACZONE DLA KRÓTKOFALOWCÓW

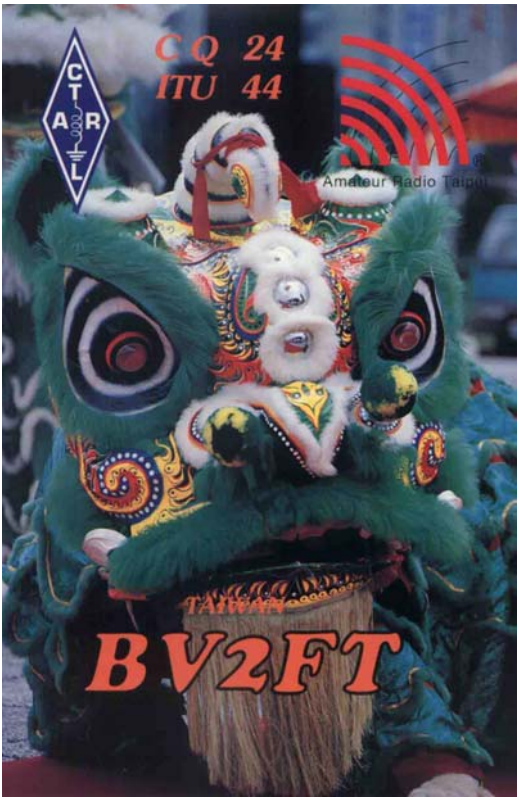

Kwartalnik **Nr 2/4/2004**

POLSKI ZWIĄZEK KRÓTKOFALOWCÓW

Istnieje od 22 lutego 1930 roku
Członek Międzynarodowej Unii Radioamatorskiej (IARU)
Sekretariat Zarządu Głównego
ul. Modrzewiowa 25, 85-613 Bydgoszcz
P.O. Box 13, 85-613 Bydgoszcz 13
Tel./fax: 0-prefix-52 372 16 15
e-mail: hqpzk@pzk.org.pl
Centralne Biuro QSL: P.O. Box 54, 85-613 Bydgoszcz 13

PREZYDIUM ZARZĄDU GŁÓWNEGO

Prezes - Piotr Skrzypczak SP2JMR
V-ce prezes ds. organizac. - Jerzy Wojniusz SP2PI
V-ce prezes ds. sportowych - Jan Gimiński SP2BMX
Sekretarz Generalny - Czesław Mrall SP2UKB
Skarbnik - Aleksander Markiewicz SP2UKA

ŁÓDZKI ODDZIAŁ TERENOWY
Polskiego Związku Krótkofalowców

tŁódź, ul. Przędzalniana 102/104, blok Nr 13, piętro XI
tel. (0-prefix-42) 683-15-65, 251-75-69
adres dla korespondencji: P.O. Box 442, 90-950 Łódź 1

ZARZĄD ODDZIAŁU

Prezes - Jerzy Jakubowski SP7CBG
V-ce prezes - Tadeusz Grall SP7FP
Sekretarz - Piotr Młynarski SQ7MPJ
Skarbnik - Zbigniew Gniotek SP7MTU
QSL Manager - Sławomir Braun SP7HB
Członek Zarządu - Ryszard Kozłowski SP7ELS

KOMISJA REWIZYJNA ODDZIAŁU

Przewodniczący - Janusz Janowski SP7KI
Sekretarz - Andrzej Lenart SQ7AC
Członek - Bogusław Michalski SP7GRW

KRÓTKOFALOWIEC

Nr 2/4/2004

Kwartalnik przeznaczony dla krótkofalowców, ukazujący się nakładem Łódzkiego Oddziału Terenowego Polskiego Związku Krótkofalowców
Otrzymują bezpłatnie członkowie Łódzkiego Oddziału Terenowego

Redaguje:
zespół pod kierownictwem
SP7CBG

Spis treści::

Od Redakcji 4

Z życia Oddziału..... 5

Nasłuchowcy 8

Przed XV Zjazdem PZK 11

Band-plan 12

Historia Krótkofalarstwa Łódzkiego 14

Dział techniczny 16

Ciekawostki 23

Karta QSL na okładce pochodzi ze zbiorów SP7XK

Łódzki Oddział Terenowy
Polskiego Związku Krótkofalowców

Od Redakcji

Koleżanki i Koledzy

Ani się obejrzeliśmy a tu już WIOSNA i życie nasze staje się radośniejsze. Może to również i z tej przyczyny, że oto leży już przed Wami kolejny czwarty numer „Krótkofalowca”, ale może i dlatego, że za niespełna półtora miesiąca będzie miał miejsce kolejny już XV Zjazd Krajowy Polskiego Związku Krótkofalowców. Delegatów już wybraliśmy tak więc należy się zastanowić co nasi delegaci mają wnieść na to najwyższe przecież forum naszego Związku. Może warto pokusić się o to, aby przedstawili propozycje mające na celu konsolidację wszystkich polskich krótkofalowców w utrzymaniu już nabytych praw oraz uzyskaniu dalszych w tak istotnych w naszej działalności sprawach jak chociażby prawo do montażu anten, czy wyłączenie nas z obowiązku dokonywania pomiarów instalacji antenowych. Poniedziałkowe (i nie tylko) dyskusje w pomieszczeniach Oddziału, powinny te sprawy skrystalizować.

Inną istotną - i można powiedzieć, a lepiej napisać - dla wielu z nas sprawą prestiżową, jest problem związany z ponownym uruchomieniem przemiennika 2-metrowego. O sprawie tej piszemy na dalszych kartach naszego pisma. Być może, że w najbliższym czasie uda się rozwiązać i ten problem.

Kolejna sprawa, nad którą moim zdaniem trzeba się zastanowić to sprawa opłacania składki członkowskiej, w równej mierze na rzecz PZK jak i Oddziału. I o tej sprawie słów kilka znajdziecie w Krótkofalowcu.

I na zakończenie jeszcze jedna intrygująca mnie od dawna sprawa. Wytłumaczcie mi proszę jak to się dzieje, że na temat działalności Oddziału czy też PZK, podejmowanych przez Zarządy decyzji i działań najwięcej do powiedzenia mają osoby nie zrzeszone w Związku, czyli najmniej kompetentne w tych sprawach ?

Wasz SP7CBG

Z życia Oddziału

Zgodnie z wcześniejszymi zawiadomieniami, w dniu 21 lutego br w Domu Kultury „Zarzewie”, miało miejsce Walne Zebranie członków Łódzkiego Oddziału Terenowego Polskiego Związku Krótkofalowców. W zebraniu, które rozpoczęło się w drugim terminie, uczestniczyło 32 członków Oddziału. Przedstawicielem Prezydium Zarządu Głównego był sam Prezes PZK Piotr Skrzypczak SP2JMR. Celem zebrania obok zapoznania się ze sprawozdaniem Zarządu Oddziału i Komisji Rewizyjnej o działalności w latach 2001—2003, był wybór delegatów na XV Zjazd Krajowy PZK oraz zapoznanie się z projektem zmian w statucie naszej organizacji.

Po wybraniu Prezydium Zebrania w składzie: Przewodniczący - Piotr SQ7MPJ, Sekretarz - Jurek SP7NJT i członek Andrzej - SQ7AC, rozpoczęto zebranie. Prezes Oddziału - Jurek SP7CBG przedstawił krótko sprawozdanie z działalności a Andrzej SQ7AC sprawozdanie Komisji Rewizyjnej. W kolejności głos zabrał Prezes PZK Piotr SP2JMR, który przedstawił dotychczasowe osiągnięcia i porażki urzędującego Prezydium i Zarządu Głównego PZK. Dodatkowo krótko omówił przygotowany pod kierownictwem Jurka SP2PI projekt statutu, oraz zapoznał zebranych z najbliższymi planami w działalności Związku (o tym napisaliśmy również w innym miejscu Krótkofalowca).
Następnie przystąpiono do wyboru delegatów na Zjazd.

Zgodnie z obowiązującą w tym zakresie ordynacją wyborczą, w Oddziale naszym wybieraliśmy 3 delegatów jako, że Oddział liczy wg stanu na dzień 31.12.2003 r 101 członków (wybierano po jednym delegacie na każdą rozpoczynającą się „pięćdziesiątkę” członków). Zgłoszono 5 kandydatów. W wyniku głosowania wybrano w kolejności otrzymanych głosów następujących Kolegów: Jurka Jakubowskiego SP7CBG, Zbyszka Gniotka SP7MTU i Tadeusza Gralla SP7FP. Zastępcami delegatów zostali wybrani: Czesiek Kamczyc SP7XK i Tadeusz Baranowski SP7FDV.

W czasie liczenia głosów miała miejsce dyskusja na tzw „żelazne” tematy: związane z budową i uruchomieniem łódzkich przemienników, zwiększeniem ilości członków ŁOT, uczestnictwem w Zawodach Łódzkich, podjęciem odpowiednich kroków przez ZG PZK w celu obowiązkowej przynależności do PZK itp. .Oprócz członków Oddziału w dyskusji czynny udział brał również Prezes PZK, komentując i wyjaśniając wiele spraw i wątpliwości na bieżąco. Dyskusja prowadzona w miłej i pełnej zrozumienia dla poczynań obecnych władz PZK atmosferze trwała ok. 1 godziny. Zebranie zakończyło odczytanie i przyjęcie wniosków i propozycji do uwzględnienia w dalszej działalności Łódzkiego Oddziału Terenowego i Zarządu Głównego PZK.

Warto dodać, że w przerwie obrad dużym wzięciem cieszyły się krótkofalarskie mapy świata uwzględniające aktualne podziały polityczne świata, z naniesionymi prefiksami oraz mapa QRA-Lokatorów Europy, przywiezione przez SP2JMR, które można było zakupić po stosunkowo niskich cenach.

W dniu 29 stycznia br, Zarząd ŁOT PZK na swoim posiedzeniu podjął uchwałę dotyczącą uhonorowania dotychczasowej działalności na rzecz polskiego krótkofalarstwa nominowaniem do Złotej Odznaki Honorowej i Odznak Honorowych PZK dla niżej wymienionych członków naszego Oddziału. Wśród nominowanych są:

- na Złotą OH PZK - Tadeusz Grall SP7FP
- na OH PZK - Czesław Kamczyc SP7XK
  - Jerzy Turbiński SP7NJT
  - Ryszard Kozłowski SP7ELS
  - Sławomir Braun SP7HB
  - Krzysztof Moczkowski SP7DCS

Wszyscy nominowani kandydaci zdaniem Zarządu ŁOT PZK spełniają wymagania regulaminu Odznak Honorowych, a ich niekwestionowany wkład w rozwój krótkofalarstwa w okręgu łódzkim zasługuje na przyznanie tego zaszczytnego wyróżnienia związkowego. Być może, że w chwili, kiedy otrzymacie nasze pismo do rąk, Zarząd Główny PZK, który będzie obradował w dniu 17 kwietnia br. poprze zdanie naszego Zarządu Oddziału i przyzna im Odznaki Honorowe. O ewentualnej uroczystości wręczenia Odznak poinformujemy w oddzielnym komunikacie.

Zarząd Łódzkiego Oddziału Terenowego PZK zdaje sobie sprawę, że wielu naszych krótkofalowców zasługuje na takie odznaczenia. Podczas dyskusji rozpatrywano kandydatury dużo większej ilości osób. Jednakże czasami wykroczenia przeciwko obowiązującemu Regulaminowi Radiokomunikacyjnemu, „Ham Spiritowi", czy najczęściej mała aktywność w działaniach na rzecz PZK, uniemożliwiły podjęcie uchwały i wystąpienie do ZG PZK o nadanie odznak. Mamy nadzieję, że sytuacja w najbliższym czasie zmieni się diametralnie.

Często pod adresem Zarządu Oddziału kierujecie swoje pytania związane z uruchomieniem przemienników. Na dzień dzisiejszy sprawa ta wygląda następująco. Oddział jest w posiadaniu dwóch sprawnych urządzeń przeminnikowych; jednego przystosowanego do pracy w paśmie 2-metrowym, eksploatowanego przez wiele lat przez łódzkich krótkofalowców, oraz drugiego, pracującego w paśmie 70-cio centymetrowym, zupełnie nowego, dotychczas nie eksploatowanego Na oba urządzenia posiadamy stosowne pozwolenia na pracę. Niestety nie mamy możliwości zainstalowania ich w miejscach, na które opiewają pozwolenia, ze względu na koszty związane z ich montażem i późniejszą eksploatacją. Dotychczas korzystaliśmy z darmowego montażu i nie ponosiliśmy żadnych kosztów związanych z eksploatacją urządzeń poza ewentualnymi naprawami. Obecnie nie stać naszego Oddziału na wnoszenie opłat za dzierżawę pomieszczenia, w których urządzenia mogą być umieszczone jak również opłat za zużytą energię elektryczną. Minęły, niestety czasy, w których korzystaliśmy z darmowego dostarczania energii czy braku opłat dzierżawnych. W przypadku przemiennika dla pasma 70 cm brakuje nam również odpowiedniego dupleksera umożliwiającego jego szybkie uruchomienie.

Nie oznacza to, że nie podejmujemy żadnych działań w tej sprawie. Wydaje się, że w najbliższym czasie skorzystamy z możliwości zainstalowania części odbiorczej przemiennika 2 m w jednej z podłódzkich miejscowości. Szukamy lokalizacji dla części nadawczej i dla urządzenia na 70 cm. Być może uda się nam uzyskać w tej sprawie pomoc Wydziału Zarządzania Antykryzysowego Miasta Łodzi. W tym przypadku jesteśmy w stanie urządzenia zainstalować w bardzo krótkim czasie. Aby rozwinąć ten temat musimy poinformować wszystkich użytkowników Packet Radio, że i tutaj w najbliższym czasie czeka nas modernizacja systemu i urządzeń. Będzie się to wiązało z czasowym wyłączeniem urządzeń z pracy. W dalszym ciągu kontynuowana jest budowa nowego przemiennika 2 m. Dla potrzeb przebudowy poszukiwane są dwa radiotelefony np. firmy Motorola dla pasma 145 MHz, w zamian których możemy oddać dwa radia na pasmo 70 cm. Jeżeli ktokolwiek jest nam w stanie pomóc prosimy o nawiązanie kontaktu z Oddziałem.

I jeszcze jedna sprawa, którą trzeba niejako przy okazji poruszyć. Otóż najwięcej pretensji i „gorzkich żali" pod adresem władz Oddziału wylewają ci, którzy nawet palcem nie ruszyli aby nam okazać jakąkolwiek pomoc. Oni i tak wiedzą swoje i to wiedzą o tym wszystkim jeszcze lepiej niż członkowie Zarządu. Ciekawe, prawda? I co gorsza, swoją „wiedzę" przekazują innym. To już nie „pasożyty" jak swego czasu taką grupę ludzi określił Prezes PZK, to naszym zdaniem zwykłe „bezmózgowia". Dlatego jesteśmy pełni uznania dla krótkofalowców, którzy nie będąc członkami Oddziału i PZK wspierają nas swoimi datkami i pracą w utrzymaniu istniejących urządzeń. I właśnie za to serdecznie im dziękujemy.

Zgodnie z obowiązującą procedurą w Walnym Zebraniu członków Łódzkiego Oddziału Terenowego PZK uczestniczył przedstawiciel Prezydium PZK w osobie samego Prezesa Kol. Piotra SP2JMR. Może to świadczyć o uznaniu jakim cieszy się nasz Oddział w strukturach PZK.

Jak zwykle dzieje się przy takich okazjach dostał swoje „pięć minut" na wystąpienie, które skrupulatnie wykorzystał przedstawiając ostatnie dokonania Prezydium. Mówił o wielu inicjatywach, podjętych w ostatnim czasie w tym o umowie z Korporacją AVT oraz Redakcją „Świata Radio", które staje się na jej mocy oficjalnym czasopismem Polskiego Związku Krótkofalowców. Wszystkie Oddziały Terenowe będą je otrzymywały darmo, a przed Związkiem otwiera się możliwość dotarcia do szerokiego grona odbiorców. Wspomniał również o projekcie nowego Statutu (do wglądu w Oddziale), który dodatkowo jeszcze należy dostosować do Ustawy o Pożytku Społecznym i Wolontariacie. Poinformował zebranych o nawiązaniu bliższych kontaktów z Niemieckim Związkiem Krótkofalowców DARC, która może przynieść obu stronom wymierne efekty. Mówił również o propozycjach zmian w niektórych obowiązujących już ustawach (Prawo budowlane, Prawo Ochrony Środowiska), które mają na celu złagodzenie bądź całkowite wyeliminowanie przepisów utrudniających „życie" krótkofalowcom. Spotkanie z Piotrem SP2JMR ogół zebranych zaliczyło do bardzo ciekawych i potrzebnych. Być może w niedługim czasie zaprosimy Piotra ponownie do Łodzi na spotkanie z krótkofalowcami.

Nasłuchowcy

Dla większości krótkofalowców, nasze hobby kojarzone jest głównie z nadawcami i prowadzeniem korespondencji radiowej. To oczywiste, bo nadawców słychać podczas pracy radiowej, widać ich anteny i czasami powodują zakłócenia. Jednak u podstaw łączności radiowej leży słuchanie, bo praktycznie od tego wszystko się zaczyna. Każdy nadawca, zanim „połknął" bakcyla krótkofalarstwa, przysłuchiwał się pracy innych, obserwował pracę radioamatorów przy radiostacji, a potem sam siadał przy odbiorniku i rozpoczynał słuchanie.

Jeśli spojrzymy na pracę nadawcy, to można zaobserwować, że większość z nas zdecydowanie więcej czasu poświęca na słuchanie niż na nadawanie. To logiczne i normalne, bo u podstaw sukcesów każdego nadawcy leży „polowanie" na ciekawe stacje – DX-y, punktujących stacji do dyplomów lub uczestników zawodów.
I kolejna sprawa, obecnie zapomniana a przecież bardzo ważna. Większość z obecnych nadawców, którzy swoją pierwszą licencję zdobywali w latach 60-tych; 70-tych, przygodę z krótkofalarstwem rozpoczynała od uzyskania licencji nasłuchowej i dopiero po pewnym czasie, zdobyciu niezbędnej wiedzy i umiejętności, po zdaniu egzaminu państwowego stawali się nadawcami.

A więc z całą stanowczością można powiedzieć, ze u podstawą radioamatorstwa jest słuchanie i nasłuchowcy. Należy zatem sądzić, że sprawy nasłuchowców powinny być nam bardzo bliskie i całkowicie uregulowane. Od bardzo dawna odnoszę wrażenie, że w naszym środowisku brak zainteresowania sprawami nasłuchowców. Owszem, w zawodach, w klasyfikacjach końcowych, można zauważyć wykazy nasłuchowców, ale praktycznie na tym kończy się informacja o tej dziedzinie naszego hobby. Kilka listów i e-maili skierowanych do mnie od nasłuchowców spowodowało, że temat ten wzbudził moje zainteresowanie. Na skierowane pytania o kontakt z klubem nasłuchowym, po długich poszukiwaniach, stwierdziłem, że nie potrafię dać jednoznacznej odpowiedzi. Po długich poszukiwaniach w swoich archiwach, próbowałem odtworzyć ostatnie kontakty z klubem SWL, ale kończą się one na roku 1993, a ostatni znany mi kontakt to znak SP9 93430 i adres kontaktowy. Niestety, na mój list nie otrzymałem odpowiedzi. Wśród swoich dokumentów znalazłem natomiast stara licencję nasłuchową, z roku 1968, o znaku SP3 47016 – to moja licencja nasłuchowa, o której zapomniałem na wiele lat. To nie jest rewelacyjne odkrycie gdyż większość z nas, swoją przygodę z radiem rozpoczynała od odbiornika nasłuchowego.

W ten sposób zrodził się pomysł, aby spróbować odtworzenia, odnowienia kiedyś istniejącego klubu nasłuchowego. Pozytywna odpowiedź z Prezydium PZK pozwoliła na rozpoczęcie działań zmierzających do tego celu. Wysłałem pisma od oddziałów PZK informujące o podjętych działaniach, opracowałem regulamin klubu, którego treść uzgodniono z Prezydium ZG PZK a także opracowałem pierwsze dokumenty i regulaminy sportowe.

Jak wynika z regulaminu klubu SP SWL C, jego członkiem może zostać każdy chętny, będący członkiem PZK. Sprawa nasłuchowców wydaje się bardzo prosta, gdyż znaki nasłuchowe można uzyskać tylko w OT PZK, a więc sprawa członkostwa w PZK jest oczywista. Osobną grupę stanowią sympatycy klubu, do których w pierwszym rzędzie zaliczamy zagranicznych nasłuchowców. Każda osoba popierająca działania SP SWL C, po przesłaniu stosownej informacji, zostanie także wpisana na specjalną listę.

Ponieważ nadchodziły już pierwsze zgłoszenia od nasłuchowców i nadawców, zgłaszające akces do klubu i oferujące pomoc w pracach klubowych. W ten sposób rozpoczął działalność klub nasłuchowy, SPSWLC, mający pełne poparcie władz PZK.

Zostało opracowane logo klubu, uruchomiona strona internetowa pod adresem **www.spswlc.webpark.pl** gdzie można znaleźć odpowiedzi na wiele pytań. Praktycznie, internetowa strona nasłuchowców jest kompletna, choć po sygnałach od odwiedzających sprawdzam ponownie i dokonuję pewnych korekt. Zgodnie z sugestiami nasłuchowców, zostały zamieszczone pytania, jakie pojawiały się w przeszłości na egzaminach krótkofalarskich. Nie dotarłem do wszystkich pytań, gdyż jest to niemożliwe. Jeśli ktoś z kolegów zna więcej pytań egzaminacyjnych, proszę o kontakt.

Po sugestiach od nasłuchowców i nadawców został opracowany certyfikat klubu, jako potwierdzenie przynależności do klubu nasłuchowego. Certyfikat jest wielkości A-5, podwójnie foliowany, a jego koszt z wysyłką to 4 znaczki na list zwykły.

U podstaw uprawiania hobby, jakim jest krótkofalarstwo, jest rywalizacja, często mająca podłoże sportowe. Najlepszą oceną takiej rywalizacji, są różne współzawodnictwa. Tak też jest w przypadku nasłuchowców, gdyż pozwala to pewną rywalizację, oczywiście sportową. Wzorując się na nadawcach, zostały opracowane regulaminy współzawodnictw dla nasłuchowców, które pozwalają wybrać najlepszy dla siebie wariant uczestnictwa, lub też zostać uczestnikiem wszystkich. Współzawodnictwa nasłuchowców są następujące:

- **Mistrz nasłuchów –** dotyczące przeprowadzenia jak najwięcej nasłuchów stacji polskich i zagranicznych w danym roku,
- **Wielopasmowe KF** – zalicza się potwierdzone kartami QSL nasłuchy, w podziale na kraje. Prowadzone w kategorii wielopasmowej jak i jednopasmowej.
- **Wielopasmowe UKF-** zaliczające potwierdzone kartami QSL nasłuchy stacji pracujących z różnych „dużych" kwadratów QTH lokatora.
- **SP SWL Contest** – zaliczające jak najlepsze miejsca w organizowanych w SP wybranych zawodach KF, według kalendarza PZK.
- **Dyplomowe** – zaliczające ilość uzyskanych dyplomów krótkofalarskich zdobytych zgodnie z regulaminem jak i za zawody krótkofalarskie.
- **SPPA** – potwierdzone powiaty polskie w pasmach KF i UKF.

Choć to dopiero początki, już docierają zgłoszenia, szczególne podziękowanie należy się Rafałowi SP3 19 032, który jako pierwszy zareagował na opublikowane w internecie regulaminy.

Na mój apel, do prowadzenia współzawodnictw sportowych nasłuchowców zgłosił się Rafał SP3 19032 i zgłoszenia należy przesyłać na jego adres, który podaje poniżej:
Rafał Wojtkowiak, ul. Mieszka I 5/8, 63-800 Gostyń, lub e-mail: **rafsp319032@wp.pl**
a zbliża się koniec roku i warto uczestniczyć w tak miłej zabawie.

Zwycięzcy w poszczególnych kategoriach współzawodnictwa, w danym roku, otrzymają specjalne dyplomy, a jeśli znajdziemy sponsorów, to także nagrody. Na dziś MK QTC funduje jedną roczną prenumeratę dla zwycięzcy w grupie **Mistrz Nasłuchów w roku.**

W ramach klubu zostały podjęte działania mające na celu wykonanie prostego odbiornika dla nasłuchowców. Dzięki uprzejmości Andrzeja SP5AHT otrzymaliśmy dokumentacje i płytki drukowane do dwóch różnych urządzeń, które zostały wykonane dzięki pomocy kolegów z OT PZK nr 27 a szczególnie klubu SP3KQV. Pierwszy to odbiornik oparty na układzie TRX'a ANTEK, opracowany dla popularnej „osiemdziesiątki", w którym wykonano montaż części odbiorczej i który w każdej chwili może być rozbudowany (uzupełniony) o elementy części nadawczej i wtedy staje się transceiverem małej mocy na pasmo 3,5 MHz.

Drugi to układ nazwany przez autora „ tester KF", który wykonano jako odbiornik przeznaczony dla pasma 7 MHz. Autor konstrukcji zaprojektował wymienne obwody wejściowe, dlatego rządzenie może być wykorzystywane na wszystkich pasmach KF.

Udało się przeprowadzić pewne uzgodnienia i Koledzy z klubu SP3KQV, w uzgodnieniu z Zespołem Szkół Elektronicznych w Kaliszu wykonają i uruchomią 10 sztuk odbiornika na pasmo 3,5 MHz. Potrzebne pieniądze na zakup części wyłożone zostaną z kasy PZK, a wykonane odbiorniki zostaną przekazane do dyspozycji ZG PZK.

Aktualnie akces do klubu złożyło 40 osób i zapewne ilość ta będzie systematycznie wzrastać. Ponieważ w swoich zamierzeniach miałem doprowadzenie do powstania klubu nasłuchowego, co na dziś udało się. Zakładam także, że moja rola w klubie nasłuchowym nie będzie znacząca i po pewnym czasie wszystkie sprawy nasłuchowcy wezmą w swoje ręce. Obiecuję, że jak tylko będzie taka potrzeba, to sprawy nasłuchowe będę popierał i promował na forum Zarządu Głównego PZK.

Jak na razie kontakt z klubem można utrzymywać poprzez adresy:
Zdzisław Chyba, skr. poczt. 103, 63-700 Krotoszyn,
e-mail: sp3gil@wp.pl, spswlc@wp.pl
tel. 0502 447137.

Vy 73! Zdzisław
SP3GIL/SP347016

Redakcja serdecznie dziękuje Kol. Zdzisławowi za wyżej zamieszczoną informację i jednoczesnie przeprasza Autora, że w prezentowanym artykule nie znalazły się fotografie opisywanych urządzeń odbiorczych, przeznaczonych dla nasłuchowców, które były załączone do prezentowanego tekstu.

Autorowi artykułu przyrzekamy, że my również ze swej strony będziemy propagowali na łamach naszego wydawnictwa ideę rozwoju tej dziedziny krótkofalarstwa.

Przed XV Zjazdem PZK – Statut

Już za dwa miesiące (maj 2004 r) czeka nas kolejny, już XV Zjazd Krajowy Polskiego Związku Krótkofalowców. Będzie miał miejsce w czasie, kiedy Rzeczpospolita Polska będzie już pełnoprawnym członkiem Unii Europejskiej. I trudno jest dzisiaj dokładnie przewidzieć co czeka nas, krótkofalowców w nowej Europie, jakie nowe wyzwania naszej organizacji przyniesie ta sytuacja. Mam nadzieję, że nie będziemy stali na straconej pozycji.

O jednej ważnej i istotnej dla naszej organizacji zmianie już nieco wiemy. Ukazał się bowiem projekt nowego Statutu Związku. Jest rzeczą znamienną, że od czasu ukazania się ustawy o stowarzyszeniach, na każdym Zjeździe Krajowym „majstrujemy" przy statucie. Niestety, rozbieżność interesów wielu grup krótkofalowców, brak jednoznacznej koncepcji organizacyjnej PZK, wielu z nas skłania do lansowania swoich wizji. Jedni uważają, że najlepszym rozwiązaniem dla nas, to PZK jako związek stowarzyszeń, inni twierdzą, że obecny układ Oddziałów Terenowych po drobnych poprawkach jest całkowicie wystarczający. Są i tacy, którym jest to całkowicie obojętne, bowiem w ich odczuciu ważne jest sprawnie działające Biuro QSL i takiż Zarząd. Czy da się pogodzić interesy wszystkich - jak znam życie, chyba nie. Ale tym razem powinniśmy zastanowić się bardzo poważnie, albowiem najgorszą z dotychczas stosowanych metod jest metoda bezpośredniej ingerencji w przygotowany projekt Statutu podczas Zjazdu, w wyniku czego powstają różnego rodzaju mniej lub bardziej ciekawe zapisy, które wprowadzają dodatkowy chaos w jego treści.

Nad nowym projektem Statutu PZK już rozgorzała dyskusja. Cenię sobie wielce uwagi do proponowanych zapisów statutu, które poczynił Zdzisław SP6LB, z uwagą śledzę propozycje wnoszone przez innych Kolegów i tylko nie wiem dlaczego ciągle nachodzi mnie myśl, że na dyskusję i wytyczenie kierunków działań Związku Zarząd Główny miał przecież całą czteroletnią kadencję. Podkreślam wyraźnie ZARZĄD GŁÓWNY a nie tylko Prezydium. A my co robiliśmy? Powołana Komisja Statutowa, której zadaniem było przygotowanie propozycji zmian do nowego statutu rozwiązała się, zamiast zaproponować pod ogólną dyskusję założenia czy też propozycje rozwiązania budzących kontrowersję zapisów obowiązującego statutu. Powstały pod koniec kadencji projekt statutu opracowany przez grupę krótkofalowców pod kierownictwem Jurka SP2PI (za co należy im serdecznie podziękować i co właśnie czynię), poddany jest fali krytyki. No bo teraz każdy już może sobie ulżyć, przecież to nie on taki a nie inny projekt przedstawił, to za niego zrobili ONI, no to teraz można sobie ulżyć, ponarzekać, pokrytykować, pogrymasić. No cóż, taka to nasza polska natura.

Mogą inni, mogę i ja. Z uwagą przeczytałem projekt statutu, który, przyznam, nieco mnie zaskoczył, szczególnie swoim nowym układem. Znam również opinię o projekcie statutu i propozycje dalszych w nich zmian i korekt przedstawione na Walnym Zjeździe Oddziału Łódzkiego przez Prezesa PZK Piotra SP2JMR. Zdaniem moim i moich Kolegów krótkofalowców, z którymi na ten temat rozmawiałem, jest w projekcie wiele ciekawych rozwiązań, służących wszystkim członkom PZK. Czekam na nową, poprawioną wersję statutu, w której znajdą się zapewne zmiany i rozwiązania wniesione podczas ogólnokrajowej dyskusji i sądzę, że najbardziej rewolucyjne z nich zostaną odrzucone, albowiem nie rewolucja jest nam teraz potrzebna a stabilizacja.

Tego życzę sobie i całemu naszemu Związkowi, a szczególnie delegatom, którzy, mam nadzieję nie będą działali zgodnie z refrenem znanej piosenki, który dla przypomnienia brzmi, cytuję: "co by tu jeszcze spieprzyć Panowie, co by tu jeszcze spieprzyć".

Wasz delegat na Zjazd - Jurek SP7CBG

BANDPLAN UKF

Częstotliwość [MHz] od	do	Bandplan IARU Region 1	Sposób wykorzystania	
430 - 440MHz (do 31.12.2003)				
430,000	431,981	**SUBREGIONALNY (planowanie krajowe)**	**430,025-430,375**	**Kanały wyjściowe przemienników NBFM (F/PA), odstęp 25kHz, przesunięcie 1,6MHz**
			430,400-430,575	**Kanały łączy cyfrowych**
			430,600-430,925	**Kanały przemienników komunikacji cyfrowej**
			430,925-431,025	**Kanały wielomodalne**
			431,050-431,825	**Kanały wejściowe przemienników (HB/DL/OE) odstęp 25kHz, przesunięcie 7,6MHz**
			431,625-431,975	**Kanały wejściowe przemienników (F/PA), odstęp 25kHz, przesunięcie 1,6MHz**
432,000	432,150	**TELEGRAFIA**	**432,000-432,025**	**EME**
			432,050	Centrum aktywności telegraficznej
			432,088	PSK31
432,150	432,500	**SSB/TELEGRAFIA**	**432,200**	**Centrum aktywności SSB**
			432,350	Centrum aktywności odpowiedzi z mikrofal
			432,370	Wywoławcza losowa FSK441
			432,500	Wąskopasmowa SSTV
432,500	432,600	**TRANSPONDER LINIOWY - WEJŚCIE**	**432,600**	**RTTY (FSK/PSK)**
432,600	432,800	**TRANSPONDER LINIOWY - WYJŚCIE**	**432,700**	**FAX (FSK)**
432,800	432,990	**RADIOLATARNIE (BEACONY)**		
432,994	433,381	**WEJŚCIE STANDARD. PRZEMIENNIKÓW REGIONU 1, odstęp 25kHz, przesunięcie 1,6MHz (częst. kanałów 433,000-433,375MHz)**	**W UK kanały te są stosowane dla wyjść przemienników**	
433,394	433,581	**SIMPLEKSOWE KANAŁY NBFM, odstęp 25kHz (częstotliwości kanałów 433,400-433,575MHz)**	**433,400**	**SSTV (FM/AFSK)**
			433,500	Wywoławcza NBFM (mobil)
433,600	434,000	**WSZYSTKIE MODY**	**433,600**	**RTTY (AFSK/FM)**
			433,625-433,775	**Kanały komunikacji cyfrowej**
			433,700	Kanał FAX (FM/AFSK)
			434,000	**Częst. środkowa do eksperymentów cyfrowych**
434,000	434,594	ATV	**434,450-434,475**	**Kanały komunikacji cyfrowej (wyjątek!)**
434,594	434,981	**ATV i PRZEMIENNIKI-WYJŚCIE (system Region 1) odstęp 25kHz, przesunięcie 1,6MHz (częst. kanałów 434,600-434,975MHz)**	**W UK kanały te są stosowane dla wejść przemienników**	
434,981	438,000	**ATV i SŁUŻBA SATELITARNA**		
438,000	440,000	**ATV (c) i SUB-REGIONALNY (planowanie krajowe)**	**438,025-438,175**	**Kanały komunikacji cyfrowej**
			438,200-438,525	**Kanały przemienników komunikacji cyfrowej**
			438,550-438,625	**Wielomodalne**
			438,650-439,425	**Kanały wyjściowe przemienników (HB/DL/OE) odstęp 25kHz, przesunięcie 7,6MHz**
			439,800-439,975	**Kanały łączy komunikacji cyfrowej**
			439,9875	Centrum POCSAG

Częstotliwość [MHz] od	do	Bandplan IARU Region 1	Sposób wykorzystania	
		1240 - 1300MHz		
1240,000	1243,250	**WSZYSTKIE MODY**	**1240,000-1241,000**	**Komunikacja cyfrowa**
			1242,025-1242,250	Wyjście przemiennika, kanały RS1-RS10
1243,250	1260,000	**ATV**	**1242,250-1242,700**	**Wyjście przemiennika, kanały RS11-RS28**
			1242,725-1243,250	Packet Radio dupleks, kanały RS29-RS50
			1258,150-1259,350	Wyjście przemiennika, kanały R20-R68
1260,000	1270,000	**SŁUŻBA SATELITARNA**		
1270,000	1272,000	**Wszystkie mody**	**1270,025-1270,700**	**Wejście przemiennika, kan.RS1-RS28**
			1270,725-1271,250	Packet Radio dupleks, kan.RS29-RS50
1272,000	1290,994	ATV		
1290,994	1291,481	**Wejście przemiennika NBFM odstęp 25kHz, kan.RM0 (1291,000)-RM19 (1291,475)**		
1291,494	1296,000	**Wszystkie mody**	**1293,150-1294,350**	**Wejście przemiennika kanały R20-R68**
1296,000	1296,150	**Telegrafia (a)**	**1296,000-1296,025**	**EME**
			1296,138	Centrum aktywności PSK31
1296,150	1296,800	**Telegrafia/SSB**	**1296,200**	**Centrum aktywności wąskopasmowej**
			1296,400-1296,600	Wejście transpondera liniowego
			1296,500	SSTV
			1296,600	RTTY
			1296,700	FAX
			1296,600-1296,800	Wyjście transpondera liniowego
1296,800	1296,994	**Wyłącznie beacony**		
1296,994	1297,481	**Wyjście przemiennika liniowego, kanały RM0-RM19**		
1297,494	1297,981	**NBFM simpleks, kan.SM20-SM39**	**1297,500**	**Centrum aktywności NBFM**
1298,000	1300,000	**Wszystkie mody**	**1298,025-1298,500**	**Wyjście przemiennika kanały RS1-RS28**
			1298,500-1300,000	Komunikacja cyfrowa
			1298,725-1299,000	Packet Radio kanały dupleks. RS29-RS40
		2300 - 2450MHz		
2300,000	2320,000	**Bandplany subregionalne** (krajowe)	**2304-2306**	**Segment wąskopasmowy w krajach gdzie segment 2320-2322 nie jest dostępny**
			2308-2310	Segment wąskopasmowy w HB
2320,000	2320,150	**Wyłącznie telegrafia**	**2320,000- 2320,025**	**EME**
			2320,138	Centrum aktywności PSK
2320,150	2320,800	**Telegrafia/SSB**	**2320,200**	**Centrum aktywności SSB**
2320,800	2321,000	**Wyłącznie beacony**		
2321,000	2322,000	**NBFM Simpleks i przemienniki**		
2322,000	2400,000	**Wszystkie mody**	**2322,000-2355,000**	**ATV**
			2355,000-2365,000	Komunikacja cyfrowa
			2365,000-2370,000	Przemienniki
			2370,000-2392,000	ATV
			2392,000-2400,000	Komunikacja cyfrowa
2400,000	2450,000	**Amatorska Służba Satelitarna**	**2427,000-2443,000**	**ATV jeśli satelity nie wykorzystują tego segmentu**

Dalsze tabele przeznaczeń częstotliwości opublikujemy w kolejnych numerach „Krótkofalowca”. W najbliższych numerach zamierzamy opublikować tabele dla pasm od 1,8 do 30,0 MHz.

Historia Krótkofalarstwa Łódzkiego

W ostatnich numerach „Krótkofalowca” niewiele napisałem o zorganizowanych formach działalności krótkofalowców łódzkich po bolesnych dla wielu ciężkich latach wojny. Z ustnych przekazów i opowiadań nestorów krótkofalarstwa łódzkiego można jednak wysnuć mglisty jeszcze czasami, obraz w działalności naszych krótkofalowców. A w świetle zebranych informacji wyglądał on mniej więcej tak.

W końcu 1948 roku wokół inż. Jana Zimowskiego (SP7LW), który to pełnił funkcję dyrektora technicznego Zarządu Okręgowego Radiofonizacji Kraju w Łodzi, zaczęła skupiać się grupa „starych”, przedwojennych krótkofalowców. Powoli zaczęli do nich dołączać również i młodzi adepci krótkofalarstwa Początkowo, wobec braku form organizacyjnych odradzającego się Polskiego Związku Krótkofalowców, w gabinecie dyrektorskim mieszczącym się przy Al. Kościuszki 40 w Łodzi, zaczęli zbierać się miłośnicy krótkofalarstwa, aby pobierać lekcje radiotechniki, uczyć się telegrafii i nawiązywania łączności. Takie spotkania miały miejsce również w 1949 roku i doprowadziły do powołania przez poważnie traktujących swoje hobby, Oddziału PZK w Łodzi.

W dniu 15.02.1949 roku ma miejsce Walne Zebranie, na którym dochodzi do wyboru władz Łódzkiego Oddziału PZK. Prezesem zostaje Jan Zimowski, skarbnikiem Jan Kopiel. O podziale funkcji wśród innych członków Zarządu informacji brak. O bliższej działalności Oddziału również brak informacji chociaż w oficjalnym biuletynie Oddziału o nazwie „SP-Q” wydawanym w formie powielaczowej, możemy przeczytać m.in.: „Rok ubiegły (1949 - przyp. Autora) minął pod znakiem krystalizowania się organizacyjnego. Mimo ogromnych trudności lokalowych i technicznych oraz zajęć zawodowych naszych „hams” odbyło się kilka zebrań Zarządu Oddziału oraz zebrań ogólnych, na których omówiono najpilniejsze zadania stojące przed naszą organizacją. Uruchomiono kurs teoretyczny i praktyczny dla 18 kandydatów na świadectwo uzdolnienia, przesłano 3 wnioski na licencje nadawcze, które czekają realizacji. Okres wakacyj i urlopów zahamował częściowo pracę, później brak lokalu również uniemożliwił dalsze systematyczne zebrania.” Jak widać z przytoczonego fragmentu dzisiejsza działalność Oddziału w sferze organizacyjnej niewiele odbiega od spraw i problemów, no może poza otrzymywaniem licencji, od spraw z którymi borykali się nasi poprzednicy.

Nadchodzi nowy 1950 rok. Już w pierwszych dniach stycznia (9.01.) poszerzony Zarząd Oddziału organizuje zebranie, w którym uczestniczy wielu znanych nam i obecnie krótkofalowców. Są wśród nich: Zimowski, Kopiel, Źródelny, Śledziński, Bielecki, Bieńkowski, Gudejka, Klima. Myślę, że warto te nazwiska zapamiętać, bo to właśnie ci ludzie tworzą podwaliny powojennej historii Łódzkiego Oddziału PZK.

Niestety nowy rok przynosi i nowe kłopoty. Polskie Radio zajmuje lokal, w którym dotychczas odbywały się spotkania i szkolenia. Trwają

poszukiwania podobnego na Politechnice Łódzkiej i jednocześnie w innych instytucjach łódzkich. Do tego zaczynają występować problemy organizacyjne, związane z opieszałym działaniem Zarządu Głównego (i niech ktoś powie, że historia nie lubi powtarzać się). Sytuacja ta groziła nawet rozwiązaniem się Oddziału, do czego na szczęście nie doszło. Wspomniane zebranie przynosi nową jakość w pracy Zarządu i przynosi nadzieję na lepsze jutro. Planowane jest rozpoczęcie kolejnego kursu dla adeptów krótkofalarstwa. Prezes Oddziału Jan Zimowski zobowiązuje się poprowadzić jego część teoretyczną, a Teodor Źródelny część praktyczną z „nauką nadawania" włącznie. Kurs zostaje rozpropagowany wśród młodzieży licealnej i studentów Politechniki Łódzkiej. Jednocześnie Biuletyn ŁO PZK zostaje odpłatnie, w ilości ok. 100 egz. dostarczany wszystkim członkom Oddziału oraz do wspomnianych już szkół. W początkach roku Oddział organizuje „Zawody nasłuchowe", a zajęcie czołowych miejsc nagradzane jest lampami radiowymi i innymi akcesoriami niezbędnymi do budowy własnych urządzeń radiowych. Zacieśnia się również współpraca Oddziału z Oddziałem Krakowskim, który dostarcza do Łodzi lokalny biuletyn. Pomaga on również w druku kart QSL (dla ciekawości druk 500 szt. kart to wydatek ok. 1000 zł).

Marzec 1950 roku przynosi kolejne zebranie Oddziału liczącego już 33 członków i ma na celu wyłonienie nowego Zarządu Łódzkiego Oddziału, jak również delegatów na Zjazd Krajowy. W zebraniu uczestniczyło 13 członków, którzy wybrali nowy Zarząd w skład którego weszli: Kol. Zimowski, Bieńkowski i Bielecki. Delegatami na Zjazd Krajowy wybrani zostali Kol. Zimowski i Iżykowski, zastępcą został Kol. Bieńkowski. W skład Komisji Rewizyjnej wybrano tylko Kol. Gadzinowskiego z możliwością uzupełninia składu Komisji o jeszcze jedną osobę.

W dalszym ciągu olbrzymią bolączkę w prawidłowej działalności stanowi bardzo długie oczekiwanie na licencję. Mimo iż Oddział zgłosił wiele wniosków, licencji ciągle brak. Natomiast na członkach Oddziału dalej ciąży obowiązek dostarczania comiesięcznych wykazów przeprowadzonych nasłuchów lub kart QSL potwierdzających je. Ukazuje się kolejny już numer biuletynu, w którym pojawia się część techniczna, służąca pomocą przy obliczaniu obwodów rezonansowych i linii zasilających anteny, omawiająca praktyczną budowę filtru wąsko przepustowego do radiostacji. Jednocześnie Zarządowi udaje się pozyskać możliwość korzystania z lokalu w Polskim Radio. Wydaje się, że sytuacja tak w łódzkim jak i w pozostałych Oddziałach w kraju zaczyna się powoli klarować i rozwijać w pożądanym dla Polskiego Związku Krótkofalowców kierunku. Nikt nie przeczuwa zbliżającej się burzy, która zniweczy dotychczasową działalność i dorobek Związku.

Ten „czarny dzień „ to 22 lipca 1950 roku. Ślepy pęd do centralizacji organizacji, doprowadza do zjednoczenia w tym dniu trzech organizacji: Towarzystwa Przyjaciół Żołnierza, Towarzystwa Przyjaciół ORMO i Polskiego Związku Krótkofalowców w „dziwoląg „ nazwany Ligą Przyjaciół Żołnierza. Ale o tym już w następnym odcinku cyklu.

Jurek SP7CBG

Dział techniczny

Transceiver QRP „Aquarius”

Zgodnie z wcześniejszymi zapowiedziami Kolega Włodek SP5DDJ zakończył pracę nad nowym urządzeniem QRP. Jest to prosty i tani transceiver przeznaczony do pracy CW na pasmo 80 m. „Aquarius”, to taką nazwę otrzymało najmłodsze „dziecko” Włodka, Przeznaczony jest do budowy przez młodych i początkujących krótkofalowców zainteresowanych pracą małą mocą. Autor przygotował na dobry początek kilkanaście kompletnych zestawów tego urządzenia do samodzielnego montażu. W skład kitu wchodzą: obudowa wraz z opisem przedniej i tylnej ścianki, wszystkie elementy elektroniczne i mechaniczne, przewody połączeniowe i drut nawojowy, płytka drukowana, schemat oraz kompletna instrukcja montażu. Cena kitu ze względu na duże zaangażowanie kilku krótkofalowców i dystrybutorów podzespołów, głównie z Warszawy, jest stosunkowo niewysoka i wynosi zł. Opis urządzenia wraz ze schematem zamieszczony jest na stronie SP5DDJ@wa.home.pl., można znaleźć go również w QTC Nr 2/2004.

Po tym wstępie, krótki opis urządzenia.

„Aquarius” jest prostym transceiverem telegraficznym na pasmo 80 m. Zmontowanie i uruchomienie takiego urządzenia nie powinno sprawić większych trudności nawet początkującym radioamatorom. Odbiornik z pojedynczą przemianą częstotliwości pracuje w zakresie 3,500 MHz - 3,580 MHz. Częstotliwość pośrednia wynosi 8 MHz, 4 kwarcowy filtr drabinkowy posiada możliwość zawężania pasma w zakresie od około 2,4 kHz do około 400 Hz. Czułość i selektywność ika jest dobra i wystarczająca dla łączności europejskich i udziału w zawodach, a brak automatyki nie przeszkadza w pracy, nawet podczas obecności silnych sygnałów lokalnych. Część nadawcza jest konfigurowana przez konstruktora i daje możliwość pracy mocą 2 W lub 5 W. Sygnał telegraficzny jest stabilny i czysty. Transceiver wyposażony jest w układ B-K z regulowanym czasem opóźnienia przełączania nadawanie-odbiór, oraz w podsłuch własnego nadawania. „Sercem” urządzenia jest układ scalony Motorola MC3362P, stosowany w telefonach bezprzewodowych i odbiornikach VHF FM. Z tego układu wykorzystano dwa wewnętrzne mieszacze i generatory. Cena MC3362P jest znacznie niższa od dwóch NE 612, które należałoby zastosować w zamian. Dodatkowo, w MC3362P wbudowana jest skompensowana dioda pojemnościowa, którą przestrajany jest generator VFO. Stabilność VFO po 30 min. Od włączenia jest bardzo dobra i dryft nie przekracza 100 Hz.

„Aquarius” współpracuje z anteną o impedancji 50 omów, ale przy zastosowaniu tunera antenowego transceiver może pracować nawet z kawałkiem drutu (powiedzmy o długości 10 m). Radiostacja mieści się w typowej obudowie metalowej T-12 i może być zasilana z akumulatora 12 V lub z zasilacza 13,8 V.

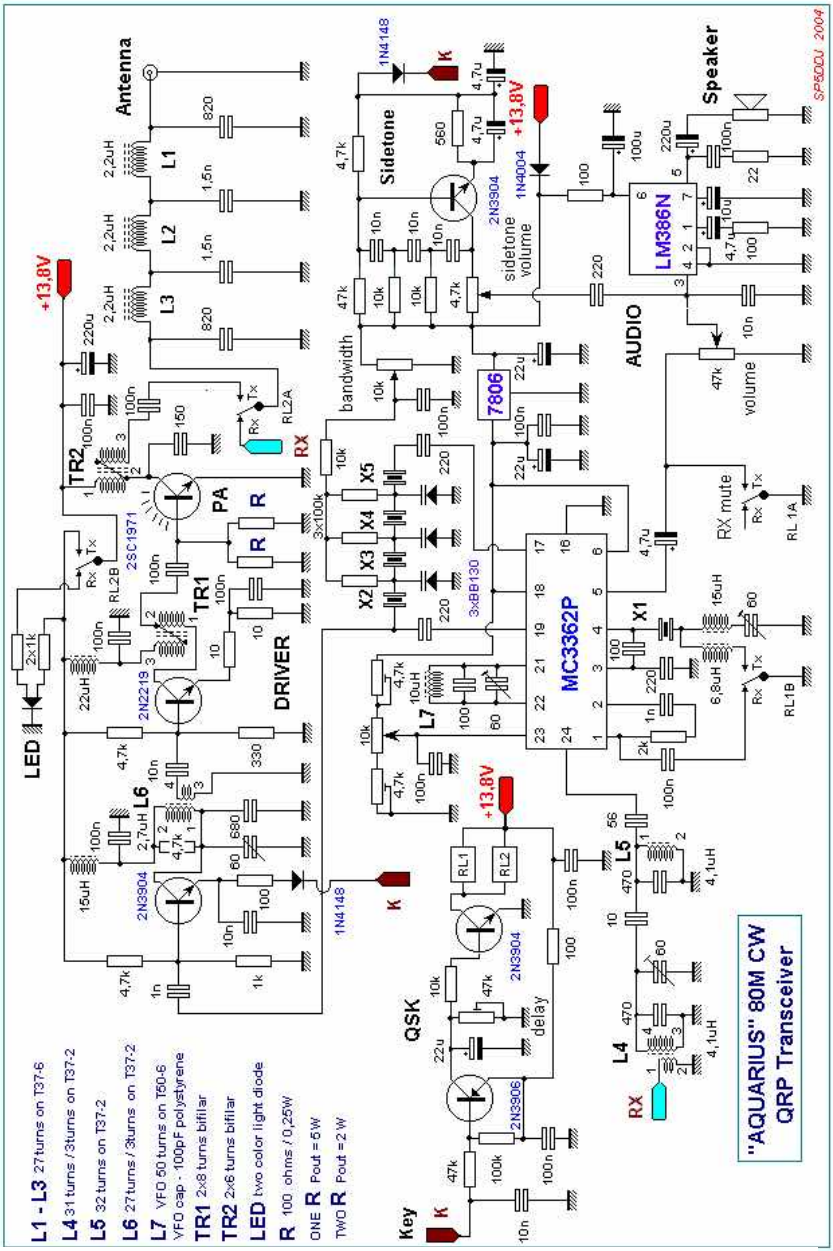

Schemat ideowy QRP transceivera „Aquarius” przeznaczonego do pracy w paśmie 80 m

Od redakcji:
Zamieszczony na poprzedniej stronie schemat umożliwia nam w miarę szybkie wykonanie pełnosprawnego urządzenia, które możemy używać do pracy wakacyjnej. Czynimy starania o zamieszczenie rysunku płytki, a być może uzyskamy takowe do odpłatnego rozprowadzenia wśród zainteresowanych. Póki co, namawiam Was do zaglądania do Oddziału, gdzie wśród literatury fachowej znajdziecie interesujące schematy i opisy nie tylko urządzeń nadawczych czy odbiorczych, ale również urządzeń „pomocniczych" takich jak mierniki mocy, SWR-metry, zasilacze, anteny itp. Jeżeli będziecie zainteresowani urządzeniami pracującymi małymi mocami, osprzętem do nich itp. ewentualnie innymi tematami z dziedziny krótkofalarstwa to Redakcja „Krótkofalowca" jest gotowa wydać odpowiednie „Zeszyty tematyczne" o objętości ok. 48 - 60 stron, w których będziecie mogli znaleźć interesujące Was tematy. Obecnie w przygotowaniu jest taki zeszyt poświęcony w całości technice QRP. Nakład jednak będzie ograniczony, ewentualnie wydawnictwo będzie rozprowadzane za niewielką odpłatnością (zwrot kosztów ksero).

Audiofilter CW/SSB
z filtrem pasmowym m.cz. i funkcją „Notch"
Autor Frank Sichla DL7VFS

Kolejnym opracowaniem, które Wam przedstawiamy to opublikowany w numerze 12/97 czasopisma niemieckiego ***FUNK*** opis filtru poprawiającego odbiór korespondencji radiowej. Urządzenie jest stosunkowo proste w budowie i uruchomieniu i nie powinno nastręczać kłopotów nawet początkującym adeptom sztuki radiowej. Zaletą układu jest prosty schemat i dostępność elementów, sądzę, że wiele z nich znajdzie się w posiadaniu zainteresowanych. Duża ilość fotografii i rysunki pomogą wykonać urządzenie. Zainteresowanym służę pełną dokumentacją (w języku niemieckim). Sam dzięki pomocy Kolegi Bogusława SP7GRW, który wykonał płytkę drukowaną do w/w urządzenia, jestem obecnie na etapie uruchamiania układu.

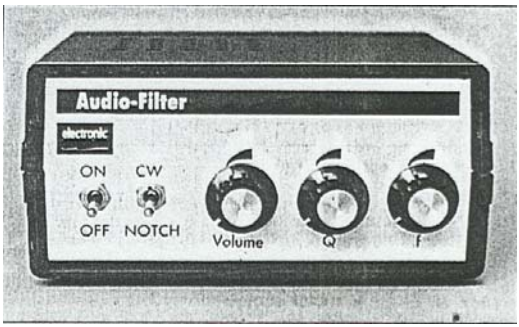

Fotografia przedstawia płytę czołową oryginalnie wykonanego urządzenia, które umieszczone jest w typowej obudowie plastykowej. Napisy mogą być wykonane różnymi sposobami. Osobiście napisy wykonałem przy pomocy komputera, wydrukowałem je na papierze samoprzylepnym, a następnie po odtłuszczeniu płyty czołowej po prostu przykleiłem. Można również wydrukować je na grubszym papierze fotograficznym, zafoliować i przykleić do płyty czołowej dobrym klejem. W ten sposób możemy wykonywać napisy jak rów-

nież płyty czołowe do swoich urządzeń. Następna fotografia przedstawia schemat ideowy i w kolejności rozmieszczenie elementów na płytce.

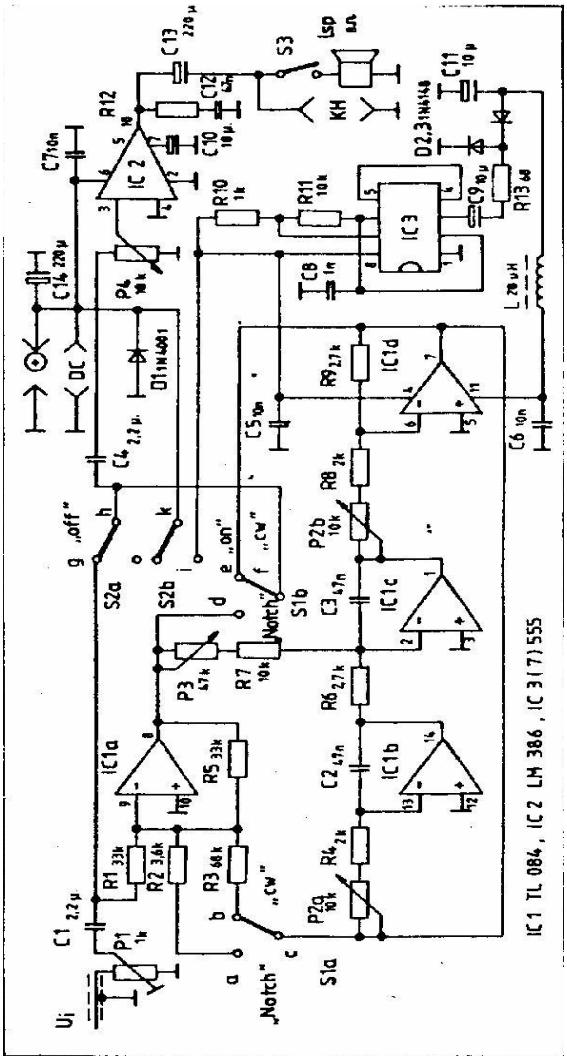

Zestawienie elementów:

Rezystory
R1,5 .....33 kOm
R2.....3,6 kOm
R3.....68 kOm
R4,8.....2 kOm
R6,9.....2,7 kOm
R7,11.....10 kOm
R10.....1 kOm
R12.....10 Om
R13.....68 Om
Wszystkie 0,25 W 5%

Kondensatory
C1,4 .....2,2 µF/63 V
C2,3,12.....47 nF cer.
C5,6,7.....10 nF cer.
C8.....1 nF cer.
C9,10,11 .....10µF/35V el.
C13,14.....220µF/16V el

Pozostałe elementy
D1.....1N4001
D2,3.....1N4148
IC1.....TL084
IC2.....LM 386
IC3.....555
P1.....1 kOm nastawczy
P2.....2x10 kOm lin. stereo
P3.....47 kOm lin.
P4.....10 kOm log.
S1,2.....podwójny przeł.
S3.....pojedynczy przeł
Gł.....głośnik 8 Om/0,2 W
L .....dławik w.cz.20 µH

Na nastepnej stronie znajdziecie rysunek płytki drukowanej w naturalnej wielkości oraz o czym wspominałem wyżej rysunek rozmieszczenia elementów na płytce. Jak już pisałem wiele elementów opisywanego urządzenia można będzie znaleźć we własnych zasobach, a narysowanie płytki nie jest kłopotliwe. Co prawda takie urządzenia najlepiej lest wykonywac w długie zimowe wieczory, ale wiosną również można poswięcić na budowę chwilę czasu.

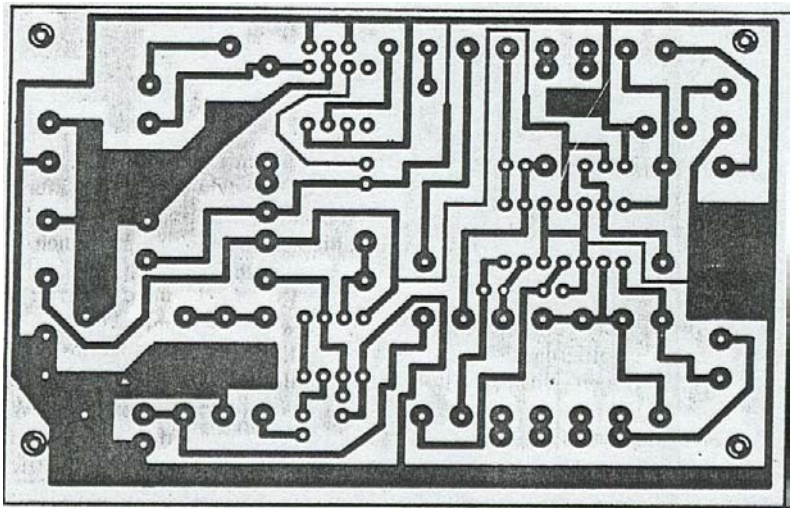

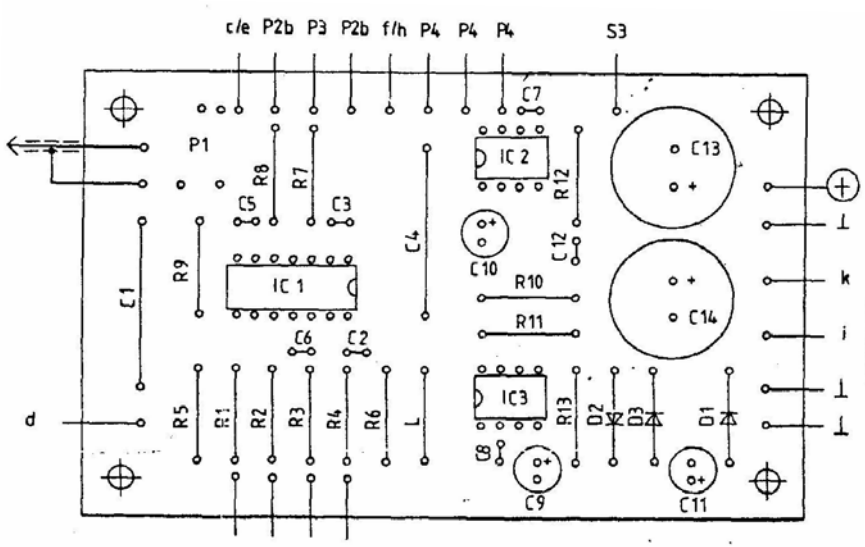

Wymiary płytki drukowanej w oryginale wynoszą 103 x 65 mm.

Na następnej stronie zamieszczamy fotografie zmontowanego już urządzenia, wykonanego przez autora opracowania. Mam nadzieję, że wśród nas znajdą się krótkofalowcy, którzy „audiofilter" zbudują i dodatkowo podzielą się z pozostałymi swoimi uwagami i spostrzeżeniami oraz doświadczeniami związanymi z uruchomieniem urządzenia.

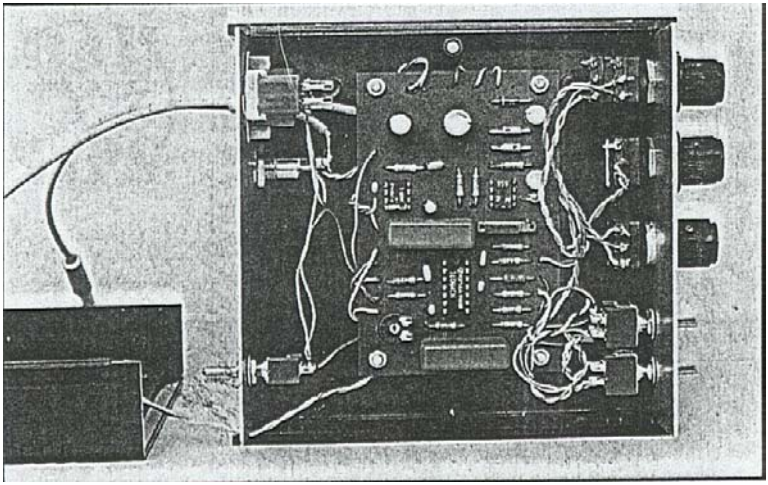

Poniżej zamieszczam fotografię, niestety o nienajlepszej jakości , opisywanego urządzenia, które zostało wykonane przeze mnie osobiście. Na jednej z fotografii przedstawiony jest widok zmontowanej już płytki, ale jeszcze bez podłączenia do potencjometrów i przełączników, a drugiej widok zewnętrzny wykonanego urządzenia.

Z ostatniej chwili

SP DX Contest z Luksemburga

Grupa przyjaciół z Klubu SP5ZCC w ubiegłym roku pracowała w zawodach SP DX Contest z Guernsey. A ponieważ jak napisali „zabawa tak w zawodach jak i poza nimi była fantastyczna”, również i w tym roku postanowili zorganizować wspólny wyjazd. Tym razem wybór padł na Luksemburg. W międzyczasie rozmawiali z wieloma przyjaciółmi, którzy wyrazili chęć wyjazdu do LX. Tym razem zorganizowali „silną grupę”, w skład której weszli: Donata SP5HNK, Józef SP5MBQ, Tomek SP5UAF, Marek SQ5IRO, Tomek SP6T, oraz dwóch krótkofalowców z terenu Łodzi: Andrzej SP7NJX oraz Przemek SP7VC.

W Luksemburgu będą przebywać w okresie 1 – 6 kwiecień. Podczas zawodów SP DX Contest będą używali znaku LX5A. A karty za te łączności należy wysyłać via biuro LX. Jeżeli ktoś nawiąże łączność z tą stacją podczas zawodów i będzie chciał otrzymać potwierdzenie direct, to można wysłać swoją kartę na adres Tomka SP5UAF (Tomasz Barbachowski, Żeromskiego 10, 05-070 Sulejówek). Poza zawodami wszyscy będą aktywni na wszystkich pasmach, używając znaków LX / znak domowy (QSL via znaki domowe).

W Luksemburgu będą korzystać z QTH stacji LX5A / LX9SW. Na miejscu na stałe zainstalowanych jest kilka anten, z których wszyscy będą mogli korzystać (m .in. TH7 oraz dipole na niższe pasma). Poza zawodami uczestnicy wyprawy będą starali się pracować Przede wszystkim w pasmach WARC oraz w paśmie 160 m. Zabierają ze sobą antenę 3 elementową Yagi na 18/24 MHz, oraz 6 elementową Yagi na 50 MHz, a oprócz tego odpowiednią ilość drutu, kabli i kilka transceiverów. Jeżeli będzie to możliwe, poza zawodami będą czynne jednocześnie trzy stacje.

W imieniu łódzkich krótkofalowców: Andrzeja i Przemka zapraszam wszystkich do łączności, bo chyba warto zaliczyć łączność z Luksemburgiem na nowych pasmach.

Zainteresowanym pracą w zawodach informujemy, że nowy Regulamin zawodów SP DX Contest 2004 r jest dostępny w kilku wersjach językowych na stronie WWW pod adresem http://www.contest.spdx.org.pl. Polską wersję Regulaminu można otrzymać również w siedzibie Łódzkiego Oddziału Terenowego Polskiego Związku Krótkofalowców. Zapraszamy do udziału w tych prestiżowych zawodach wszystkich polskich krótkofalowców, a warto tutaj przypomnieć, że ich pierwsza edycja miała miejsce jeszcze w początkach lat trzydziestych ubiegłego stulecia. To już jedne z nielicznych zawodów na świecie o tak długim „stażu”.

W późniejszym okresie czasu Zarząd ŁOT ma zamiar zorganizować spotkanie z „naszymi” uczestnikami, aby podzielili się z nami swoimi uwagami, refleksjami i nowymi doświadczeniami z wyprawy.

Nie wszyscy zapewne wiedzą, że założycielem i Prezesem firmy ICOM jest znany japoński krótkofalowiec **Tokuzo Inoue JA3FA**. Poniżej publikujemy fragmenty wywiadu udzielonego przez niego magazynowi CQ Radioamateur (opublikowane w Nr 9/10 /2001 r) w tłumaczeniu Pawła SP7TEV. Wywiad przeprowadził Sam Vigil WA6NGH.

CQ: Jakie były Pana lata szkolne? W jaki sposób nauka, którą Pan odbywał przyczyniła się do sukcesu w dziedzinie elektroniki i radiotechniki?

JA3FA: Ukończyłem liceum Yamato-Koryama. Aby otrzymać licencję krótkofalarską, arkana elektroniki i technologii radiokomunikacyjnej zgłębiałem sam oraz z pomocą przyjaciół. Przygotowanie to było podstawą sukcesu w mojej bieżącej działalności.

CQ: Czy zaskoczyła Pana popularność pierwszego produktu - transceivera FDAM-1 na pasmo 6 metrów?

JA3FA: Tak, byłem zaskoczony sukcesem FDAM-1. Renoma tego wyrobu była dla nas okazją do podjęcia ostatecznej decyzji o rozpoczęciu produkcji wyposażenia radiokomunikacyjnego.

CQ: Skąd wziął się akurat taki pomysł na pierwszy produkt?

JA3FA: W FDAM-1 wykorzystano najnowsze wówczas osiągnięcia elektroniki i mechaniki. Opracowaliśmy ten wyrób tak, aby jego ładny wygląd połączyć z łatwością obsługi. W tamtych czasach masowa produkcja odlewanych plastikowych obudów była trudna, zdecydowaliśmy się więc na zwykłe obudowy aluminiowe.

CQ: Jaka jest Pana ulubiona emisja oraz styl pracy w eterze?

JA3FA: Moją ulubioną emisją jest SSB, zaś stylem pracy —"żucie szmat" oraz DX-y. Lubię mieć kontakt z całym światem i poznawać dzięki temu nowych przyjaciół.

CQ: co Pan sądzi o przyszłości krótkofalarstwa?

JA3FA: Myślę, że krótkofalarstwo będzie istniało zawsze, jest ono bowiem jednym z najlepszych hobbies na świecie. Pomaga ono w rozszerzaniu horyzontów. Krótkofalarstwo jest także pożyteczne jako rozrywka, która pomaga w kształceniu świetnych inżynierów elektroników. Co do spraw technicznych, uważam, że zarówno technologia cyfrowa jak i analogowa zawsze będą miały w krótkofalarstwie zastosowanie.

CQ: Co może Pan powiedzieć czytelnikom CQ o projekcie najnowszego transceivera?

JA3FA: Moim celem jest produkcja urządzenia o najlepszych właściwościach, dostępnego dla krótkofalowców po przystępnej cenie. Sygnał obrabiany będzie jednocześnie analogowo i cyfrowo.

Na fotografii obok: Tokuzo Inoue JA3FA w rozmowie z Samem Vigil WA6NGH

Na fotografii: najmłodsze „dziecko „ Włodka SP5DDJ — transceiver „Aquarius”. Widok ściany przedniej (górne zdjęcie) i tylnej (dolne zdjęcie) urządzenia opisanego na stronie 16 Krótkofalowca