Łódzki Oddział Terenowy
Polskiego Związku Krótkofalowców

KRÓTKOFALOWIEC

PISMO PRZEZNACZONE DLA KRÓTKOFALOWCÓW

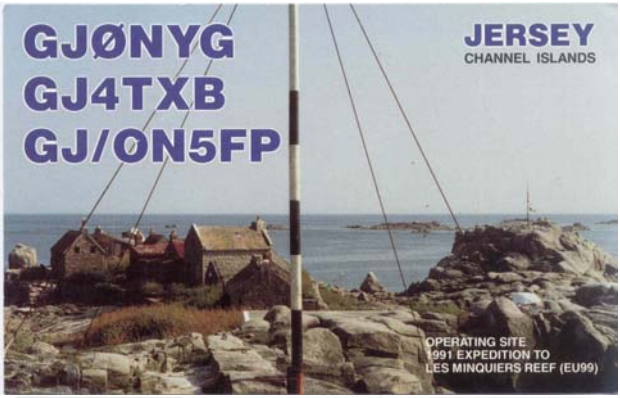

Kwartalnik **Nr 1/3/2004**

POLSKI ZWIĄZEK KRÓTKOFALOWCÓW

Istnieje od 22 lutego 1930 roku
Członek Międzynarodowej Unii Radioamatorskiej (IARU)
Sekretariat Zarządu Głównego
ul. Modrzewiowa 25, 85-613 Bydgoszcz
P.O. Box 13, 85-613 Bydgoszcz 13
Tel./fax: 0-prefix-52 372 16 15
e-mail: hqpzk@pzk.org.pl
Centralne Biuro QSL: P.O. Box 54, 85-613 Bydgoszcz 13

PREZYDIUM ZARZĄDU GŁÓWNEGO

Prezes - Piotr Skrzypczak SP2JMR
V-ce prezes ds. organizac. - Jerzy Wojniusz SP2PI
V-ce prezes ds. sportowych - Jan Gimiński SP2BMX
Sekretarz Generalny - Czesław Mrall SP2UKB
Skarbnik - Aleksander Markiewicz SP2UKA

ŁÓDZKI ODDZIAŁ TERENOWY
Polskiego Związku Krótkofalowców

tŁódź, ul. Przędzalniana 102/104, blok Nr 13, piętro XI
tel. (0-prefix-42) 683-15-65, 251-75-69
adres dla korespondencji: P.O. Box 442, 90-950 Łódź 1

ZARZĄD ODDZIAŁU

Prezes - Jerzy Jakubowski SP7CBG
V-ce prezes - Tadeusz Grall SP7FP
Sekretarz - Piotr Młynarski SQ7MPJ
Skarbnik - Zbigniew Gniotek SP7MTU
QSL Manager - Sławomir Braun SP7HB
Członek Zarządu - Ryszard Kozłowski SP7ELS

KOMISJA REWIZYJNA ODDZIAŁU

Przewodniczący - Janusz Janowski SP7KI
Sekretarz - Andrzej Lenart SQ7AC
Członek - Bogusław Michalski SP7GRW

KRÓTKOFALOWIEC

Nr 1/3/2004

Kwartalnik przeznaczony dla krótkofalowców, ukazujący się nakładem Łódzkiego Oddziału Terenowego Polskiego Związku Krótkofalowców

Redaguje:
zespół pod kierownictwem
SP7CBG

Spis treści::

Od Redakcji 4

Z życia Oddziału..... 5

Z działalności PZK 9

QRP - nowa stara miłość 10

ROSA 14

Historia Krótkofalarstwa Łódzkiego 15

Dział techniczny 16

Dobre rady 23

Karty QSL na okładce pochodzą ze zbiorów SP7CBG

Łódzki Oddział Terenowy
Polskiego Związku Krótkofalowców

Od Redakcji

Koleżanki i Koledzy

W kolejnym już trzecim numerze „Krótkofalowca” znajdziecie krótkie sprawozdanie z wystawy, która praktycznie zapoczątkowała obchody 70-lecia powołania do życia Łódzkiego Klubu Radio Nadawców. Wystawiono tam szereg ciekawych urządzeń, w tym sporo przyrządów przydatnych w pracy na pasmach. Uzyskałem zgodę od części autorów, aby opisy i dokumentacje wystawianych urządzeń zamieścić w kolejnych numerach „Krótkofalowca”

Ponownie apeluję o nadsyłanie materiałów dotyczących prowadzonej przez Was działalności zawodniczej bądź konstruktorskiej, które moglibyśmy publikować w następnych numerach pisma. Zachęcamy wszystkich do współpracy.

Dodatkowy rozdział stanowi przypomnienie faktów i opracowanie historii krótkofalarstwa w regionie łódzkim. Nieocenionej pomocy w tym zakresie udzielił nam Kolega Zdzisław Bieńkowski SP6LB, niedyś działający w strukturach łódzkiego krótkofalarstwa. Dostarczył On szereg bezcennych dokumentów z lat 1949—1952, które po odpowiednim opracowaniu pozwolą uzupełnić historię naszego ruchu krótkofalarskiego. Ponawiam tutaj apel skierowany do Was, o zapisanie w każdej dowolnej formie i na każdym dostępnym Wam nośniku wspomnień z lat minionych.

Trzeci numer „Krótkofalowca” ukazuje się w okresie zimowym, a zatem zachęcam wszystkich do majsterkowania. Myślę, że zamieszczone w Dziale Technicznym opisy, rysunki i schematy będą wystarczające do wykonania prostych lecz przydatnych w naszym hobby urządzeń.

A na teraz, z okazji zbliżających się Świąt Bożego Narodzenia i Nowego 2004 Roku składam Wam wszystkim oraz Waszym najbliższym, życzenia wszystkiego najlepszego, wielu pogodnych i szczęśliwych dla Was i Waszych rodzin dni. Aby Nowy 2004 rok był dla nas wszystkich rokiem lepszym od tego, który właśnie przemija.

Jurek SP 7 CBG

Łódzki Oddział Terenowy
Polskiego Związku Krótkofalowców

Z życia Oddziału

Szanowni Czytelnicy.

Zgodnie z zapowiedziami, w dniu 24 października br., około godz. 18:00 uroczystym otwarciem wystawy w gościnnych salach Domu Kultury „ Zarzewie”, zainaugurowaliśmy obchody 70-lecia powstania Łódzkiego Klubu Radio Nadawców. Na uroczystość przybyli zaproszeni goście, w tym m.in.. Prezes PZK - Piotr Skrzypczak SP2JMR, Skarbnik PZK - Aleksander Markiewicz SP2UKA, Z-ca Dyrektora Centrum Zarządzania Kryzysowego Urzędu Miasta Łodzi - Pan Dariusz Leśniewicz, Prezes SM Zarzew - Pan Eugeniusz Sętkowski, Kol. Zdzisław Bieńkowski SP6LB, członkowie Zarządu i Komisji Rewizyjnej ŁOT PZK. Jak obyczaj nakazuje uroczystość rozpoczęto od powitania przybyłych gości, wygłoszenia okolicznościowych przemówień i złożenia życzeń co najmniej dalszych 70 lat działania Oddziału. Aby życzenia „ uprawomocnić” - „odstrzelono” korek z butelki szampana (niezawodny był tutaj Kol. Ryszard SP7ELS) i poparto sprawę wzniesieniem odpowiedniego toastu. Po obejrzeniu przez przybyłych gości eksponowanych zbiorów kart QSL, fotografii, dyplomów oraz samodzielnie wykonywanych przez krótkofalowców urządzeń, goście zasiedli przy suto zastawionym stole (podziękowania dla Prezesa SM Zarzew), a dysputom - przerywanym dyskretnie w celu zaakcentowania ich ważności wzniesieniem odpowiedniego toastu - nie było końca. Rozmowy dotyczyły praktycznie wszystkich ważnych dla nas, krótkofalowców spraw: liczebności Związku i konieczności podjęcia odpowiednich decyzji dla dalszego działania PZK, możliwościach uzyskania pomocy z różnorodnych źródeł, powiązania działalności krótkofalarskiej z potrzebami środowiska w jakim żyjemy i działamy, rozwojowi nowych technik w pracy na pasmach itp. Na zakończenie spotkania wspomniany już Zdzisław SP6LB dokonał uroczystego wpisu do książki swojego autorstwa „Poradnik Ultrakrótkofalowca”, który stanowi swoistą „biblię” dla miłośników fal ultrakrótkich.

Następnego dnia, już od godz. 10 rano wystawę zaczęli zwiedzać krótkofalowcy i mieszkańcy okolicznych budynków. Oglądali eksponaty zgromadzone na wystawie, a ich szczególne zainteresowanie wzbudzała replika nadajnika i odbiornika TPAX zbudowana w połowie lat 90-tych przez Tomka SP5CCC oraz oryginalny mikrofon zbudowany w latach 30-tych przez ówczesnego krótkofalowca SP1AC. Równie duże zainteresowanie wzbudzała kolekcja kluczy telegraficznych pochodzących ze zbiorów Ryszarda SP7ELS. Oglądający eksponaty wystawione przez Jurka SP7NJT, nie bardzo wierzyli, że są one wykonywane samodzielnie, bez pomocy rzemieślników, również urządzenia i anteny wystawione przez Bogusława SP7GRW wzbudzały uzasadniony podziw zwiedzających.

Oddzielną uwagę należało poświęcić kolekcji kart QSL, którą dostarczył Ryszard SP7CKF i fotografii ze zbiorów Janka SP7IL, poświęconych przede wszystkim pamięci tych krótkofalowców, których już wśród nas

nie ma. Wśród nich byli: Teodor SP7GI, Stanisław SP7GV, Jurek SP7EX, Janek SP7ICY i wielu innych. Na ekspozycji obok wystawione były książki i wydawnictwa periodyczne związane z działalnością krótkofalarską, w tym również biuletyny wydawane przez Polski Związek Krótkofalowców lub jego jednostki terenowe. Na przykładzie dokumentów dostarczonych przez córkę Teodora SP7GI, mogliśmy prześledzić ewolucję w wydawanych przez kolejne administracje państwowe, dokumentach zezwalających na pracę krótkofalowców. W drugim dniu wystawy, w niedzielę, wywiady z kilkoma krótkofalowcami przeprowadziła miła i sympatyczna reporterka Radia Łódź. Ukazały się one na antenie następnego dnia w godzinach porannych.

Wystawę w okresie jej trwania obejrzało ponad 150 osób, co mimo wszystko należy traktować jako sukces. Dziękujemy wszystkim kolegom, którzy udostępnili swoje urządzenia i zbiory jak również tym, którzy przygotowali całą imprezę poświęcając swój czas.

Wspomniana wyżej wystawa, a szczególnie jej uroczyste otwarcie w obecności kilku zaproszonych gości, zaczyna przynosić już wymierne efekty. Delegacja Zarządu ŁOT PZK w osobach Jurka SP7CBG i Piotra SQ7MPJ, spotkała się w Urzędzie Miasta Łodzi z Dyrektorem Centrum Zarządzania Kryzysowego Panem Markiem Białkowskim. Rozmowa, jak na pierwsze spotkanie była dość długa (ok. 45 min.) i dotyczyła możliwości podjęcia wspólnych działań. Do CZK UMŁ Zarząd ŁOT dostarczył szereg dokumentów umożliwiających podpisanie wzajemnego porozumienia o działaniu w systemie ROSA, o podjęciu wspólnych działań w dotarciu do młodzieży szkolnej, szczególnie ze szkół średnich, z ideą działalności krótkofalarskiej. Rozmawiano o możliwości wykorzystania wysokich budynków na terenie miasta, w celu zainstalowania na nich naszych przemienników. Miejmy nadzieję, że dalsze spotkania przyniosą obu zainteresowanym stronom wymierne korzyści. Należy tutaj dodać, że po długim okresie stagnacji w naszym Związku jest szansa pokazania się wśród młodzieży szkolnej, zainteresowania jej problemami krótkofalarstwa i tym samym, być może, wzrostem ilości członków w Polskim Związku Krótkofalowców. Zdajemy sobie również sprawę z odpowiedzialności jaką niesie ze sobą podpisanie porozumienia, ale uważamy, że należy zrobić możliwie najwięcej dla dalszego rozwoju krótkofalarstwa w Polsce i wykazania jego przydatności w sytuacjach zagrożenia życia i mienia ludzkiego.

W dniu 10.10.2003 r miało miejsce głosowanie elektroniczne, w którym członkowie Zarządu Głównego PZK wypowiedzieli się na tematy związane z przypadającym w 2004 roku XV Zjazdem Krajowym Polskiego Związku Krótkofalowców. Ustalono między innymi „Zasady i tryb wyboru delegatów". Zgodnie z § 2 Uchwały członkowie Oddziałów Terenowych PZK wybierają swoich delegatów w głosowaniu tajnym w ilości po jednym delegacie na każdą rozpoczętą 50-tkę liczby członków oddziału, co oznacza, że dzisiaj mamy prawo do wyboru tylko dwóch delegatów.

Dotychczas Łódzki Oddział Terenowy PZK postrzegany jest przez większość krótkofalowców polskich jako oddział działający bardzo prężnie, posiadający wiele osiągnięć organizacyjnych, organizujących szkolenia i egzaminy na świadectwa uprawnienia. Niestety z przykrością należy powiedzieć, że za tymi istotnymi dla rozwoju krótkofalarstwa polskiego nie idzie w parze liczebność Oddziału. Przeglądając listę opłaconych składek w 2003 roku Zarząd Oddziału z przykrością stwierdza, że corocznie zmniejsza się liczba członków i na dzień 10 grudnia br. wynosi ok. 87 osób. Zmniejszająca się z różnych przyczyn liczba członków Oddziału i tym samym PZK powoduje, że przestajemy się liczyć jako poważny partner do rozmów w sprawach dotyczących działalności krótkofalarskiej nie tylko z lokalnymi władzami administracyjnymi, ale również z władzami państwowymi. Później większość z nas z „wielkim zdziwieniem" przyjmuje niekorzystne dla środowiska krótkofalarskiego decyzje, chociażby w sprawach montażu anten nadawczych, obowiązku dokonywania pomiarów promieniowania anten i szeregu innych hamujących rozwój krótkofalarstwa decyzji. Jak zatem liczebność członków Oddziału Łódzkiego ma się do liczby około 1500 licencji wydanych w okręgu łódzkim ?

Koleżanki i Koledzy.

Doskonale zdajemy sobie sprawę z faktu, że w minionym okresie czasu społeczeństwo polskie, a szczególnie w okręgu łódzkim bardzo zubożało. Mamy szereg kłopotów z dokonywaniem różnego rodzaju opłat związanych z życiem codziennym, rosną koszty utrzymania naszych rodzin, przy niewielkich zarobkach. Pomimo wszystko gorąco namawiamy wszystkich do opłacenia zaległych i bieżących składek celem podtrzymania swojego członkostwa w PZK. Dzięki działaniom Zarządu Głównego PZK wysokość składki pozostaje od szeregu lat na niezmiennym poziomie. Zwiększenie ilości członków w PZK, oscylujących obecnie na poziomie ok. 3 tys. (przy ok. 14 tys. wydanych licencji) pozwoli na podjęcie owocniejszych działań w rozmowach z administracją. W warunkach łódzkich zwiększenie liczby członków powyżej 100 osób umożliwi również wybór większej ilości delegatów na Zjazd Krajowy i pozwoli aby Łódź była znów liczącym się Oddziałem w Polskim Związku Krótkofalowców.

Zarząd Łódzkiego Oddziału
Terenowego PZK

W dniu 6 grudnia br, w gościnnych progach Klubu Seniora Spółdzielni Mieszkaniowej „Zarzew”, miał miejsce kolejny egzamin na uprawnienia umożliwiające uzyskanie licencji krótkofalarskiej. Państwowa Komisja Egzaminacyjna w czteroosobowym składzie sprawnie przeegzaminowała przyszłych adeptów sztuki krótkofalarskiej. W egzaminie uczestniczyła rekordowa (jak na ostatnie czasy) ilość 36 osób. Wśród zdających wielu przybyło spoza Łodzi, w tym z Gdańska i ze Śląska.

Poziom wiedzy wielu zdających, szczególnie tych, którzy nie uczęszczali na szkolenia zorganizowane przez Łódzki Oddział Terenowy PZK, był niestety mierny, a to, że zdali z oceną pozytywną zawdzięczać powinni przede wszystkim wielkiej wyrozumiałości komisji. Rewelacyjnie natomiast zdawał egzamin 12-letni młodzieniec, który jak na swój wiek doskonale opanował materiał, znał obowiązujące przepisy BHP i w amatorskiej radiokomunikacji. Uważamy, że w przyszłości krótkofalarstwo polskie będzie miało z niego powód do dumy.

Egzamin ten był ostatnim organizowanym w bieżącym roku. Bardzo możliwe, że w przyszłym, 2004 roku będą obowiązywały już nowe zasady egzaminacyjne.

Zarząd Łódzkiego Oddziału Terenowego Polskiego Związku Krótkofalowców serdecznie dziękuje wszystkim Koleżankom i Kolegom, którzy swoim wkładem pracy przyczynili się do zorganizowania wystawy z okazji obchodów 70-lecia powstania Łódzkiego Klubu Radio Nadawców.

Szczególne podziękowania składamy Tomkowi SP5CCC, Jurkowi SP7NJT, Ryśkowi SP7ELS, Bogusiowi SP7GRW, Jankowi SP7IL, Ryśkowi SP7CKF i wszystkim pozostałym, którzy wypożyczyli swoje urządzenia, karty QSL, czasopisma, fotografie oraz inne eksponaty. Stanowiły one prawdziwą atrakcję wystawy.

Mamy nadzieję, że pozwoliło to przypomnieć nie małe przecież osiągnięcia krótkofalowców naszego Oddziału na przestrzeni kilkudziesięciu lat.

Z działalności PZK

W dniu 22 listopada br. w Warszawie miało miejsce kolejne posiedzenie Zarządu Głównego Polskiego Związku Krótkofalowców, przygotowane od strony technicznej przez Praski Oddział PZK (gratulacje i podziękowania za świetną organizację). Posiedzenie prowadzone nadzwyczaj sprawnie przez Prezesa PZK Piotra Skrzypczaka SP2JMR, spowodowało, że Zarząd Główny podjął szereg istotnych dla naszego Związku decyzji, w tym o czasie kolejnego Zjazdu Krajowego PZK, oraz wysokości składki członkowskiej na 2004 r. Nie rozstrzygnięto konkursu na flagę PZK i wszyscy zainteresowani przedstawieniem swojego projektu mogą go nadsyłać na adres Sekretariatu PZK. Podczas obrad, w wyniku wystąpienia przewodniczącego Głównej Komisji Rewizyjnej Andrzeja SP9MAX, który postawił Prezydium nieudokumentowane zarzuty popełnienia różnego rodzaju przestępstw, Prezes PZK poddał pod głosowanie votum zaufania dla całego Prezydium. Zebrani jednogłośnie podjęli decyzję o poparciu dla urzędujących władz PZK. Ten niemiły „zgrzyt" nie spowodował dalszych reperkusji i zebrani sprawnie kontynuowali obrady aż do wyczerpania planowanego porządku. Podczas Posiedzenia podjęto następujące ważniejsze uchwały:

1. Przyjęto preliminarz wydatków na 2004 r. na kwotę **182 900,00 zł.**
2. Przyjęto wysokość i terminy płatności składki członkowskiej na 2004 r. w następujących wysokościach:

nadawcy do 19 roku życia włącznie	**-**	**50,00 zł rocznie**
nadawcy od 20 do 70 roku życia włącznie	**-**	**70,00 zł rocznie**
nadawcy od 71 roku życia	**-**	**50,00 zł rocznie**
nasłuchowcy	**-**	**12,00 zł rocznie**
składka wpisowa	**-**	**10,00 zł**
kluby zgłoszone przez Oddziały Terenowe PZK	**-**	**0,00 zł**

3. Nadano Odznaki Honorowe PZK w ilości 39 w tym złotych 9.
4. W związku z niespełnieniem spraw formalnych ie przyjęto wniosku o przyjęcie w poczet członków wspierających PZK Stowarzyszenia Miłośników Łączności Dalekosiężnych na Falach Ultrakrótkich (PK UKF).
5. Przyjęto instrukcję w sprawie rozliczania się z działalności finansowej i zarządzania majątkiem Oddziały Terenowe.
6. **W związku ze zmianą zapisu Regulaminu Radiokomunikacyjnego w sprawie zniesienia wymogów znajomości telegrafii Zarząd Główny PZK upoważnił Prezydium ZG PZK do wystąpienia do Ministerstwa Infrastruktury oraz URTiP z propozycją zmiany wymogów na egzaminach na świadectwo operatora służby amatorskiej oraz do przedstawienia propozycji zmian w systemie wydawania pozwoleń w Służbie Amatorskiej.**

Przypominamy, że wcześniej w głosowaniu elektronicznym (czytaj listownym) podjęto uchwały:

1. Uchwalono termin XV Zjazdu Krajowego PZK na dzień 22 i 23 maja 2004 r.
2. Uchwalono „Zasady i tryb wyboru delegatów na XV Zjazd Krajowy Polskiego Związku Krótkofalowców".

Jurek SP7CBG

Teoria i praktyka

Drodzy Czytelnicy.
Kolejny odcinek artykułu dotyczącego pracy emisją PSK31 z przyczyn technicznych ukaże się dopiero w następnym numerze „Krótkofalowca”. Nawał pracy zawodowej autora, nie związany z krótkofalarstwem, spowodował drobne opóźnienia w przygotowaniu materiałów. Myślę, że czytelnicy będą w tej sprawie cierpliwi i wyrozumiali.

QRP – nowa, stara miłość ?

W obecnych czasach możliwość zakupienia dobrej klasy sprzętu fabrycznego jest praktycznie nieograniczona. Producenci prześcigają się we wprowadzaniu na rynek urządzeń nowej generacji, umożliwiających każdemu, nawet miernemu w sztuce krótkofalowcowi uzyskiwać osiągnięcia na skalę światową, bez większego wysiłku z jego strony. Urządzenia te umożliwiają pracę dużymi mocami, zazwyczaj posiadają możliwości dokonania obróbki odbieranego sygnału przy pomocy technik cyfrowych. To w wielkim stopniu ułatwia „zaistnienie” w eterze.

Jednakże, praktycznie od zarania krótkofalarstwa, na całym świecie pojawiają się amatorzy preferujący pracę przy pomocy urządzeń małej mocy, nierzadko konstruowanych przez nich samych. Bardzo często stowarzyszają się oni w klubach QRP, umożliwiających wspólne wspieranie się w podejmowanych działaniach, wymianę doświadczeń i propagowanie wykonanych i przetestowanych w codziennej działalności urządzeń. Takie kluby i stowarzyszenia istnieją również w krajach bogatych, z możliwością dostępu do najnowocześniejszych technik jak np. w USA, Wielkiej Brytanii, Niemczech, Japonii itp. . Jako cel stawiają popularyzację w świecie krótkofalowców pracę na urządzeniach małej mocy, przy wykorzystaniu prostych, co nie oznacza mało nowoczesnych, urządzeń najczęściej własnej konstrukcji.

W Polsce również od dawna już istnieje zainteresowanie przedstawionym problemem. Warto podkreślić, że jeszcze w połowie lat 70-tych ubiegłego stulecia Oddział Krakowski PZK był organizatorem Krajowych zawodów QRP, w których uczestniczyło z niezłymi rezultatami sporo stacji krajowych. W Polsce w ostatnim czasie ponownie daje się zauważyć powrót do pracy małą mocą. Szczególnie aktywny w tej dziedzinie jest Kol. Włodek Salwa SP5DDJ, którego publikacje w tej dziedzinie zamieszcza szereg znanych krajowych wydawnictw jakimi są Magazyn Krótkofalowców QTC oraz Świat Radio. Publikowane w nich porady, opisy wykonanych urządzeń, oraz doświadczenia własne w dziedzinie pracy małą mocą, są cenną pomocą dla raczkujących w tym zakresie

nowych adeptów sztuki krótkofalarskiej.

W ostatnim czasie Włodkowi dzielnie sekunduje Kol. Piotr Faltus SP9LVZ. Razem podjęli działania, które mają doprowadzić do opracowania i produkcji „kitów" umożliwiających samodzielne wykonanie przez zainteresowanych urządzeń QRP. Włodek wykona i uruchomi prototyp trx-a CW, a Piotr trx-a SSB. Według zapowiedzi autorów, cytuję za MK QTC - " będą to urządzenia jednopasmowe, zbudowane z łatwo dostępnych i tanich elementów". Jedynym utrudnieniem może stać się konieczność zastosowania w urządzeniach rdzeni ferrytowych firmy „Amidon", stosunkowo trudno osiągalnych na naszym rynku. Proponowane do budowy trx-y mają być łatwe w montażu i uruchomieniu. Tyle zapowiedzi na najbliższy okres czasu.

Ze swojej strony wszystkich zainteresowanych pracą QRP zapraszam do siedziby ŁOT PZK, gdzie w dostępnych czasopismach polskich i zagranicznych można przy odrobinie wytrwałości znaleźć wiele opisów urządzeń wykonywanych przez krótkofalowców w Polsce innych krajach. Na szczególną uwagę zasługuje opis wykonania 8 - zakresowego transceivera QRP CW o nazwie TRAMP-8, autorstwa Petera Solfa DK1HE. Opublikowany został on w numerze 1/2002 czasopisma CQ DL. Całe urządzenie umieszczone jest w obudowie o wymiarach 150x165x50 mm. Nie muszę tutaj przypominać, że warunkiem użytkowania tego typu trx-a jest znajomość telegrafii. Podobne urządzenie, chociaż dużo niższej klasy można było zbudować wykorzystując „kity" proponowane swego czasu przez Redakcję Świata Radio, którego Naczelny Andrzej Janeczek SP5AHT, jest również propagatorem idei budowy urządzeń QRP (patrz wydawnictwa AVT). Schemat takiego „wakacyjnego" transceivera SSB/CW—80/20 m, zbudowanego z „klocków AVT" ukazał się w jednym ze starszych numerów Świata Radio. Podobną rolę prostego urządzenia QRP odgrywa stosunkowo łatwy w montażu trx „Antek" (kit AVT), oraz produkowany przez SP3ABG trx „Traper 2003". Z powyższego wyraźnie widać, że konstruowanie i późniejsze eksploatowanie urządzeń QRP, może stanowić dużą przyjemność również i dla Kolegów eksploatujących na co dzień fabryczne urządzenia dużej mocy.

Zachęcony przeczytanymi publikacjami, „podsłuchanymi" w eterze rozmowami, ja również od dłuższego czasu składam wakacyjne urządzenie QRP na bazie wspomnianego wyżej schematu ze ŚR. Najprawdopodobniej (tak wynika z dokonanych przymiarek) urządzenie to całkowicie zmieści się w obudowie od popularnego „murzynka". Prace co prawda idą stosunkowo wolno, ale mam nadzieję że na wakacje 2004 roku już zdążę.

Zachęcam wszystkich krótkofalowców, szczególnie tych posiadających odrobinę wolnego czasu i żyłkę majsterkowicza do wykonywania podobnych urządzeń i do ich wykorzystywania podczas pracy w zawodach, tym bardziej, że regulaminy wielu z nich przewidują już oddzielną kategorię QRP. Ja ze swojej strony będę starał się publikować w „Krótkofalowcu" materiały i schematy urządzeń popularyzujących tę dziedzinę naszego hobby.

Jurek SP7CBG

BANDPLAN UKF

Za sierpniowym numerem z 2003 r poczytnego miesięcznika „Świat Radio”, publikujemy tabelę podziału częstotliwości na pasmach UKF użytkowanych przez krótkofalowców.

50-52MHz (San Marino 2002)

Częstotliwość [MHz] od	do	Maks. szerokość pasma (-6dB)	Mod	Sposób wykorzystania	
50,000	50,100	500 Hz	Telegrafia (a)	**50,000-50,080**	**beacony**
				50,090	centrum aktywności telegraficznej
50,100	50,500	2700 Hz	Wszystkie mody wąskopasmowe (telegrafia, SSB, MGM	**50,100-50,130**	**międzykontynentalna telegrafia / SSB**
				50,110	**wywołanie DX**
				50,150	centrum aktywności SSB
				50,185	centrum aktywności crossband
				50,200	centrum aktywności MS
				50,250	centrum aktywności PSK31
				50,255	JT44
				50,260-50,280	FSK441
				50,270	częstotliwość wywoławcza FSK441
50,500	52,000	12 kHz	Wszystkie mody	**50,510**	**SSTV (FSK)**
				50,550	FAX –częstotl. robocza
				50,600	RTTY (FSK)
				50,620-50,750	Komunikacja cyfrowa
				51,210-51,390	**Wejścia kanałów przemiennikowych, odstęp 20kHz**
				51,410-51,590	FM
				51,510	częstotl. wywoławcza FM
				51,810-51,990	**Wyjścia kanałów przemiennikowych, odstęp 20kHz**

Zamieszczone tabele zawierające Bandplan dla pasma 50-52 MHz oraz dla pasma 144-146 MHz zapewne okażą się pomocne dla prawidłowej pracy na tych pasmach. W następnych numerach „Krótkofalowca” zamieścimy podział pasm dla pozostałych pasm ultrakrótkofalowych przeznaczonych dla krótkofalowców.

Jednocześnie informuję, że wg uzyskanej informacji z URTiP, praca emisją FM w zakresie pasma 50 MHz jest nie zalecana, co nie oznacza że jest niedozwolona.

144 - 146 MHz (San Marino 2002)

Częstotliwość [MHz] od	do	Maks. szerokość pasma (-6dB)	Mod	Sposób wykorzystania	
144,000	144,035	500Hz	Telegrafia	**Wyłącznie EME**	
144,035	144,135	500Hz	Telegrafia	**144,050**	**Telegraficzna wywoławcza**
				144,100	**Losowa (random) MS**
144,135	144,150	500Hz	Telegrafia, MGM	**144,138**	**Centrum aktywności PSK31**
				144,140-144,150	Aktywność telegraficzna FAI i EME
144,150	144,165	2700Hz	Telegrafia, SSB, MGM	**144,150–144,160**	**Aktywność SSB FAI i EME**
144,165	144,360	2700Hz	Telegrafia, SSB	**144,195-144,205**	**Losowa (random)MS SSB**
144,360	144,399	2700Hz	Telegrafia, SSB, MGM	**144,370**	**Wywoławcza losowa (random) FSK441**
144,400	144,490	500Hz	Telegrafia, MGM	**Wyłącznie radiolatarnie (beacony)**	
144,500	144,794	20kHz	Wszystkie mody	**144,500**	**Wywoławcza SSTV**
				144,525	Odpowiedź SSB na ATV
				144,600	Wywoławcza RTTY
				144,630-144,660	Transpondery liniowe - wyjście
				144,660-144,690	Transpondery liniowe - wejście
				144,700	Wywoławcza FAX
				144,750	Wywoławcza na ATV
144,794	144,990	12kHz	MGM	**144,800**	**APRS**
144,994	145,194	12kHz	FM	**Wyłącznie wejście przemienników**	
145,194	145,206	12kHz	FM	**Komunikacja kosmiczna**	
145,206	145,5935	12kHz	FM	**145,300**	**Lokalne RTTY**
				145,500	Wywoławcza (mobile)
145,594	145,7935	12kHz	FM	**Wyłącznie wyjścia przemienników**	
145,794		145,806	12kHz	FM	**Komunikacja kosmiczna**
145,806	146,000	12kHz	Wszystkie mody	**Wyłącznie satelitarna**	

Od Redakcji

Korzystając z odrobiny wolnego miejsca potwierdzam odbiór materiałów od Kolegi Zdzisława SP3GIL - artykułu dotyczącego problemu nasłuchowców w Polskim Związku Krótkofalowców, oraz Kolegi Pawła SP7TEV. Materiały te napłynęły już po zamknięciu numeru i zostaną wykorzystane w następnym.

W dalszym ciągu namawiam czytelników „Krótkofalowca" do dzielenia się z Redakcją uwagami, oraz do nadsyłania materiałów do ich wykorzystania.

ROSA - Krótkofalowcy w służbie społeczeństwa

Światowa Administracyjna Konferencja Radiowa (WARC) obradująca w 1979 roku w Genewie uchwaliła bardzo istotny dla służby amatorskiej dokument zwany „rezolucją BN", a dotyczący międzynarodowego wykorzystania łączności radiowej w pasmach przyznanych służbie amatorskiej w przypadku klęsk żywiołowych. Postanowiła ona, że:

1. Pasma przyznane służbom amatorskim, wymienione w dokumencie 3499A mogą być wykorzystane przez administracje dla uruchomienia międzynarodowej łączności w przypadku zagrożenia.
2. Powyższe wykorzystanie tych pasm może mieć miejsce tylko dla łączności w akcji niesienia pomocy w przypadku klęsk żywiołowych.
3. Wykorzystanie określonych pasm przyznanych służbie amatorskiej przez stacje nie amatorskie dla łączności w przypadku klęsk powinno być ograniczone do czasu zagrożenia i do rejonów geograficznych określonych przez kompetentne władze dotkniętego kraju.
4. Łączność ratunkowa może być ustanowiona wewnątrz dotkniętego obszaru i między tym obszarem a kwaterą główną organizacji kierującej akcją pomocy.
5. Łączność taka może być utrzymywana tylko za zgodą administracji kraju, w którym nastąpiła klęska.
6. Pomocnicza łączność uruchomiona poza granicami kraju, w którym nastąpiła klęska, nie może zastępować krajowych lub międzynarodowych amatorskich sieci łączności doraźnej.
7. Jest pożądana ścisła współpraca między stacjami amatorskimi a stacjami innych służb, które uznają za konieczne wykorzystanie częstotliwości amatorskich dla akcji ratunkowej.
8, Powyższa międzynarodowa łączność ratunkowa powinna unikać, tak dalece jak jest to możliwe, powodowania interferencji dla sieci amatorskich.

Wzorcową siecią zaleconą przez I Region IARU jest sieć RAYNET działająca w Wielkiej Brytanii. Na bazie doświadczeń organizatorów tej sieci, Polski Związek Krótkofalowców w postanowił w początku lat 80-tych ubiegłego stulecia, powołać do życia własną sieć łączności działającą w sytuacjach kryzysowych Radiową Ochotniczą Służbę Amatorską nadając jej roboczą nazwę ROSA. W tym celu opracowano projekt powołania w ramach struktur PZK Klubu Specjalistycznego ROSA, opracowano też odpowiednie regulaminy. Wprowadzenie stanu wojennego w 1981 r. i zawieszenie działalności PZK, zniweczyło te projekty.

Do sprawy powrócono po 1997 roku, kiedy pamiętna powódź w dorzeczu Odry i Wisły niekiedy całkowicie sparaliżowała jakąkolwiek łączność radiową i przewodową i tylko dzięki ogromnemu poświęceniu krótkofalowców i operatorów CB radio udało się koordynować akcje jednostek ratowniczych. Fakt ten spowodował, że odżyła koncepcja utworzenia sieci ratunkowej w PZK. Pierwszym etapem było przygotowanie odpowiednich porozumień w skali kraju. Zadania tego podjął się autor tego artykułu, pełniący wówczas funkcję v-ce Prezesa ds. organizacyjnych PZK, przygotowując odpowiedni tekst porozumienia pomiędzy PZK a Szefem OC Kraju. Po wielu konsultacjach nadszedł wreszcie dzień 17 sierpnia 1999 r, w którym na podstawie § 43 ust. 2 rozporządzenia Rady Ministrów z dn. 28.09.1993 roku w sprawie obrony cywilnej podpisano pomiędzy Szefem Obrony Cywilnej Kraju a Prezesem Polskiego Związku Krótkofalowców porozumienie w sprawie zakresu i zasad współdziałania w przygotowaniu i wykonywaniu przedsięwzięć na rzecz ochrony ludności. Dokument ten umożliwił podpisywanie lokalnych porozumień pomiędzy Prezesami Oddziałów Terenowych PZK a odpowiednimi władzami lokalnymi. Warto tutaj dodać, że wiele Oddziałów Terenowych

podpisywało umowy lokalne jeszcze przed podpisaniem porozumienia w skali całego Kraju. Również Łódzki Oddział Terenowy PZK podpisał w dniu 30 kwietnia 1998 roku Porozumienie z Wojewodą Łódzkim „w sprawie współpracy w przypadku wystąpienia klęsk żywiołowych i katastrof"(Niestety, ta umowa nie doprowadziła do ściślejszej współpracy, a nasze propozycje, łącznie z ostatnim zaproszeniem na obchody 70-lecia Oddziału nie znalazły pozytywnego odzewu).

Po pewnym okresie marazmu i zastoju postanowiliśmy powrócić do czynnego działania. Nawiązaliśmy kontakt z Centrum Zarządzania Kryzysowego Urzędu Miasta Łodzi, opracowaliśmy, korzystając również z materiałów Oddziału Olsztyńskiego PZK, „**Regulamin organizacji łączności Radioamatorskiej Ochotniczej Sieci Alarmowej (ROSA)"** i mamy nadzieję, że szybko dojdzie do podpisania odpowiedniego porozumienia. Jak zapewne zauważą nasi czytelnicy, w skrócie nazwy sieci nawiązujemy do uprzednio proponowanej nazwy, chociaż zmodernizowana została sama nazwa.

W podstawowych założeniach proponujemy, że radiostacją główną ROSA w Łodzi będzie radiostacja klubowa SP7PGK, dobrze wyposażona i skupiająca wokół siebie szerokie grono dobrych operatorów. Radiostacjami podległymi ROSA będą stacje indywidualne i klubowe, które zadeklarują chęć współpracy w ramach naszej akcji. Ustalone są wstępnie dla sieci alarmowych, odpowiednie częstotliwości pracy, przewiduje się w ramach treningów prowadzenie odpowiednich „gier", które będą miały na celu podniesienie umiejętności operatorskich, szczególnie w działaniach w warunkach terenowych.

W niedługim czasie wszyscy zainteresowani tematem będą mogli uzyskać pełną informację w tej sprawie łącznie z deklaracją przystąpienia do sieci **ROSA**.

Jurek SP7CBG

Historia Krótkofalarstwa Łódzkiego

Okres powojenny - odrodzenie krótkofalarstwa polskiego

Znamienną datę w tym okresie stanowi 13 października 1946 roku. W tym właśnie dniu dochodzi do pierwszego po okresie wojennym spotkania organizacyjnego 24 członków –założycieli, którzy omawiają statut Polskiego Związku Krótkofalowców, przedstawiony przez kol. Musiałowicza. Wybrany zostaje zarząd organizacyjny w 5-cio osobowym składzie, a jego przewodniczącym zostaje mjr. Rościsław Ksionda (ex SP2RC). Głównym celem zarządu jest doprowadzenie do wznowienia działalności PZK, rozpoczęcie starań o licencje dla nadawców, oraz zorganizowanie oddziałów PZK na terenie kraju. Na dzień 22 maja 1947 roku zostaje zwołany ogólnopolski zjazd delegatów, na którym wybrano właściwy zarząd, mianujący się dalej Komitetem Organizacyjnym. Jego skład pozostaje bez zmian. W dniu 1 lutego 1948 roku na kolejnym II Walnym Zjeździe PZK wybrany zostaje nowy, uznawany oficjalnie za pierwszy powojenny Zarząd Polskiego Związku Krótkofalowców. W tym okresie czasu sieć terenowa związku składa się już z 7 Oddziałów, w następujących miastach: Warszawa, Łódź, Kraków, Częstochowa, Katowice, Bydgoszcz i Poznań. Jednocześnie uczestnicy obrad dokonują obowiązującego do dnia dzisiejszego podziału kraju na 9 okręgów wywoławczych (ówcześnie wg klucza: po dwa województwa na każdy okręg).

O dalszych losach dotyczących rozwoju krótkofalarstwa na terenie okręgu łódzkiego postaram się napisać w następnym odcinku, po przewertowaniu obszernej dokumentacji z tamtego okresu, wypożyczonej przez Zdzisława SP6LB, ówczesnego Sekretarza Oddziału Łódzkiego PZK.

Jurek SP7CBG

Dział techniczny

W poprzednim numerze „Krótkofalowca” zapoczątkowaliśmy publikowanie artykułów na tematy techniczne, na które przeznaczyliśmy siedem z dwudziestu czterech stron naszego czasopisma. W bieżącym numerze kontynuujemy ten kierunek działalności i przedstawiamy kolejne propozycje w tym zakresie. Zamierzeniem Redakcji jest przedstawianie w dziale technicznym konstrukcji mało skomplikowanych, możliwych do samodzielnego wykonania i niejako stanowiących uzupełnienie eksploatowanych przez krótkofalowców urządzeń.

ANTENA 9-CIO PASMOWA TYPU „PODWÓJNY WINDOM”.

Dokumentacje anten podobnego typu przeznaczone do wykonania przez amatorów krótkofalowców publikowane były w wielu wydawnictwach w tym m.in. w CQ DL, Biuletynie PZK itp.. Dzisiaj przedstawiamy antenę wykonaną i opisaną w numerze 4/97 „QSP”, austriackiego miesięcznika dla krótkofalowców przez inż.. Oskara Hammerschmida OE5OHL. Antena zasilana jest kablem koncentrycznym o rezystancji 50 om poprzez transformator dopasowujący („balun”) o przekładni 1:6. Dobór materiału na antenę nie jest krytyczny i może być ona wykonana z linki lub z drutu, najlepiej z miedzi lub fosforobrązu, ale do jej wykonania możemy użyć również drutu lub linki stalowej. Autor swoją antenę wykonał z linki miedzianej o średnicy ok.. 2,5 mm. Charakterystycznym elementem anteny jest koło o średnicy 0,3 m (30 cm) wykonane z drutu miedzianego, umieszczone na końcu krótszego elementu dipola (patrz rysunek poniżej).

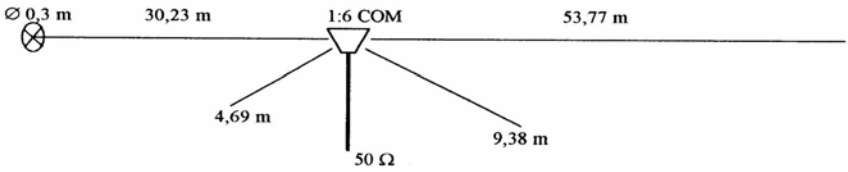

Autor po wykonaniu i zainstalowaniu anteny dokonał pomiarów współczynnika SWR przy mocy 80 W out w zależności od częstotliwości pracy nadajnika, które publikujemy na stronie następnej. Sądzimy, że antena ta pomimo swojej sporej długości znajdzie uznanie wśród krótkofalowców.

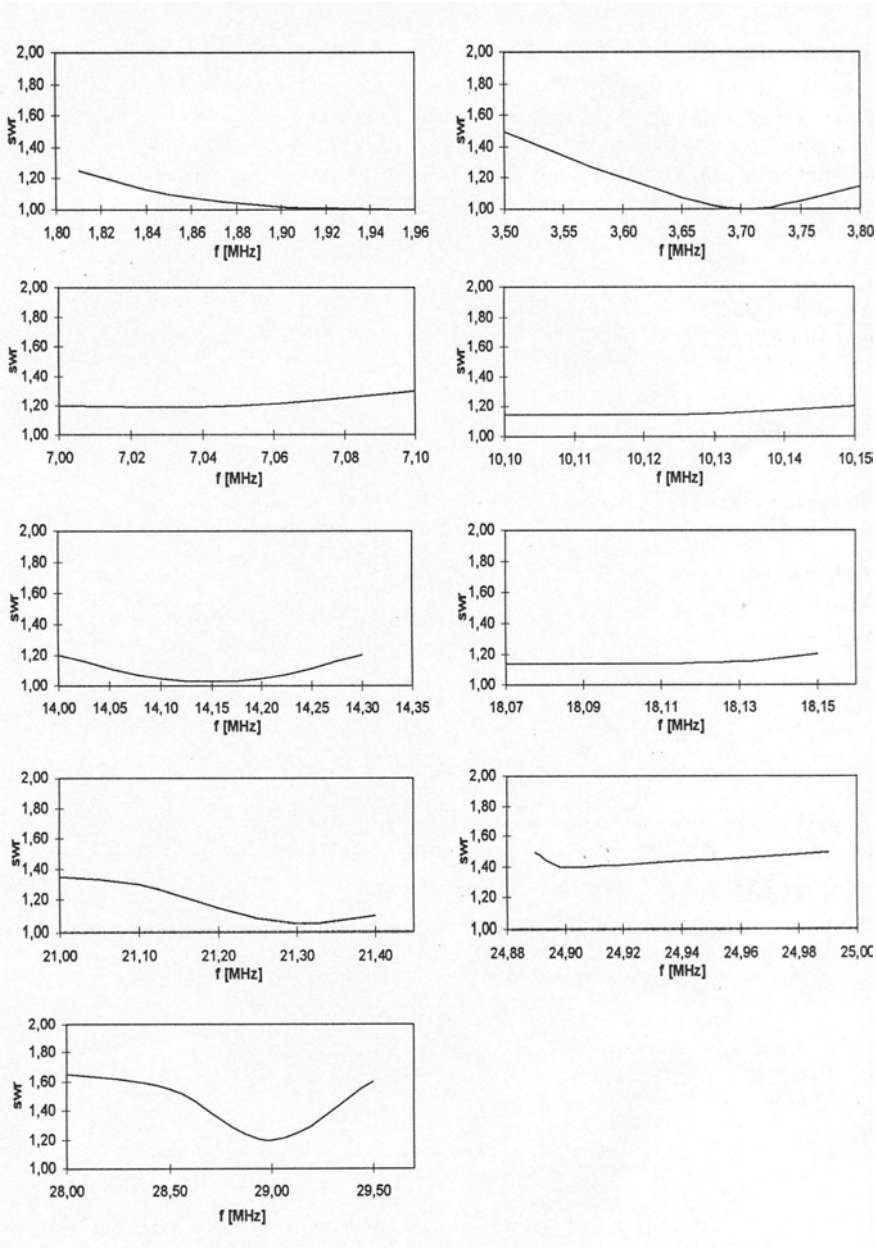

Jeżeli ktoś wykona lub już wykonał opisywaną antenę, to zapraszamy do podzielenia się swoimi uwagami z Redakcją „Krótkofalowca”

MIERNIK SWR WRAZ ZE SKRZYNKĄ ANTENOWĄ

Podczas wystawy z okazji 70-lecia powstania Łódzkiego Klubu Radio Nadawców wielu z Was z dużym zainteresowaniem oglądało świetnie wykonaną skrzynkę antenową wraz z miernikiem SWR, której autorem jest znany sieradzki krótkofalowiec Jurek Turbiński SP7NJT. Bez większych oporów z Jego strony uzyskałem zgodę na publikację schematu tego pożytecznego dla każdego krótkofalowca urządzenia. Na kolejnych rysunkach zamieszczony jest schemat ideowy, rysunek płytki z obwodami drukowanymi, rysunek płytki z rozmieszczeniem elementów oraz rysunek skali miernika. Jako miernik znalazł tutaj zastosowanie wskaźnik wysterowania kanałów używany w magnetofonach typu ZK125. Mierniki te z pewnością można znaleźć jeszcze w zasobach naszych „klamotów". Można tutaj z powodzeniem zastosować również mierniki jedno ustrojowe o czułości rzędu 100—300 mikroamperów.

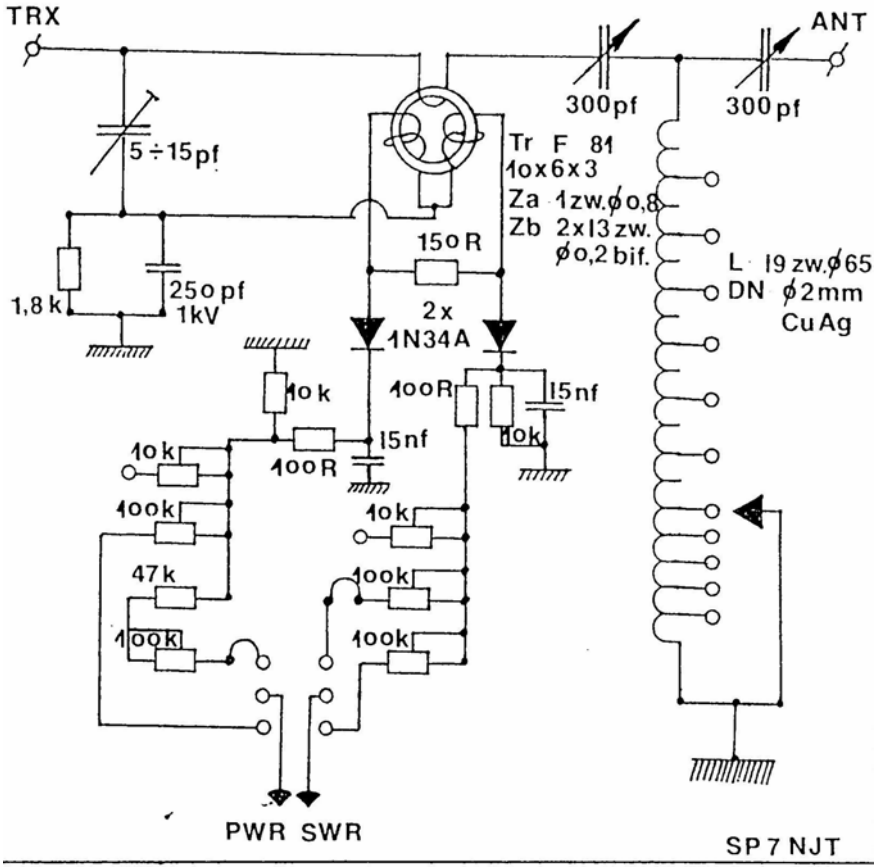

Cewka filtru nawinięta jest na karkasie ceramicznym o średnicy 65 mm drutem CuAg o średnicy 2 mm. Odczepy od cewki wykonane zgodnie ze schematem. Kondensatory zmienne typu „Pionier”, izolowane od obudowy, ośki kondensatorów wyprowadzone na zewnątrz obudowy również poprzez element izolacyjny (najlepsza tuleja ceramiczna).
Wymiary płytki z drukiem wynoszą w oryginale 120x70 mm.

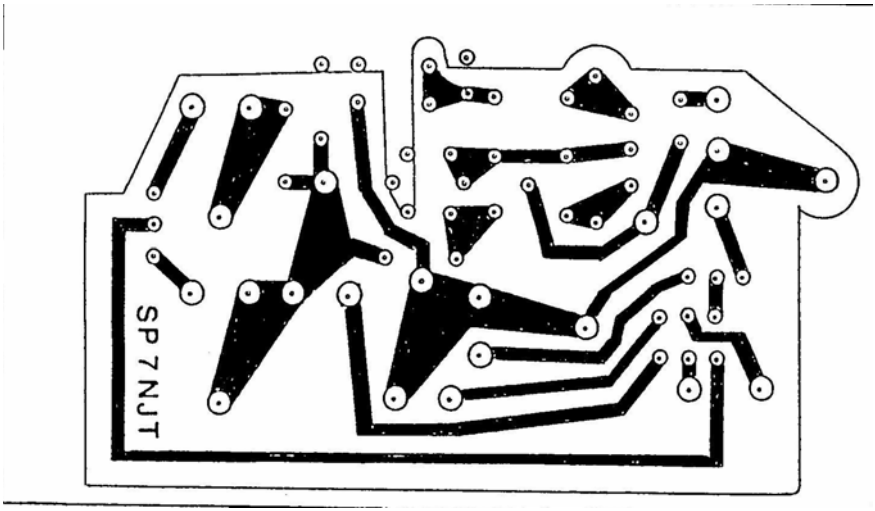

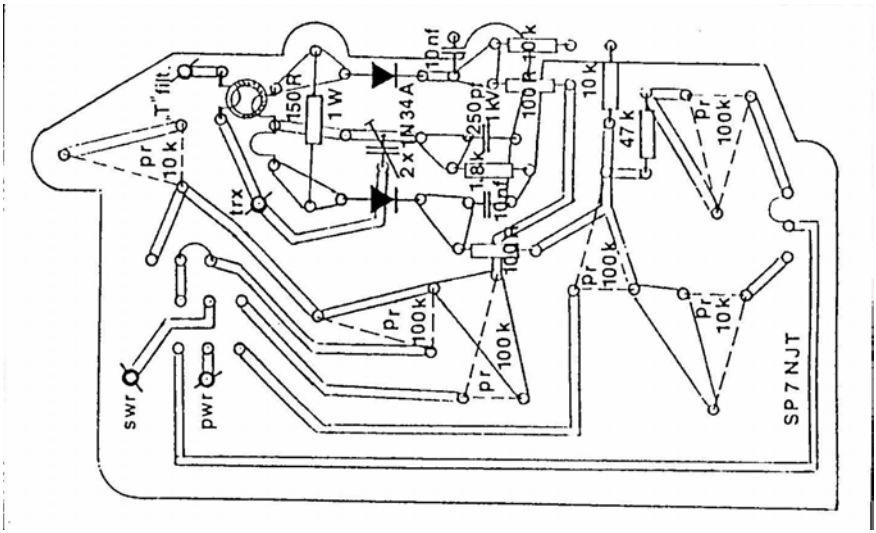

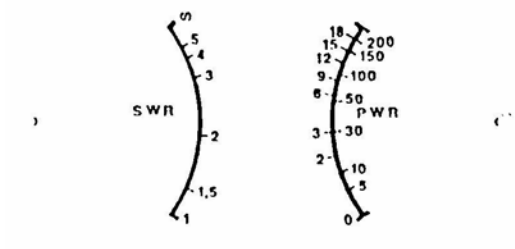

Naturalna wielkość skali przyrządu wynosi ok.. 70x40 mm. Całe urządzenie umieszczamy w obudowie metalowej, najlepiej dopasowanej do wystroju pozostałych urządzeń eksploatowanych przez krótkofalowca.

PROSTA ANTENA MAGNETYCZNA DLA PASMA 2 M

Prostą antenę magnetyczną dla pasma 2 m wykonał i opisał w numerze 3/93 *Radio Rivista* włoski krótkofalowiec Luigi Enzo Civolani I3CAT. Jako materiał na wykonanie pętli może posłużyć rurka lub pręt miedziany o średnicy zewnętrznej 3 mm. Ze względu na przejrzystość opublikowanego poniżej rysunku, uważam, że szczegółowy opis wykonania jest zbędny.

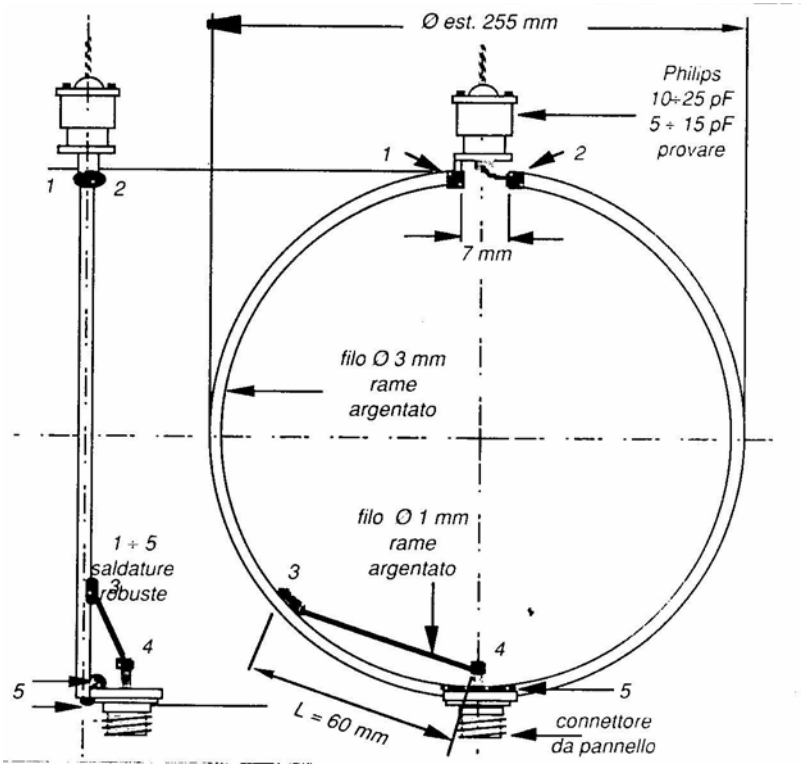

Fotografia zamieszczona obok pokazuje antenę wykonaną przez autora. Jedynym ograniczeniem w pracy z przedstawioną anteną jest moc wyjściowa współpracującego z nią urządzenia, która zasadniczo nie powinna przekraczać 5-6 W.

MINITRANSCEIVER „FORTY-ONER”

Zafascynowany artykułem Andrzeja SP5AHY w ***Świecie Radio***, oraz stroną internetową Włodka SP5DDJ, zdając sobie sprawę, że mogę zebrać za to co w tej chwili robię niezłe „joby” od nich obu, pozwoliłem sobie pomimo wszystko zamieścić w bieżącym wydaniu „Krótkofalowca” schemat i fotografie minitrx-a „Forty-Oner”. Nawiązuję tutaj do wcześniejszego artykułu, do którego dokładam niejako część techniczną. Nie opisuję szczegółowo wykonania tranceivera sądząc, że osoby zainteresowane jego budową dotrą do autora mogącego udzielić wielu cennych uwag w tym zakresie. Odsyłam Was również do wspomnianego ***ŚR*** oraz ***Magazynu Krótkofalowców QTC***, w których znajdziecie wiele ciekawych publikacji związanych z techniką QRP. Również w bibliotece ŁOT PZK są czasopisma zawierające odpowiednie materiały na ten temat, które możemy udostępnić zainteresowanym. Być może na kolejnej wystawie osiągnięć krótkofalowców okręgu łódzkiego będziemy mogli eksponować właśnie takie miniaturowe urządzenia nadawczo-odbiorcze posiadające wszelkie walory użytkowe.

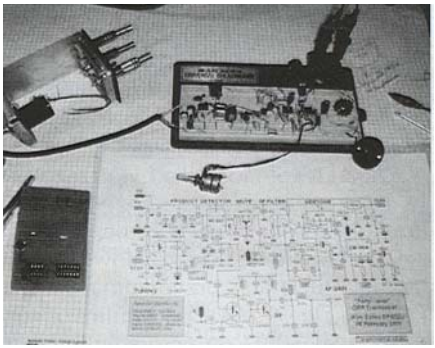

Strona Włodka SP5DDJ www.qsl.net/sp5ddj/forty-oner.htm

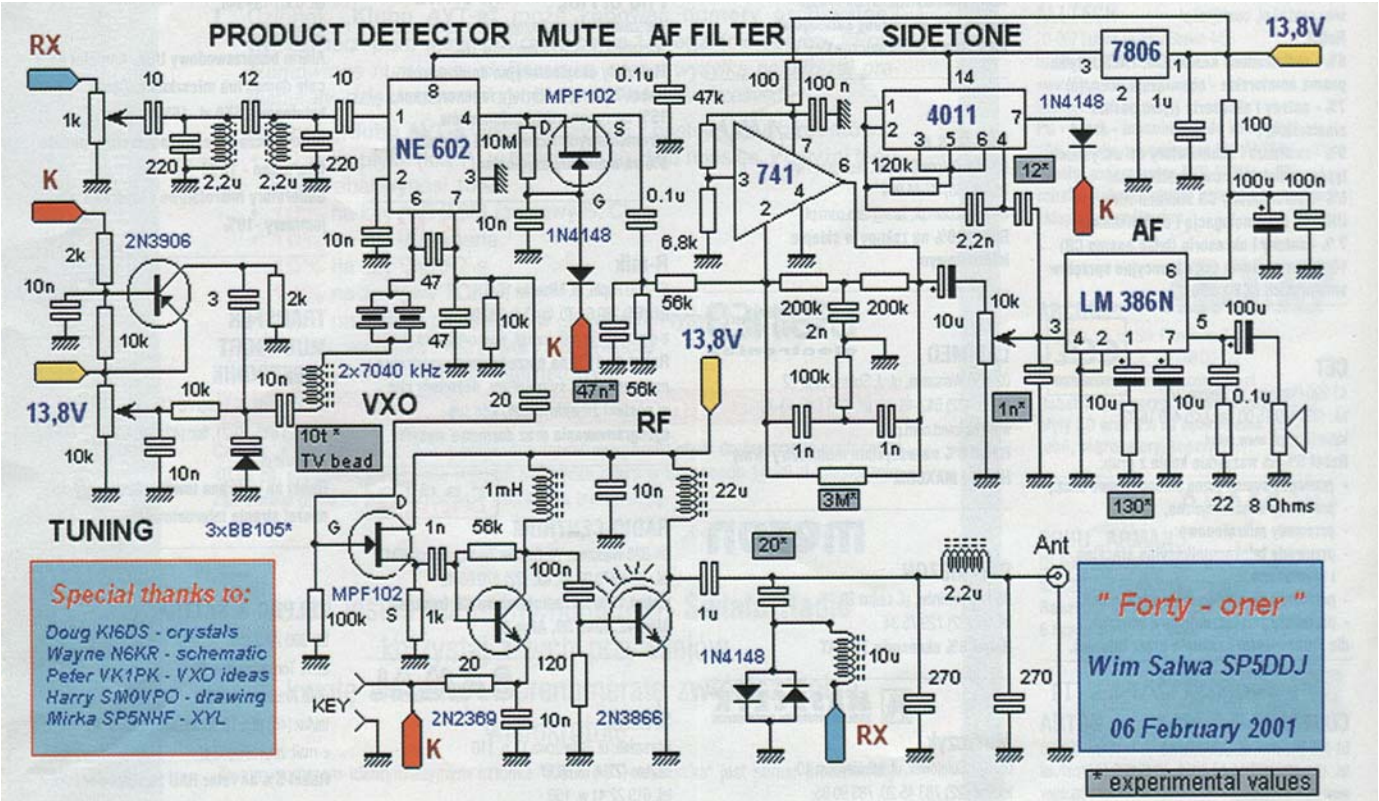

Schemat elektryczny minitransceivera Forty-Oner

„DOBRE RADY”

Niestrudzenie przypominamy niektórym dzielnym nadawcom, pracującym z wielkim poświęceniem w pasmach amatorskich co następuje:

- Przy przestrajaniu VFO nie wyłączaj zasilania PA. Twój Kolega nie będzie wtedy zmuszony do przestrajania odbiornika aby sprawdzić czy pracujesz na paśmie.
- Po każdym QSO zawsze zmień częstotliwość. Zmniejszysz tym niebezpieczeństwo wypalenia dziury w coraz cieńszej warstwie jonosfery.
- Gdy usłyszysz DX-a dostrój się dokładnie do jego nośnej i wołaj wielokrotnie a długo. Możesz być pewien, że Twoi konkurenci do WAZ-a wkrótce zrezygnują w ogóle z pracy na pasmach.
- Wszelkie doświadczenia z Tx-em przeprowadzaj zawsze z podłączoną anteną. Gdy wszyscy słyszą Twe próby techniczne, zyskujesz sławę wybitnego radiotechnika.
- Przeprowadzaj stale długotrwałe próby z mikrofonem, sterując go z różnych odległości, a szczególnie żądaj raportów z następujących odmian modulacji: odgłosy radia broadcastingowego, szczęk naczyń z pobliskiej kuchni, płacz harmonicznych, przy czym staraj się utrzymać górną granicę pasma częstotliwości modulacyjnych powyżej 10 kHz.
- Gdy jakaś stacja prowadzi QSO zwróć jej uwagę na siebie przez dostrojenie się do częstotliwości, na której słucha swego odległego korespondenta, a wkrótce zrobisz z nią miłą łączność.
- Zanim zawołasz do mikrofonu CQ, parokrotnie głośno gwizdnij na palcach. Szczególnie wygodne jest to przy nadajniku o mocy powyżej 0,5 kW, gdyż kosztowny wskaźnik głębokości modulacji możesz zastąpić lampą stołową dowolnego typu.
- Gdy częstotliwość korespondenta w czasie telegraficznego QSO stale się zmienia i musisz go gonić swoim Rx-em nie omieszkaj go zawiadomić o tym nadmieniając, że Twój Rx był przecież przed 3 minutami zupełnie zimny.
- Nigdy nie przyjmuj do wiadomości raportu mniejszego od 9+20dB. Słabszy raport to dowód, że odbiornik korespondenta jest rozstrojony.
- Nie trać czasu na przesłuchiwanie pasma, wołaj zawsze energiczniei długo CQ. Stracony na jałowe słuchanie czas pozbawi Cię niejednrgo DX-a.
- Dbaj, aby harmoniczne Twego Tx-a ukazywały się na ekranach odbiorników telewizyjnych w całej dzielnicy. Zyskamy wtedy nowych entuzjastów i przyjaciół krótkofalarstwa.

Praktycznych tych porad udzielali kilkadziesiąt lat temu OK2EL i SP5QQ, ale w czasach dzisiejszych jest przecież zupełnie inaczej, prawda?

Fragmenty wystawy z okazji obchodów 70-ej rocznicy powołania Łódzkiego Klubu Radio Nadawców