Łódzki Oddział Terenowy
Polskiego Związku Krótkofalowców

KRÓTKOFALOWIEC

PISMO PRZEZNACZONE DLA KRÓTKOFALOWCÓW

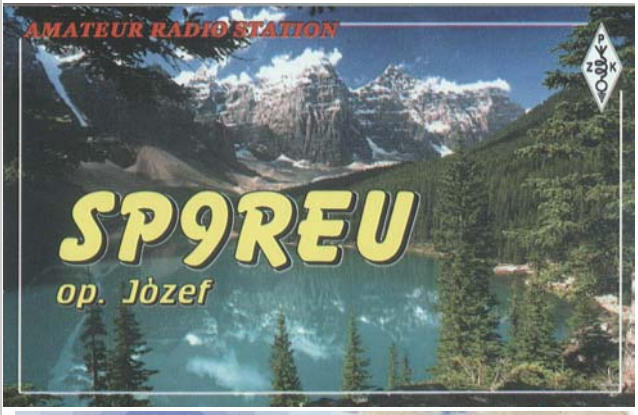

Kwartalnik **Nr 2/12/2006**

POLSKI ZWIĄZEK KRÓTKOFALOWCÓW

Istnieje od 22 lutego 1930 roku
Członek Międzynarodowej Unii Radioamatorskiej (IARU)
Sekretariat Zarządu Głównego
ul. Modrzewiowa 25, 85-613 Bydgoszcz
P.O. Box 13, 85-613 Bydgoszcz 13
Tel./fax: 0-prefix-52 372 16 15
e-mail: hqpzk@pzk.org.pl
Centralne Biuro QSL: P.O. Box 54, 85-613 Bydgoszcz 13

PREZYDIUM ZARZĄDU GŁÓWNEGO

Prezes - Piotr Skrzypczak SP2JMR
1-szy v-ce prezes - Ewa Kołodziejska SP1LOS
2-gi v-ce prezes - Dariusz Mankiewicz SP2HQY
Sekretarz Generalny - Bogdan Machowiak SP3IQ
Skarbnik - Aleksander Markiewicz SP2UKA

ŁÓDZKI ODDZIAŁ TERENOWY
Polskiego Związku Krótkofalowców

Łódź, ul. Przędzalniana 102/104, blok Nr 13, piętro XI
tel. 0 (prefix) 42 683-15-65, 0 (prefix) 42 251-75-69
adres dla korespondencji: P.O. Box 442, 90-950 Łódź 1

ZARZĄD ODDZIAŁU

Prezes - Jerzy Jakubowski SP7CBG
V-ce prezes - Wiktor Gagas SP7EBM
Sekretarz - Ryszard Kozłowski SP7ELS
Skarbnik - Zbigniew Gniotek SP7MTU
QSL Manager - Czesław Kamczyc SP7XK
Członek Zarządu - Wiesław Jałocha SP7BBO

KOMISJA REWIZYJNA ODDZIAŁU

Przewodniczący - Janusz Łażewski SP7Q
Sekretarz - Jerzy Fałek SP7LHX
Członek - Andrzej Lenart SQ7AC

KRÓTKOFALOWIEC

Nr 2/12/2006

Kwartalnik przeznaczony dla krótkofalowców, ukazujący się nakładem Łódzkiego Oddziału Terenowego Polskiego Związku Krótkofalowców

Redaguje:
Jerzy Jakubowski SP7CBG

Spis treści::

Od Redakcji 4

Sprawy organizacyjne PZK.....5

Z życia Oddziału 7

Bandplan 1 Regionu IARU 13

Dział techniczny 18

Wspomnień czar 23

D 24

Numer zamknięto 22 marca 2006 r.

Karta QSL na okładce ze zbiorów SP7CBG

Łódzki Oddział Terenowy
Polskiego Związku Krótkofalowców

Od Redakcji

Drodzy Czytelnicy

Jak zapowiadałem wcześniej, tak też się stało. W dniu 25 lutego br. wszyscy Ci, którzy mogli lub Ci, którzy chcieli ściągnęli w gościnne progi Domu Kultury „Zarzewie" przy SM Zarzew w Łodzi aby uczestniczyć w Walnym Zebraniu Łódzkiego Oddziału Terenowego Polskiego Związku Krótkofalowców. O przebiegu zebrania, wyborze nowych władz Oddziału i innych związanych z tym wydarzeniach piszemy w części „Krótkofalowca" poświęconej życiu Oddziału.

Warto wspomnieć, że jeszcze w bieżącym kwartale będzie miało miejsce kolejne już, tym razem wiosenne posiedzenie Zarządu Głównego PZK. Zapewne jak co roku uchwalony zostanie budżet PZK na bieżący rok, jak również zostaną przedstawione odpowiednie dokumenty sumujące rok miniony. Warto zatem swoje oczekiwania przedstawić członkom nowego Zarządu ŁOT PZK, celem przekazania ich na forum ogólne.

Kwiecień, jak co roku, to miesiąc, w którym pracujemy w znaczących w świecie polskich zawodach wieku pod nazwą „SPDX Contest" , których geneza sięga lat trzydziestych ubiegłego. W dalszym ciągu jest to okazja uzyskania ciekawych łączności i potwierdzenia „nowych krajów" dla wielu adeptów krótkofalarstwa.

Kolejna sprawa jest związana z uruchomieniem przemiennika w paśmie 2-metrowym. Jeszcze trochę wysiłku i mamy nadzieję, że być może do wakacji problem zostanie rozwiązany. Potrzeba co prawda dość sporej kwoty na jego zakup, ale i ten problem jest „do przeskoczenia". W dalszym ciągu jednak żałujemy, że Ci, przeważnie nie zrzeszeni w PZK, najczęściej zabierają w tej sprawie głos.

No cóż. Reasumując, znów idzie wiosna i większość spraw zmierza ku bliskiemu, pozytywnemu rozwiązaniu. To moim zdaniem dobry prognostyk dla nowego Zarządu Oddziału jak i dla wszystkich krótkofalowców naszego okręgu. Być może znów „idzie na lepsze", czego Wam wszystkim oraz sobie życzy

Wasz Redaktor Naczelny
Jurek SP7CBG

Sprawy organizacyjne PZK

Bardzo istotną sprawą w działalności naszej organizacji jest możliwość przekazania 1% podatku dochodowego na rzecz PZK. Co prawda w miesiącu kwietniu kończymy rozliczanie PIT'ów, ale jest jeszcze możliwość dokonania tej operacji. Jak to należy zrobić ? Sposób podajemy zgodnie z informacją zawartą na stronie internetowej PZK.

Krok 1

Obliczenie kwoty, którą możesz przekazać: oblicz należny podatek dochodowy za miniony rok podatkowy, a następnie wylicz 1% z podatku wykazanego w zeznaniu (tj 1 złoty ze 100 złotych podatku). Po obliczeniu, w formularzu PIT wpisz kwotę pomniejszenia podatku. Należny podatek ulega zmniejszeniu właśnie o ten 1%. W przypadku, jeśli podatnik zobowiązany jest dokonać dopłaty na rzecz urzędu skarbowego, to należna kwota dopłaty będzie mniejsza lub może okazać się, że nie będzie musiał dokonywać dopłaty. Jeżeli to urząd skarbowy zobowiązany jest dokonać zwrotu nadpłaty podatku, podatnik otrzyma również zwrot kwoty podarowanej PZK razem z resztą nadpłaconego podatku. Urząd skarbowy prześle o tyle pieniędzy więcej, ile wpłacono z tego tytułu na rzecz PZK.

Krok 2

Obliczoną kwotę 1% podatku należy wpłacić na konto PZK. Wpłaty należy dokonać najpóźniej do 29 kwietnia br. UWAGA - bardzo ważne: data wpłaty pieniędzy (datownik na blankiecie przelewu) na rzecz PZK **musi być wcześniejsza niż data wypełnienia i złożenia zeznania podatkowego choćby tylko o 1 dzień.** Dlatego należy zachować odpowiednią kolejność - najpierw dokonać wpłaty, a dopiero następnego dnia złożyć zeznanie podatkowe. Wpłaty kwoty równej 1% obliczonego podatku dokonujemy za pośrednictwem banku lub poczty (przelew, przekaz).

Na blankiecie wpłaty muszą zostać zawarte co najmniej następujące informacje:
Wpłacający (nadawca): Imię i Nazwisko oraz adres,
Kwota wpłaty: wyliczona wcześniej kwota równa 1% podatku dochodowego,
Odbiorca: Polski Związek Krótkofalowców, ul. Modrzewiowa 25,
85-613 Bydgoszcz 13
Nr rachunku odbiorcy: 33 1440 1215 0000 0000 0195 0797
Tytuł: 1% podatku na działalność pożytku publicznego OT 15
Dowód wpłaty należy oczywiście zachować, podobnie jak wszystkie inne dokumenty będące podstawą rozliczeń - na wypadek wezwania ze strony urzędu skarbowego.

Krok 3

Złóż zeznanie podatkowe w Urzędzie Skarbowym. Ostatnią formalnością jest złożenie we właściwym urzędzie skarbowym wypełnionego zeznania podatkowego w ustawowym terminie czyli do 30 kwietnia. Można również wysłać zeznanie podatkowe pocztą (o zachowaniu terminu decyduje data stempla pocztowego).

UWAGA: osoby prowadzące działalność gospodarczą i płacące LINIOWY podatek dochodowy 19% niestety NIE MOGĄ przekazać 1% podatku dochodowego na rzecz organizacji pożytku publicznego (mogą natomiast dokonać odpisu osoby fizyczne płacące podatek ryczałtowy).

*****

Już niedługo, bo za niecałe dwa miesiące (20 maja br.), będą miały miejsce kolejne, tym razem wiosenne obrady Zarządu Głównego PZK. Miejscem spotkania będzie jak zwykle gościnna sala konferencyjna Urzędu Komunikacji Elektronicznej w Warszawie. Sesja wiosenna poświęcona będzie przede wszystkim zatwierdzeniu bilansu naszego Związku za miniony 2005 r, oraz sprawom organizacyjnym, w tym przyjęciem kolejnych regulaminów.

*****

Najprawdopodobniej dzieki staraniom Prezydium ZG PZK ukaże się publikacja Kol. Konrada Jabłońskiego SQ5FLT pt. „Język krótkofalowców amatorów prowadzących łączności radiowe telegrafią". Publikacja ta stanowi swoiste kompendium wiedzy i umiejętności porozumiewania się przy pomocy CW. Publikacja ta na razie wydana jest własnym sumptem przez autora, ponieważ żadne wydawnictwo nie było nią zainteresowane. Na 120 stronach opracowania Kolega Konrad przedstawia najdrobniejsze nawet niuanse sztuki prowadzenia QSO's na CW. To wg słów Prezesa PZK prawdziwy rarytas i każdy kto pracuje na CW, a w szczególności zaczynający pracę tym rodzajem emisji, powinien je przeczytaći mieć w swoich zbiorach.

Wszyscy zainteresowani proszeni są o informacje via e-mail sp2jmr@belid.pl. Po zebraniu zmówień i porozumieniu się z autorem PZK postara sięwydać tę cenną broszurę w potrzebnym nakładzie na koszt PZK, być może z niewielką dopłatą ze strony zainteresowanych.

*****

Sekretariat ZG PZK informuje, że dostępne są nastepujące materiały przeznaczone dla krótkofalowców:

1. Mapy krótkofalarskie świata i Europy z QTH lokatorami oraz Polski z QTH lokatorami oraz skrótami SPPA zafoliowane z metalowymi końcówkami w cenie 20 zł + koszty przesyłki i pobrania.
2. Mapy krótkofalarskie formatu A0 z aktualnymi prefiksami DXCC w cenie 15 zł + koszty wysyłki i pobrania.
3. Książki wydane przez wydawnictwo KWANT:
   - Wzmacniacze mocy KF,
   - Anteny KF - zbiór projektów,
   - Poradnik Operatora UKF,
   - Co każdy krótkofalowiec wiedzieć powinien - komplet wiadomości potrzebnych na kursie krótkofalarskim,
   - Arkana radiowego internetu - packet radio.

Każdy z egzemplarzy wydawnictwa kosztuje 18 zł + koszty przesyłki i pobrania.

Walne Zebranie Oddziału Łódzkiego PZK

W sobotę, dnia 25 lutego br, o godzinie 10:30, czyli w drugim terminie rozpoczęło się Walne Zebranie członków Łódzkiego Oddziału Terenowego PZK. Na zebranie przybyło 38 na ogólną liczbę 116 członków Oddziału, co stanowi ok. 33 % obecnych. W zebraniu uczestniczył również przedstawiciel Prezydium ZG PZK Kol. Bogdan Machowiak SP3IQ. Po powitaniu wszystkich przez dotychczasowego Prezesa Oddziału Jurka Jakubowskiego SP7CBG i przegłosowaniu spraw formalnych, wybrano trzyosobowe Prezydium Zebrania i dalsze jego prowadzenie powierzono Koledze Piotrowi Młynarskiemu SQ7MPJ. Przed rozpoczęciem zebrania Kol. Bogdan SP3IQ w imieniu ZG PZK udekorował Złotą Odznaką Honorową PZK Kol. Tadeusza Gralla SP7FP. Zebranie prowadzone było sprawnie i szybko, zgodnie z przyjętym porządkiem. Zebrani wysłuchali sprawozdania ustępującego Zarządu za okres od 9 grudnia 2001 do 31 grudnia 2005 r, w którym poruszone były praktycznie wszystkie tematy, jakimi zajmował się w tym okresie Zarząd Oddziału. Mówiono o powolnym, ale stałym wzroście ilości członków od 77 na koniec 2001 r do 116 w roku 2005, mówiono o przyznanych w tym okresie 3 Odznakach Honorowych i 2 Złotych Odznakach Honorowych PZK dla członków Oddziału i 2 Odznakach Honorowych dla Prezesów Spółdzielni Mieszkaniowej „Zarzew", która to Spółdzielnia zapewnia nieodpłatnie lokal dla działalności Oddziału, wykonując w nim wszystkie potrzebne remonty i naprawy. Mówiono o zrealizowanych jak i nie osiągniętych celach w dotychczasowej działalności Oddziału. Wiele miejsca poświęcono sprawom technicznym i współpracy, niestety nie do końca efektywnej z agendami rządowymi i samorządowymi w zakresie zarządzania kryzysowego.

W dalszym ciągu Walnego Zebrania wysłuchano sprawozdania Komisji Rewizyjnej Oddziału, i na jej wniosek zebrani jednomyślnie udzielili absolutorium ustępującemu Zarządowi.

Przystąpiono do wyborów. Do Zarządu Oddziału zgłoszono ośmiu kandydatów, a do Komisji Rewizyjnej czterech.

Podczas liczenia głosów przez Komisję Skrótacyjną zebrani dyskutowali, jak w dalszym ciągu zwiększać liczbę członków Oddziału, jak nawiązać kontakty z Urzędem Wojewody i Urzędem Miasta. Mówiono o możliwości i konieczności dokonania odpisów 1% z podatku na rzecz PZK. Poruszano sprawę zainstalowania przemiennika 2-metrowego nowej generacji, zadając pytanie dlaczego tylko członkowie Oddziału Łódzkiego PZK mają ponosić wszystkie koszty związane z jego zakupem, instalacją i konserwacją, podczas gdy w okręgu łódzkim jest wydanych dużo więcej pozwoleń niż liczba osób przynależnych do PZK. W wyniku dyskusji podjęto uchwałę o kontynuacji prac nad zainstalowaniem przemiennika, tym bardziej, że przekazano zebranym informację, że Kol. Dawid Mackiewicz SP7GQR w najbliższych dniach oficjalnie przekaże Zarządowi Oddziału „duplexer", który za własne pieniądze zakupił i sprowadził z USA, oraz drugą o przesłaniu na rzecz Oddziału przez Kol. Wojtka Tomczyka VK2OE (SP7WT) pewnej kwoty w dolarach australijskich z myślą o zakupie przemiennika. Odpowiedzi na szereg zadanych przez uczestników Zebrania pytań udzielał również Kol. Bogdan SP3IQ, szczególnie na te, które dotyczyły organizacji pracy z młodzieżą.

Po obliczeniu głosów przez Komisję Skrótacyjną do władz Zarządu Oddziału wybrano 6 osób, a do Komisji Rewizyjnej Oddziału 3 osoby. Na swoich pierwszych zebraniach władze Oddziału ukonstytuowały się one następująco:

Zarząd Oddziału:
Prezes Oddziału – Jerzy Jakubowski SP7CBG
Wice Prezes – Wiktor Gagas SP7EBM
Sekretarz - Ryszard Kozłowski SP7ELS
Skarbnik – Zbigniew Gniotek SP7MTU
QSL Manager – Czesław Kamczyc SP7XK
Członek Zarządu – Wiesław Jałocha SP7BBO

Komisja Rewizyjna Oddziału:
Przewodniczący – Janusz Łażewski SP7Q
Sekretarz – Jerzy Fałek SP7LHX
Członek Komisji – Andrzej Lenart SQ7AC

Po ogłoszeniu nowych podziałów funkcji w Zarządzie Oddziału i w Komisji Rewizyjnej, podziękowano wszystkim obecnym za przybycie i Walne Zebranie zamknięto.

Obrady Walnego Zebrania Łódzkiego Oddziału PZK - na pytania zadane przez uczestników odpowiada Sekretarz Generalny PZK Kolega Bogdan SP3IQ

Z lewej: Wręczenie Złotej Odznaki Honorowej PZK Koledze Tadeuszowi Grallowi SP7FP przez Sekretarza Generalnego PZK Kolegę Bogdana Machowiaka SP3IQ. Złota Odznaka Honorowa PZK została przyznana Kol. Tadeuszowi jeszcze w 2004 roku, ale dopiero teraz, podczas Walnego Zebrania Łódzkiego Oddziału PZK, nadarzyła się okazja do jej wręczenia. Jeszcze raz gratulujemy Tadeuszowi jej otrzymania.

Poniżej: widok na salę obrad

Na fotografiach: wszyscy z zaciekawieniem (?) słuchali sprawozdania ustępującego Zarządu Oddziału

*****

Ponowne uzyskanie pozwolenia radioamatorskiego

W przepisach wykonawczych do Prawa telekomunikacyjnego w postaci rozporządzenia Ministra Infrastruktury z dnia 26 lipca 2004 r. w sprawie rodzajów pozwoleń w służbie radiokomunikacyjnej amatorskiej (Dz. U. Nr 169, poz. 1774) jednym z istotnych zapisów był ograniczony okres ważności pozwoleń radioamatorskich do 10 lat.

Minister Infrastruktury okreslił zasady niodpłatnej wymiany zezwolen wydanych wcześniej na czas nieokreślony na zgodne z rozporządzeniem pozwolenia.

W § 12 ust. 1 był podany okres 12 miesięcy od dnia wejścia w życie rozporządzenia na wymianę zezwoleń wydanych na czas nieokreślony - wymiana na zgodne z rozporządzeniem nie podlegała opłacie skarbowej. Okres złożenia wniosku o wymianę minął 16 sierpnia 2005 r.

Po 16 sierpnia 2005 r. zezwolenia nie są już wymieniane i nie upoważniają do uzywania radiostacji amatorskich.

Ci, którzy w okresie do 16 sierpnia 2005 r. nie skorzystali z możliwości wymiany zezwoleń, mogą w dowolnym terminie wystąpić z wnioskiem o ponowne wydanie pozwolenia z wcześniej przydzielonym znakiem wywoławczym, pamiętając o konieczności spełnienia wymagań ustawy z dnia 16 lipca 2004 r. - Prawo telekomunikacyjne (Dz. U. Nr 171, poz. 1800 z późn. zm.) i już nowego obowiązującego od 3 września 2005 r Rozporządzenia Ministra Infrastruktury z dnia 29 sierpnia 2005 r. - w sprawie pozwoleń dla służby radiokomunikacyjnej amatorskiej (Dz. U. Nr 168, poz. 1408).

Aby uzyskać pozwolenie należy posiadać świadectwo operatora radiowego (CEPT) odpowiedniej klasy dla wnioskowanej kategorii pozwolenia, zgodnie z Rozporządzeniem Ministra Infrastruktury z dnia 29 sierpnia 2005 r. - w sprawie świadectw operatora radiowego (Dz.U. Nr 168, poz. 1407) lub świadectwo zagraniczne zgodne z zaleceniem CEPT T/R 61-02 (HAREC).

W przepisach przejściowych rozporządzenia z 29 sierpnia 2005 r - w sprawie świadectw operatora urządzeń radiowych jest zapis (w § 26 ust. 1 pkt 5) o możliwości wymiany wcześniej uzyskanych świadectw uzdolnienia i innych dokumentów (np. Uprawnienia operatorskie) uprawniających do obsługi urządzeń radiowych w radiokomunikacyjnej służbie amatorskiej na odpowiednie określone w rozporządzeniu świadectwa operatora urządzeń radiowych.

Należy wypełnić formularz wniosku i po dokonaniu wpłaty kwoty 12,50 zł za wymianę świadectwa klasy A lub odpowiednio 10 zł za wymianę świadectwa klasy B, na konto UKE wniosek z wymienionym świadectwem uzdolnienia lub uprawnieniem radiooperatorskim, dowodem wpłaty należnej kwoty, oraz znaczkiem skarbowym za 5 zł proszę przesłać na adres podany w nagłówku wniosku.

Świadectwa uzdolnienia do roku 1968 wydawane były przez Komisje egzaminacyjne PZK działające przy ZG PZK lub oddziałach wojewódzkich PZK, które to z mocy rozporządzeń M.Ł. z 1959 r. i z 1964 r., egzaminowały i wydawały świadectwa uzdolnienia. Od 1969 r. czynności te z mocy rozporządzeń M.Ł. Z 1968 r. i 1986 r. powierzono Inspektoratom Okręgowym PIR. Świadectwa powinny być w posiadaniu osób je uzyskujących, od 1969 roku świadectwa wydawane były dla zdających często za pośrednictwem PZK, LOK czy ZHP

w zależności od przynależności organizacyjnej. W razie zgubienia świadectwa można zwrócić się do OO UKE, jeżeli znajdują się w posiadaniu Urzędu mogą być udostępnione zainteresowanym. Niemożliwe jest wydanie nowego świadectwa na podstawie wiedzy o jego posiadaniu, a jedynie można wymienić posiadane wcześniej świadectwo na zgodne z CEPT.

W przypadku braku świadectwa jedyną drogą ponownego uzyskania pozwolenia będzie przystąpienie do egzaminu.

Po wymianie wysyłamy świadectwo na adres wskazany we wniosku listem poleconym.

Po czym należy wystąpić z wnioskiem o ponowne wydanie pozwolenia do właściwego względem zamieszkania wnioskodawcy Oddziału Okręgowego Urzędu Komunikacji Elektronicznej. Adresy i kontakty do OO UKE: http://www.uke.gov.pl/urtip/index.jsp?place=Lead08&news_cat_id=144&news_id=10&layout=1&page=text. Informacje ogólne na temat świadectw i pozwoleń radioamatorskich znajdują się w Biuletynie Informacji Publicznej UKE htpp//www.bip.uke.gov.pl.

Marek Ambroziak SP5IYI
Tel. 022 5349180
e-mail: M.Ambroziak@uke.gov.pl

*****

ot15.pgk.net.pl

Stosunkowo długo przymierzaliśmy się do tematu, bo jeszcze w poprzedniej kadencji Zarządu, chociaż być może trochę jak przysłowiowy „pies do jeża”. Ale dzięki uporowi i zaangażowaniu kilku Kolegów wreszcie ją mamy

– **Stronę internetową Łódzkiego Oddziału Terenowego Polskiego Związku Krótkofalowców (OT 15)**.

Zgodnie z przyjętymi założeniami dostępna praktycznie dla wszystkich, ale przede wszystkim dla członków naszego Oddziału. Co na niej znajdziecie możecie już za chwilę zobaczyć sami, zatem nie będę się o tym szczegółowo rozpisywał. Zachęcam wszystkich do wymiany poglądów, stawiania rzeczowych propozycji, które pomogą nam wszystkim w jak najefektywniejszej pracy dla dalszego dobra i rozwoju nie tylko krótkofalarstwa polskiego. Chciałbym, aby nasze, Oddziałowe strony cały czas były żywe i efektywne, aby wzbudzały zainteresowania również innych użytkowników Internetu.

Szczególne podziękowania składam Kolegom: Andrzejowi Jarmołowskiemu SP7DYI oraz Ryszardowi Kozłowskiemu SP7ELS, których należy uznać za ojców całego przedsięwzięcia.

W imieniu
Zarządu Łódzkiego Oddziału Terenowego PZK

Prezes ŁOT PZK Jerzy Jakubowski SP7CBG

Zapraszamy!

Bandplan 1 Regionu IARU

W bieżącym numerze „Krótkofalowca” zamieszczamy kolejną tabelę Bandplanu I Regionu IARU. Jest to tabela dla częstotliwości 28-30 MHz stanowiąca zakończenie pasma HF. W kolejności zamieszczamy dalszy podział pasm aż do częstotliwości 1,2 GHz. Jak już poprzednio informowałem zamieszczone tabele pochodzą z miesięcznika „Świat Radio” Nr 1/2006.

Redakcja „Krótkofalowca” uważa, że przydadzą się one większości z nas, a szczególnie nowym adeptom krótkofalarstwa.

Pasmo 28 MHz	28000 - 28070	200	CW, środek aktywności CW QRS 28055 kHz, środek aktywności CW QRP 28060 kHz
	28070 - 28120	500	wszystkie emisje wąskopasmowe, emisje cyfrowe
	28120 - 28150	500	wszystkie emisje wąskopasmowe, emisje cyfrowe, sterowane automatycznie stacje transmisji danych (bezobsługowe)
	28150 - 28190	500	wszystkie emisje wąskopasmowe
	28190 - 28199		IBP, radiolatarnie regionalne z podziałem czasu emisji
	28199 - 28201		IBP, radiolatarnie ogólnoświatowe z podziałem czasu emisji
	28201 - 28225		IBP, radiolatarnie o pracy ciągłej
	28225 - 28300	2700	wszystkie emisje, radiolatarnie
	28300 - 28320	2700	wszystkie emisje, emisje cyfrowe, sterowane automatycznie stacje transmisji danych (bezobsługowe)
	28320 - 29200	2700	wszystkie emisje, środek aktywności cyfrowych łączności głosowych (DV) 28330 kHz, środek aktywności SSB QRP 28360 kHz, środek aktywności video 28680 kHz
	29200 - 29300	6000	wszystkie emisje, emisje cyfrowe, sterowane automatycznie stacje transmisji danych (bezobsługowe)
	29300 - 29510	6000	łączności satelitarne (w dół)
	29510 - 29520		pasmo ochronne
	29520 - 29550	6000	wszystkie emisje, FM simpleks - kanały 10 kHz
	29560 - 29590	6000	wszystkie emisje, wejście przemienników FM (RH1 - RH4)
	29600	6000	wszystkie emisje, kanał wywoławczy FM
	29610 - 29650	6000	wszystkie emisje, FM simpleks - kanały 10 kHz
	29660 - 29700	6000	wszystkie emisje, wyjście przemienników FM (RH1 - RH4)

Bandplan 144-146 MHz (Davos 2005)

Częstotliwość [MHz]	Maksymalna szerokość pasma	Mod	Sposób wykorzystania (usage)
144,000 144,110	500Hz	Telegrafia (a)	144.000 – 144.035 EME 144,050 Telegraficzna wywoławcza 144,100 Losowa (random) MS (m)
144,110 144,150	500Hz	Telegrafia, MGM	144,138 Centrum aktywności PSK31 144,120-144,150 EME MGM (JT65)
144,150 144,180	2700Hz	Telegrafia, SSB, MGM	144,150–144,160 Aktywność FAI i EME 144.160 –144.180 Alternatywna dla MGM (m) 144.170 Alternat. wywoławcza dla MGM
144,180 144,360	2700Hz	Telegrafia, SSB	144.195-144.205 MS SSB 144.200 Częstotliwość wywoławcza losowego MS SSB 144.300 Wywoławcza SSB
144,360 144,399	2700Hz	Telegrafia, SSB, MGM	144,370 Wywoławcza MGM (m)
144,400 144,490	500Hz	Telegrafia, MGM	Wyłącznie radiolatarnie (bikony) (b)
144,500 144,794	20kHz	Wszystkie mody (f)	144,500 Wywoławcza SSTV 144,525 Odpowiedź SSB na ATV 144,600 Wywoławcza RTTY (n) 144,630-144,660 Transpondery liniowe –wyjście 144,660-144,690 Transpondery liniowe –wejście 144,700 Wywoławcza FAX 144,750 Wywoławcza na ATV
144,794 144,990	12kHz	MGM (h)	144,800 APRS
144,994 145,194	12kHz	FM	Wyłącznie wejście przemienników (c)
145,194 145,206	12kHz	FM	Komunikacja kosmiczna (p)
145,206 145,5935	12kHz	FM	145,300 Lokalne RTTY 145,500 Wywoławcza (mobile)
145,594 145,7935	12kHz	FM	Wyłącznie wyjścia przemienników (c, d)
145,794 145,806	12kHz	FM	Komunikacja kosmiczna (p)
145,806 146,000	12kHz	Wszystkie mody (e)	Wyłącznie satelitarna

Telegrafia jest dopuszczona w całym paśmie, jednak lepiej nie stosować jej w subpaśmie beaconowym.
Telegrafia wyłącznie między 144,000-144,110 MHz.
Dla ARDF do pracy doraźnej przewidziano segment 144,500-144,900 MHz.

BAND PLAN 50 – 52MHz (San Marino 2002)				
Częstotliwość [MHz]	Maksymalna szerokość pasma (-6dB)	Mod	Sposób wykorzystania	
50,000 50,100	500–Hz	Telegrafia (a)	50,000 – 50,080 50,090	bikony centrum aktywności telegraficznej
50,100 50,500	2700–Hz	Wszystkie mody wąsko pasmowe (telegrafia, SSB, MGM	50,100 – 50,130 50,110 50,150 50,185 50,200 50,250 50,255 50,260 – 50,280 50.270	między kontynentalna telegrafia/SSB wywołanie DX (c) centrum aktywności SSB centrum aktywności crossband centrum aktywności MS centrum aktywności PSK31 JT44 FSK441 częstotliwość wywoławcza FSK441
50,500 52,000	12–kHz	Wszystkie mody	50,510 50,550 50,600 50,620 – 50,750 51,210 – 51,390 51,410 – 51,590 51,510 51,810 – 51,990	SSTV (FSK) FAX – częstotl. robocza RTTY (FSK) Komunikacja cyfrowa Wejścia kanałów przemiennikowych, odstęp 20kHz (e) FM częstotl. wywoławcza FM Wyjścia kanałów przemiennikowych, odstęp 20kHz (e)

Bandplan 430-440 MHz (Davos 2005)

Częstotliwość (MHz)	Maks. pasmo	Mod	Wykorzystanie	
430.000 SUB-REGIONAL (bandplan krajowy) (d) 431.981	20 kHz	Wszystkie mody	430.025 - 430.375 430.400 - 430.575 430.600 - 430.925 430.925 - 431.025 431.050 - 431.825 431.625 - 431.975	Przemiennik FM, kanały wyjściowe (F/PA/ON), odstęp 12,5 kHz, rozstawienie 1.6 MHz (f) Komunikacja cyfrowa kanały linków (g) (j) Komunikacja cyfrowa kanały przemienników (g) (j) (l) Kanału multi mode (j) (k) (l) Kanały wejściowe przemienników (HB/DL/OE), odstęp 25 kHz, rozstawienie 7.6 MHz (f) Kanały wejściowe przemienników (F/PA/ON), odstęp 12.5 kHz, rozstawienie 1.6 MHz
432.000 432.100	500 Hz	Telegrafia (a)	432.000 - 432.025 432.050 432.088	EME Centrum aktywności telegrafii Centrum aktywności PSK 31
432.100 432.399	2700 Hz	Telegrafia, SSB, MGM	432.200 432.350 432.370	Centrum aktywności SSB Centrum aktywności odpowiedzi z mikrofal Wywoławcza random FSK441
432.400 432.490	500 Hz	Telegrafia, MGM	Wyłącznie beacony (b)	

432.500 432.994	12 kHz	Wszystkie mody	432.500 432.500-432.575 432.500-432.600 432.600 432.700 432.600-432.800 432.594-432.981	Wąskopasmowe SSTV Kanały łączności cyfrowej (z wyjątkiem!!) (i) Wejscie transpondera liniowego (e) RTTY (ASK/PSK) FAX (ASK) Wyjscie transpondera liniowego (e) Wejście przemiennika, Region 1 standard, odstęp 25 kHz, rozstawienie 2 MHz (częstotliwości kanałów 432.600-432.975 MHz). W UK wyjścia kanałów przemiennik.
432.994 433.381	12 kHz	Przemienniki FM	Wejścia przemiennika, Region 1 standard, odstęp 25 kHz , rozstawienie 1.6 MHz (częstotliwości kanałów 433.000-433.375 MHz). W UK wyjścia kanałów przemiennikowych.	
433.394 433.581	12 kHz	FM	433.400 433.500	SSTV(FM/AFSK) (Mobile) wywoławcza FM Kanały simpleksowe, odstęp 25 kHz, (częstotliwości kanałów 433.400 - 433.575 MHz)
433.600 434.000	20 kHz	Wszystkie mody	433.600 433.625 - 433.775 433.700 433.800 434.000	RTTY (AFSK/FM) Kanału komunikacji cyfrowej (g) (h) (i) Kanał FAX (FM/AFSK) APRS (tylko wtedy gdy 144.800 nie może być użyte) Centrum częstotliwości eksperymentów cyfrowych jak w uwadze (m)
434.000 434.594	20 kHz (c)	Wszystkie mody i ATV (c)	434.450 - 434.575	Kanały komunikacji cyfrowej (z wyjątkiem!) (i)
434.594 434.981	12 kHz (c)	FM & ATV (c)	Wyjście przemiennika (Region 1 system), odstęp 25 kHz, rozstawienie 1.6 MHz (częstotliwości kanałów 434.600 -- 434.975 MHz). W UK wejścia kanałów przemiennikowych	
435.000 438.000	20 kHz (c)	Wszystkie mody	Służba satelitarna i ATV (c)	
438.000 ATV (c) i SUB-REGIONAL (bandplan krajowy) (d) 440.000	20 kHz (c)	Wszystkie mody	438.025 - 438.175 438.200 - 438.525 438.550 - 438.625 438.650 - 439.425 439.800 - 439.975 439,9875	Częstotliwości kanałów komunikacji cyfrowej (g) Kanały przemienników komunikacji cyfrowej (g) (j) (l) Multi-mode (j) (k) (l) Kanały wyjścia przemiennika (HB/DL/OE), odstęp 25 kHz, rozstawienie 7.6 MHz (f) Kanały linków komunikacji cyfrowej (g) (j) Centrum POCSAG

Bandplan 1240-1300 MHz (Davos 2005)

Częstotliwość [MHz]	Maks. pasmo	Mody	Wykorzystanie
1240.000 1243.250	20 kHz	Wszystkie mody	1240.000-1241.000 Komunikacja cyfrowa d) 1242.025-1242.250 Wyjście przem. kan. RS1 - RS10 1242.275-1242.700 Wyjście przem. kan. RS11- RS28 1242.725-1243.250 Packet radio duplex, kan. RS29 – RS50
1243.250 1260.000	d)	ATV	1258.150-1259.350 Wyjście przem. kan. R20 – R68
1260.000 1270.000	d)	Służba satelitarna	
1270.000 1272.000	20 kHz	Wszystkie mody	1270.025-1270.700 Wejście przem. kan. RS1 -- RS28 1270.725-1271.250 Packet Radio duplex, kan.RS29 -- RS50
1272.00 1290.994	d)	ATV	Wraz z DATV
1290.994 1291.481	12 kHz	FM	Wejście przemiennika RM0 (1291.000) odstęp 25 kHz, do RM19 (1291.475)
1291.494 1296.000	d)	Wszystkie mody	Wejście przemiennika, kan. R20 – R68 kan. R20 (1293.150) - kan. R68 (1294.350)
1296.000 1296.150	500 Hz	Telegrafia, MGM	1296.00-1296.025 EME 1296.138 PSK31 centrum aktywności
1296.150 1296.800	2700Hz	Telegrafia, SSB; MGM	1296.200 Centrum aktywności wąskopasmowej 1296.370 FSK441 MS wywoławcza 1296.400-1296.600 Wejście transpondera liniowego 1296.500 SSTV 1296.600 RTTY 1296.700 FAX 1296.600-1296.800 Wyjście transpondera liniowego
1296.800 1296.994	500 Hz	Telegrafia, MGM	Wyłącznie beaconowe (b)
1296.994 1297.481	12 kHz	FM	Wyjście przemiennika RM0 (1297.000), odstęp 25 kHz RM19 (1297.475)
1297.494 1297.981	12 kHz	FM c)	SM20 (1297.500) (odstęp 25 kHz - SIMPLEX) 1297.500 centrum aktywności FM (odstęp 25 kHz - SIMPLEX) SM39 (1297.975)
1298.000 1300.000	20 kHz	Wszystkie mody	1298.025-1298.500 Kanały wyjściowe przem. RS1 -- RS28 1298.500-1300.000 Komunikacja cyfrowa (w ramach kanałów RS) d) 1298.725-1299.000 Packet-Radio duplex kan.RS29 -- RS40

Redakcja uważa, że przedstawione tabele chociaż w pewnej części zaspokoją Wasze zainteresowania. Jednakże trzeba wziąć pod uwagę, że nawet najdokładniejsze i najwymyślniejsze tabele nie zastąpią pracy krótkofalowców. Bo cóż z tego, że mamy szeroki dostęp do całej gamy częstotliwości, jeśli ilość pracujących naszych stacji można praktycznie policzyć na palcach jednej ręki ? Chyba, że chcemy bez walki oddać je profesjonalistom, którzy tylko na to czekają.

Dział techniczny

W działalności technicznej naszego hobby często przydają się różnego rodzaju urządzenia, które „wspomagają” użytkowany przez nas sprzęt. W wyniku „grzebania” w ARRL Handdbook 2006, znalazłem opis prostego miksera, umożliwiającego doprowadzenie do jednego wzmacniacza m.cz. sygnału z kilku źródeł. W oryginale zbudowany jest on na popularnym układzie scalonym LM 386, ale w tym przypadku można użyć praktycznie każdego wzmacniacza m.cz. znajdującego się w naszych zbiorach. Obudowa prezentowanego urządzenia zasadniczo powinna być metalowa, ale ja użyłem wzmacniacza od starego TRX wg SP5WW i obudowy wraz z głośnikiem od popularnego radiotelefonu polskiej produkcji tzw. „Murzynka”. Poniżej zamieszczamy schemat miksera i jego foto w wersji wykonanej przez autora, Marka Wilsona K1RO.

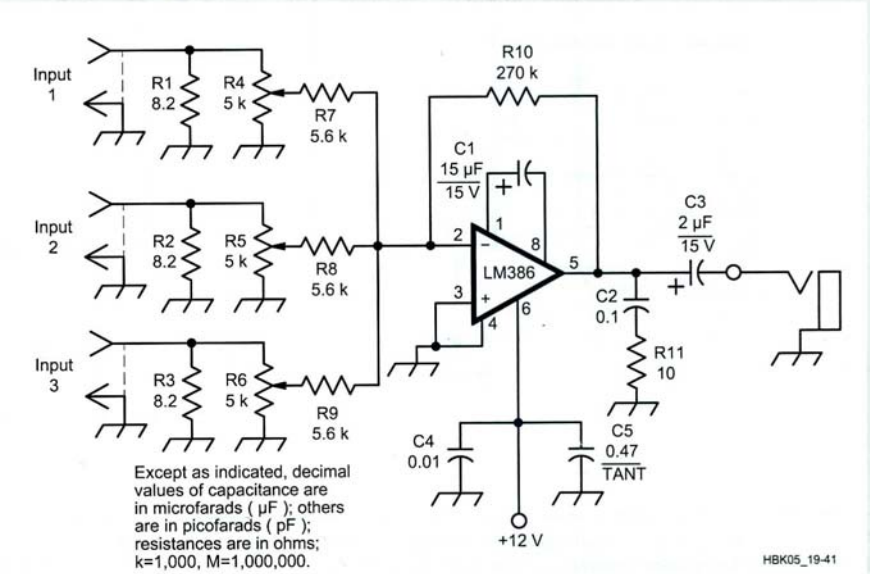

Model tego urządzenia został przebadany w laboratorium ARRL, gdzie stwierdzono jego pełną przydatność do zastosowania np. przy podłączeniu do miksera sygnału transceivera KF i radiotelefonu UKF. Maksymalna moc wyjściowa prezentowanego miksera-wzmacniacza wynosi około 250 mW przy zniekształceniach ok. 5% i obciążeniu głośnikiem o rezystancji 8 Ω. Na następnej stronie fotografia miksera zbudowanego przez autora.

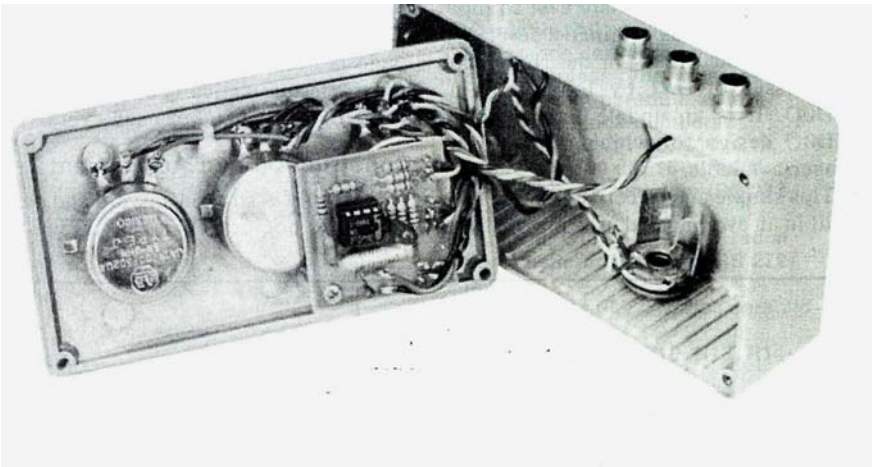

Następnym publikowanym dzisiaj urządzeniem „z lamusa” jest miernik mocy wyjściowej i SWR, którego schemat opublikowany był w roczniku 2001 Handbook’a. Autorem projektu jest Frank Van Zant

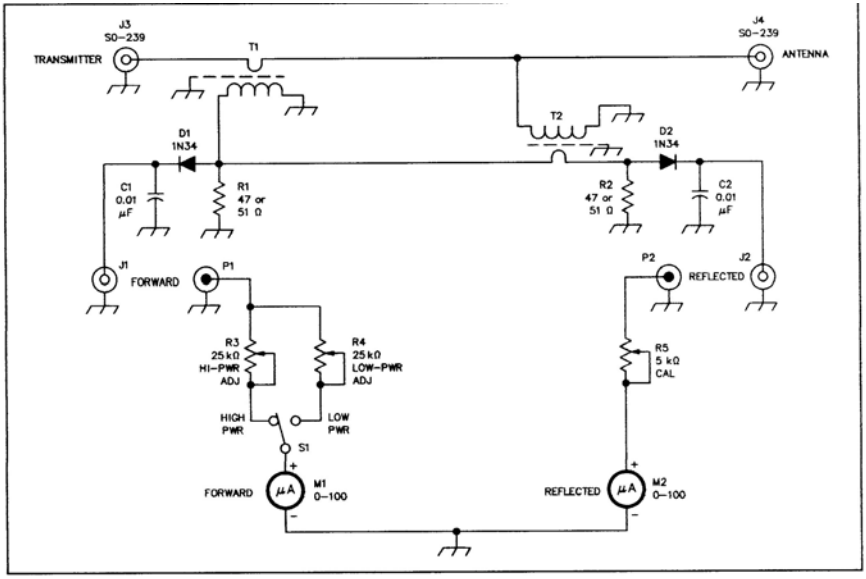

Głowica pomiarowa umieszczona jest w obudowie metalowej o wymiarach 9x9x10 cm. Pozostałe elementy łącznie z miernikami umieszczone są w skrzynce antenowej. Przełącznik mocy mierzonej 150/1500 W oraz potencjometr kalibracji SWR metra umieszczony jest na płycie czołowej. Zamiast germanowych diod 1N34 można z powodzeniem użyć diod Schottky’ego np. BAT 85. Wykonanie głowicy pomiarowej przedstawia następny rysunek.

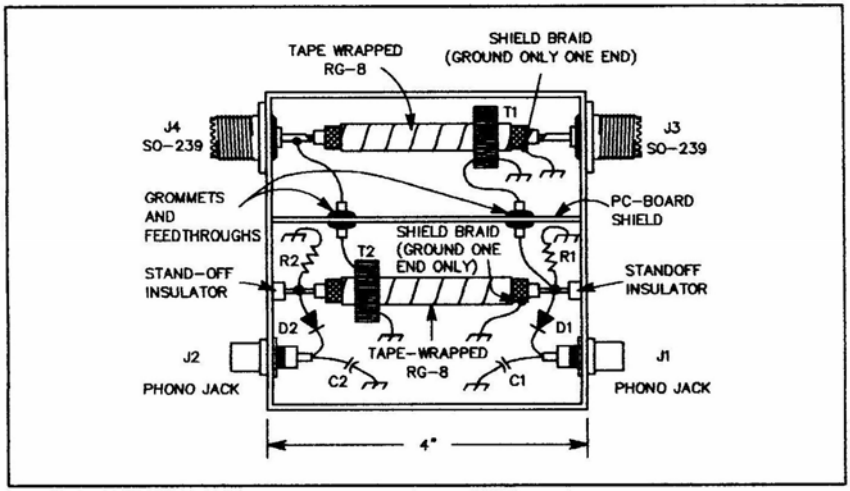

Rezystory R1 i R2 mają oporność 47 lub 51 Ω 1/2 W (oba muszą posiadać tę samą wartość). Kondensatory C1 i C2 są wykonane na napięcie 500 V. Transformatory T1 i T2 posiadają po stronie wtórnej uzwojenie wykonane z 40 zwojów drutu CuE Ø 0,1 mm. Jako rdzenie użyto toroidy typu T 68-2. Konstrukcja urządzenia jest w miarę przejrzyście przedstawiona na rysunku i dla trochę chociaż zaawansowanych krótkofalowców jego budowa nie powinna nastręczać trudności.

Kolejną konstrukcją jaką przedstawiamy jest manipulator klucza telegraficznego. Co prawda w obecnych czasach nabycie dobrego jakościowo manipulatora jest rzeczą stosunkowo łatwą, to jednak wykonanie go we własnym zakresie jest również możliwe. Publikacja ta jest poświęcona przede wszystkim tym krótkofalowcom, którzy ponownie odkryli „czar telegrafii", a takich jest wśród nas coraz więcej.

Zamieszczone rysunki manipulatora zostały opublikowane w numerze 5/2000 rosyjskiego Radio, a autorem publikacji manipulatora jest Władymir Rubcow UN7BV. Konstrukcja manipulatora pokazana jest na rys.1 - widok z góry i rys.2 - widok z boku, a elementy konstrukcyjne, za wyjątkiem osi (10) i sprężyny (11), na rys.3. Podstawę klucza stanowi płytka (detal nr 1), która może być wykonana z blachy stalowej, miedzianej lub aluminiowej wg uznania wykonawcy. Również sposób przymocowania manipulatora do podłoża pozostawia się wykonawcy. Detale nr 2 i 3 wykonuje się z kątownika duralowego i przykręca wkrętami M3 do podstawy. Elementy oznaczone nr 9 wykonać należy z materiału izolacyjnego, najlepiej ze szkła organicznego. Elementy kontaktowe - detale nr 7, zapożyczone są z przekaźników typu RPS-4 lub RPS-5. Są one umocowane na wykonanym z materiału izolacyjnego (tekstolit, pleksa) detalu nr 5. Elementy nr 5 i nr 6 posiadają takie same wymiary, a różnią się wyłącznie grubością (el. Nr 5 - 1,5 mm, el. Nr 6 - 6 mm).

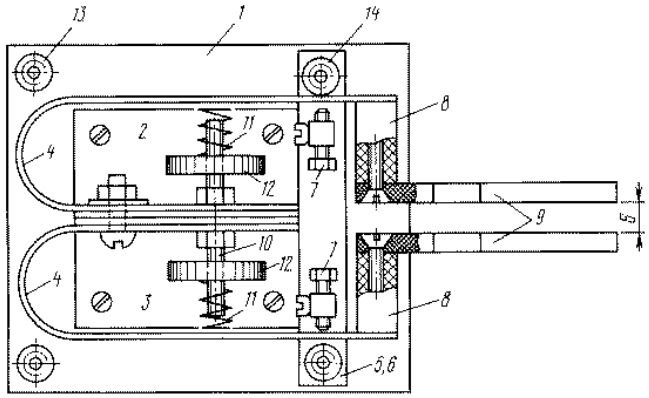

Рис. 1

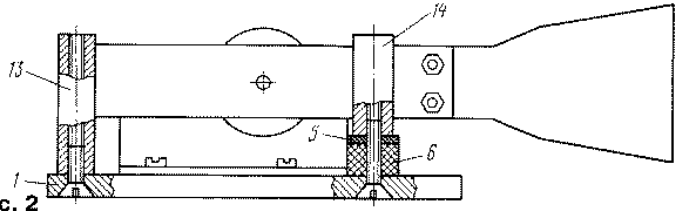

Рис. 2

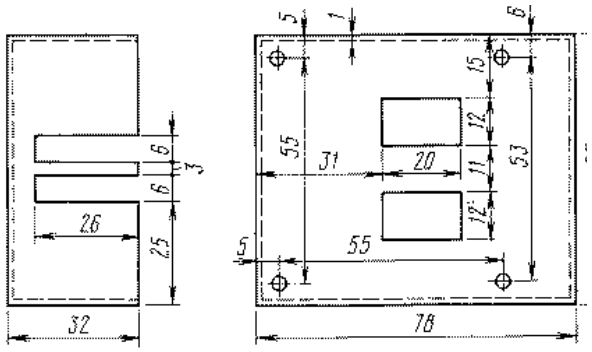

Рис. 4

Na rysunku nr 4 pokazane są wymiary obudowy klucza, a na rysunku nr 5 widok klucza w wykonanej obudowie. Zdajemy sobie sprawę, że przedstawiona dokumentacja wykonania manipulatora jest być może nie wystarczająca.

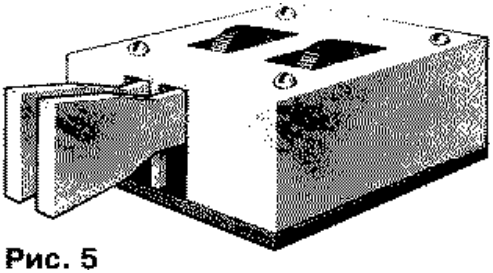
Рис. 5

Redakcja „Krótkofalowca” dysponuje pełną wersją dokumentacji i na życzenie zainteresowanych osób jest w stanie dostarczyć jej oryginał.

Życzymy udanej budowy prezentowanych urządzeń.

Redakcja

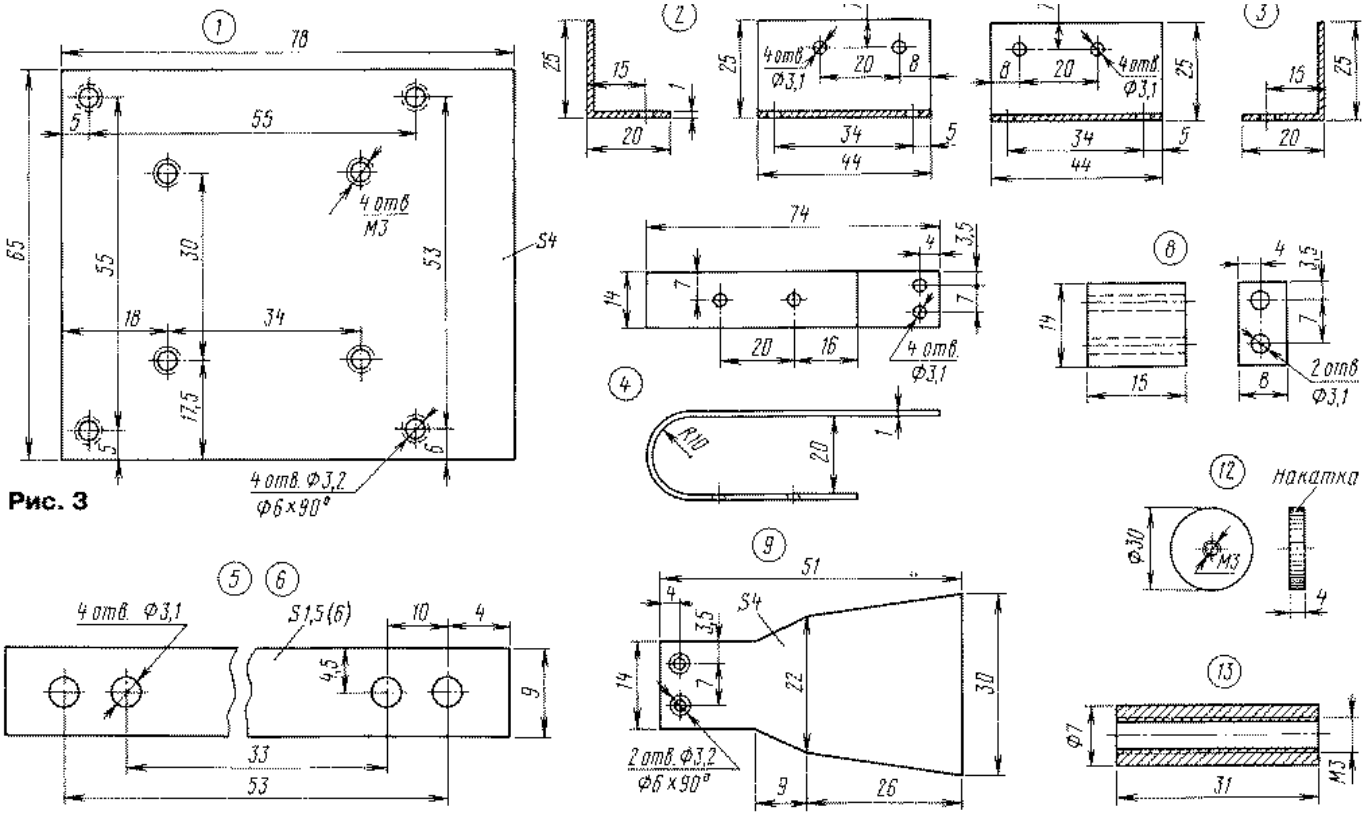

1
78
55
5
65
55
30
53
4 отв
М3
S4
18
34
17,5
5
6
4 отв. Ф3,2
Ф6×90°
2
25
15
1
20
4 отв.
Ф3,1
20
8
34
5
44
3
25
15
20
4
74
4
3,5
14
7
7
20
16
4 отв.
Ф3,1
8
14
15
4
3,5
7
8
2 отв
Ф3,1
4
R10
20
1
12
Накатка
Ф30
М3
4
5
6
4 отв. Ф3,1
S1,5(6)
10
4
4,5
9
33
53
9
51
4
3,5
S4
14
7
22
30
2 отв. Ф3,2
Ф6×90°
9
26
13
Ф7
31
М3

Рис. 3

Wspomnień czar

Często lubię przeglądać stare wydawnictwa, w tym również „Biuletyny Polskiego Związku Krótkofalowców” z przełomu lat siedemdziesiątych ubiegłego stulecia. W numerze marcowym z 1970 roku znalazłem krótki artykuł autorstwa Kol. SP5LP z cyklu „HI SIDE BAND”, który dosłownie przepisuję.

„ Wydawało mi się, że znam dobrze kod Q. Na półkach mej biblioteki znajdują się różne broszury, książki i handbocki, a w każdym prawie są stronniczki z długimi rzędami symboli. Jest wreszcie i Regulamin Radiokomunikacyjny - najwyższy i ostateczny autorytet w sprawach łączności radiowej i stosowanych kodów.

Ponadto mam jeszcze stary, zniszczony zeszyt, w którym w początkach swej krótkofalarskiej kariery wpisywałem wszystkie ciekawe rzeczy, no a kod Q jako najbardziej tajemniczy zajmował tam miejsce honorowe. Nic dziwnego, że oko mi zbielało, gdy przeglądając jubileuszowy (sprzed 40 lat) rocznik Krótkofalowca Polskiego zobaczyłem kod Q. Ba, ale jaki !

QRA ? - Panieńskie nazwisko pańskiej żony brzmi ?

QRK ? - Czy w pańskim mieście (na pańskim statku) jest kinematograf ?

Te dwa hasła wzbudziły już niejakie podejrzenia. Czyżby mnie pamięć zawiodła? Rzut oka do regulaminu radiokomunikacyjnego potwierdził jednak sprawność mej pamięci.

Czytam więc dalej:

QRM - Idę do kina, proszę mi nie przeszkadzać - to brzmi lepiej, może czasem i odpowiada prawdzie.

QRO - Nie żałuj pan swojej elektrowni - Aluzju poniał, to jest też bliskie prawdy.

QRS - „Time is money” - a więc też subtelna aluzja.

QSL– Verba volant scripta manet - Ponieważ dziś młodzi koledzy nie znają łaciny, to podam im przekład: „słowa lecą, pisma pozostają”. To także aluzja subtelna, zwłaszcza gdy QSL-ki zostają u nadawcy.

SOS - Może zagramy pamięciową partię szachów - No tego już za wiele!

Patrzę więc na tytuł: „Rzeczy ciekawe - ważniejsze skróty uchwalone przez konferencję Waszyngtońską w 1929 r.” Rzut oka na stronę tytułową rozwiewa wszelkie złudzenia. Ale ze mnie ....! Przecież to „Krótkofalowiec Polski” Nr 4 z dnia .... 1 kwietnia 1929 r. Kto nie wierzy, niech sprawdzi!. Strona 64.

A jednak aluzje te mają w sobie coś !

Cheerio de SP5LP

Tyle tekstu w samym „Biuletynie”. A co Wy na to ?

Zebranie, zebranie i po zebraniu, ale zawsze znajdzie się chwila czasu na rozmowy i refleksje. A może warto spotykać się w takim gronie częściej?