Łódzki Oddział Terenowy
Polskiego Związku Krótkofalowców

KRÓTKOFALOWIEC

PISMO PRZEZNACZONE DLA KRÓTKOFALOWCÓW

Kwartalnik **Nr 1/11/2006**

POLSKI ZWIĄZEK KRÓTKOFALOWCÓW

Istnieje od 22 lutego 1930 roku
Członek Międzynarodowej Unii Radioamatorskiej (IARU)
Sekretariat Zarządu Głównego
ul. Modrzewiowa 25, 85-613 Bydgoszcz
P.O. Box 13, 85-613 Bydgoszcz 13
Tel./fax: 0-prefix-52 372 16 15
e-mail: hqpzk@pzk.org.pl
Centralne Biuro QSL: P.O. Box 54, 85-613 Bydgoszcz 13

PREZYDIUM ZARZĄDU GŁÓWNEGO

Prezes - Piotr Skrzypczak SP2JMR
1-szy v-ce prezes - Ewa Kołodziejska SP1LOS
2-gi v-ce prezes - Dariusz Mankiewicz SP2HQY
Sekretarz Generalny - Bogdan Machowiak SP3IQ
Skarbnik - Aleksander Markiewicz SP2UKA

ŁÓDZKI ODDZIAŁ TERENOWY
Polskiego Związku Krótkofalowców

Łódź, ul. Przędzalniana 102/104, blok Nr 13, piętro XI
tel. 0 (prefix) 42 683-15-65, 0 (prefix) 42 251-75-69
adres dla korespondencji: P.O. Box 442, 90-950 Łódź 1

ZARZĄD ODDZIAŁU

Prezes - Jerzy Jakubowski SP7CBG
V-ce prezes - Tadeusz Grall SP7FP
Sekretarz - Piotr Młynarski SQ7MPJ
Skarbnik - Zbigniew Gniotek SP7MTU
QSL Manager - Sławomir Braun SP7HB
Członek Zarządu - Ryszard Kozłowski SP7ELS

KOMISJA REWIZYJNA ODDZIAŁU

Przewodniczący - Janusz Jankowski SP7KI
Sekretarz - Andrzej Lenart SQ7AC
Członek - Bogusław Michalski SP7GRW

KRÓTKOFALOWIEC

Nr 1/11/2006

Kwartalnik przeznaczony dla krótkofalowców, ukazujący się nakładem Łódzkiego Oddziału Terenowego Polskiego Związku Krótkofalowców

Redaguje:
Jerzy Jakubowski SP7CBG

Spis treści::

Od Redakcji 4

Sprawy organizacyjne 5

Z życia Oddziału 11

Bandplan 1 Regionu IARU 15

Dział techniczny 18

Dyplom „Sieradz 870” -warunki 23

Dyplom „Sieradz 870” -wygląd 24

Numer zamknięto 14 stycznia 2006 r.

Karta QSL na okładce ze zbiorów SP7CBG

Łódzki Oddział Terenowy
Polskiego Związku Krótkofalowców

Od Redakcji

Drodzy Czytelnicy

W Wasze ręce oddaję już kolejny 11 numer *„Krótkofalowca”*. Pismo to, jak zresztą w takich okolicznościach bywa, cieszy się dość zróżnicowanym zainteresowaniem wśród członków naszego Oddziału. Jest to dla mnie zrozumiałe, albowiem zróżnicowane są również nasze poglądy i oczekiwania co do jego treści. Dlatego też od długiego już czasu namawiam wszystkich Was do pomocy w jego redagowaniu. Często celowo opóźniam przygotowanie kolejnego numeru, aby stał się on jeszcze bardziej aktualny właśnie poprzez publikowanie informacji otrzymanych od Was, jego czytelników. Często ten tryb postępowania przynosi określone, konkretne rezultaty, z czego jestem niezmiernie zadowolony.

W nowym numerze zamieszczamy kilka istotnych informacji dotyczących aktualnych zmian w Rozporządzeniach związanych z naszą krótkofalarską działalnością. Jak długo będą one obowiązywały niestety nie jestem w stanie wyprorokować, miejmy nadzieję, że dość długo. Istotnym elementem naszej działalności, o którym wspominamy w „Krótkofalowcu”, jest dyplom „Sieradz - 870 lat”, który będzie wydawany w bieżącym roku przez Kolegów skupionych przy Klubie SP7PSI w Sieradzu. Poza tym szereg informacji dotyczących bieżącej działalności Łódzkiego Oddziału PZK, w tym jakże ważna informacja o Walnym Zebraniu sprawozdawczo-wyborczym naszego Oddziału.

Życzę wszystkim miłej lektury.

Wasz Redaktor Naczelny
Jurek SP7CBG

Z okazji Nowego, już 2006 Roku, wszystkim czytelnikom *Krótkofalowca* życzę zdrowia, pomyślności i zadowolenia tak w życiu osobistym jak i w pracy zawodowej, a szczególnie wielkiej satysfakcji związanej z naszą hobbystyczną działalnością. Oby mnożyły się łączności z niespotykanymi przez Was dotychczas nowymi krajami, strefami i ekspedycjami. Życzę wszystkim, aby spotykali się na co dzień z życzliwością i wyrozumieniem, tak jak powinno to mieć miejsce wśród „ludzi dobrej woli”.

Jurek SP7CBG

W Dzienniku Ustaw Nr 168 z dn. 2 września 2005 r ukazały się dwa Rozporządzenia dotyczące w części lub w całości krótkofalowcom:

- pod Nr 1407 - Ministra Infrastruktury z dnia 29 sierpnia 2005 r. w sprawie świadectw operatora urządzeń radiowych
- Pod Nr 1408 - Ministra Infrastruktury z dnia 29 sierpnia 2005 r. w sprawie pozwoleń dla służby radiokomunikacyjnej amatorskiej.

Rozporządzenia powyższe przedstawiamy wyłącznie w części przeznaczonej dla naszych potrzeb.

1407
Rozporządzenie Ministra Infrastruktury
z dnia 29 sierpnia 2005 r
w sprawie świadectw operatora urządzeń radiowych

Na podstawie art. 150 ust 4 ustawy z dnia 16 lipca 2004 r. - Prawo telekomunikacyjne (Dz. U. Nr 171 poz. 1800 i Nr 273, poz. 2703 oraz 2005 r. Nr 163, poz. 1362 zarządza się co następuje:

Rozdział 1
Przepisy ogólne

§ 1. Rozporządzenie określa, zgodnie z Regulaminem Radiokomunikacyjnym stanowiącym dokument uzupełniający Konstytucję i Konwencję Międzynarodowego Związku Telekomunikacyjnego, sporządzonych w Genewie dnia 22 grudnia 1992 r. (Dz. U. z 2003 r. Nr 10 poz. 111 i 112):

1) rodzaje i wzory świadectw operatora urządzeń radiowych:
   a) ....
   c) w służbie radiokomunikacyjnej amatorskiej;
2) zakres wymogów egzaminacyjnych;
3) zakres, tryb i okresy niezbędnych szkoleń oraz praktyk;
4) sposób powoływania komisji egzaminacyjnej;
5) tryb przeprowadzenia egzaminów, w tym egzaminów poprawkowych;
6) wysokość opłat za przeprowadzenie egzaminu i wydanie świadectwa operatora urządzeń radiowych.

Rozdział 2
Rodzaje i wzory świadectw operatora urządzeń radiowych

§ 3.1. .....

§ 5.1. Ustala się następujące rodzaje świadectw operatora urządzeń radiowych w służbie radiokomunikacyjnej amatorskiej:

1) świadectwo klasy **A** operatora urządzeń radiowych - uprawniające do obsługi urządzeń radiowych pracujących **we wszystkich zakresach częstotliwości**, przeznaczonych dla służby radiokomunikacyjnej amatorskiej na terytorium Rzeczypospolitej Polskiej;
2) świadectwo klasy **B** operatora urządzeń radiowych - uprawniające do obsługi urządzeń radiowych pracujących **w zakresach częstotliwości 3 500– 3 800 kHz oraz wyższych od 28 MHz,** przeznaczonych dla służby radiokomunikacyjnej amatorskiej na terytorium Rzeczypospolitej Polskiej;
3) świadectwo klasy **C** operatora urządzeń radiowych - uprawniające do obsługi urządzeń radiowych pracujących **w zakresach częstotliwości 3 550 - 3 750 kHz, 14 050 - 14 150 kHz, 21 050 - 21 200 kHz, 28 050 - 28 500 kHz, 50 - 52 MHz, 144 - 146 MHz i 430 - 440 MHz,** przeznaczonych dla służby radiokomunikacyjnej amatorskiej na terytorium Rzeczypospolitej Polskiej;
4) świadectwo klacy **D** operatora urządzeń radiowych - uprawniające do obsługi urządzeń radiowych pracujących **w zakresach częstotliwości 144 - 146 MHz i 430 - 440 MHz,** przeznaczonych dla służby radiokomunikacyjnej amatorskiej na terytorium Rzeczypospolitej Polskiej.

2. Wzory świadectw wymienionych w ust. 1 określa załącznik nr 3 do rozporządzenia.

§ 6. 1. Z zastrzeżeniem ust. 2 świadectwa operatora urządzeń radiowych wydaje się na czas nieokreślony.

Rozdział 3

Zakres wymogów egzaminacyjnych

§ 7. Zakres wymogów egzaminacyjnych dla osób ubiegających się o świadectwo operatora urządzeńradiowych określa:

1) .....

3) w służbie radiokomunikacyjnej amatorskiej - załącznik nr 6 do rozporządzenia.

Rozdział 5

Sposób powoływania komisji egzaminacyjnej oraz tryb przeprowadzania egzaminów

§ 14. . Prezes Urzędu Regulacji Telekomunikacji i Poczty, zwany dalej „Prezesem URTiP", powołuje komisje egzaminacyjne do spraw operatorów urządzeń radiowych w służbie radiokomunikacyjnej:

1) .....

3) amatorskiej

- zwane dalej „komisjami egzaminacyjnymi", spośród osób posiadających odpowiednie kwalifikacje oraz wyróżniające się wiedzą i doświadczeniem odpowiednim dla danej komisji.

§ 17.1. Osoba ubiegająca się o przystąpienie do egzaminu, składa Prezesowi URTiP pisemny wniosek o wydanie świadectwa operatora urządzeń radiowych.

2. Wniosek, o którym mowa w ust. 1, powinien zawierać:

1) imię i nazwisko,
2) datę i miejsce urodzenia
3) nazwisko rodowe,
4) określenie posiadanego obywatelstwa,
5) adres do korespondencji.

6. Do wniosku o wydanie świadectwa operatora urządzeń radiowych w służbie radiokomunikacyjnej amatorskiej należy dołączyć kopie dowodów opłat za przeprowadzenie egzaminu i wydanie świadectwa.

§ 18. Egzamin przeprowadza się w jednym albo dwóch etapach. Liczba etapów egzaminu, przedmioty zdawane na każdym etapie oraz wymagania dla miejsca egzaminu na świadectwo operatora urządzeń radiowych:

1) .....

3) w służbie radiokomunikacyjnej amatorskiej - okresla załącznik nr 9 do rozporządzenia.

§ 19. 1. Egzamin przeprowadza się w formie ustnej, pisemnej, testu lub praktycznego sprawdzianu umiejętności, w języku polskim lub angielskim.

§ 20. 1 Egzamin z każdego przedmiotu egzaminacyjnego składa się z pięciu pytań egzaminacyjnych.

2. Za odpowiedź na każde pytanie egzaminacyjne można uzyskać od 0 do 5 punktów całkowitych.

3. W zależności od sumy punktów uzyskanych w wyniku egzaminu z każdego przedmiotu egzaminacyjnego można uzyskać ocenę:

1) bardzo dobrą - za uzyskanie 22 lub większej liczby punktów;
2) dobrą - za uzyskanie od 18 do 21 punktów;
3) dostateczną - za uzyskanie od 14 do 17 punktów;
4) niedostateczną - za uzyskanie 13 lub mniejszej liczby punktów.

4. Egzamin uważa się za zdany, jeżeli zdający otrzyma z każdego przedmiotów egzaminacyjnych ocenę co najmniej dostateczną.

5. Wyniki egzaminów z poszczególnych przedmiotów wpisywane są przez egzaminatorów, w dniu egzaminu, do indywidualnej karty egzaminacyjnej zdającego, wydawanej przez sekretariat osobie przystepującej do egzaminu.

6. Kartę egzaminacyjną zwraca się sekretarzowi sesji w czasie bieżącej sesji. Niezwrócenie karty jest równoznaczne z niezdaniem całego egzaminu.

7. ....

§ 21. 1. Osobie, która uzyskała negatywny wynik z jednego przedmiotu egzaminacyjnego, na każdym etapie egzaminu przysługuje prawo przystąpienia do egzaminu poprawkowego.

2. Zakres egzaminu poprawkowego obejmuje sprawdzenie wiedzy i umiejętności z przedmiotów, które nie zostały zdane w trakcie egzaminu.

3. Termin egzaminu poprawkowego wyznacza przewodniczący komisji egzaminacyjnej, na wniosek osoby, o której mowa w ust. 1, najpóźniej w terminie 12 miesięcy od daty ogłoszenia wyniku egzaminu.

.....

Rozdział 7

Przepisy przejściowe i końcowe

§ 24. 1 .....

2. Wydane przed dniem wejścia w życie rozporządzenia, na czas nieokreślony, świadectwa: .... oraz radiooperatorów w radiokomunikacyjnej służbie amatorskiej zachowują ważność na czas nieokreślony.

§ 26. 1. Na wniosek osoby zainteresownej, wydane przed dniem wejścia w życie rozporządzenia:

1) .....

5) świadectwa i inne dokumenty uprawniające do obsługi urządzeń radiowych w radiokomunikacyjnej służbie amatorskiej podlegają wymianie na, zgodne z wnioskiem, odpowiednie, określone w rozporządzeniu, świadectwa operatora urządzeń radiowych w służbie radiokomunikacyjnej amatorskiej.

§ 28. Nowe świadectwo wydaje się po zwrocie wymienianego świadectwa wydanego przed dniem wejścia w życie rozporządzenia.

§ 31. Rozporządzenie wchodzi w życie z dniem 3 września 2005 r.

1408

Rozporządzenie Ministra Infrastruktury

z dnia 29 sierpnia 2005 r

w sprawie pozwoleń dla służby radiokomunikacyjnej amatorskiej

Na podstawie art. 148 ust 4 ustawy z dnia 16 lipca 2004 r. - Prawo telekomunikacyjne (Dz. U. Nr 171 poz. 1800 i Nr 273, poz. 2703 oraz 2005 r. Nr 163, poz. 1362 zarządza się co następuje:

§ 1. Rozporządzenie określa, zgodnie z Regulaminem Radiokomunikacyjnym, stanowiącym dokument uzupełniający Konstytucję i Konwencję Międzynarodowego Związku Telekomunikacyjnego, sporządzone w Genewie dnia 22 grudnia 1992 r (Dz. U. z 2003 r. Nr 10, poz. 111 i 112), a także z zaleceniem T/R 61-01 Europejskiej Konferencji Administracji Pocztowych i Telekomunikacyjnych, zwanej dalej „CEPT”:

1) rodzaje pozwoleń dla służby radiokomunikacyjnej amatorskiej na używanie urządzeń nadawczych lub nadawczo-odbiorczych, zwanych dalej „pozwoleniami”;
2) wymagania niezbędne do uzyskania pozwolenia;
3) okresy ważności pozwoleń.

§ 2. Użyte w rozporządzeniu określenia oznaczają:

1) radiostacja amatorska - urządzenie radiowe nadawcze lub nadawczo-odbiorcze wraz z systemem antenowym używane w służbie radiokomunikacyjnej amatorskiej;
2) radiostacja amatorska bezobsługowa - automatyczną radiostację amatorską;
3) świadectwo - odpowiedniej klasy świadectwo operatora urządzeń radiowych w służbie radiokomunikacyjnej amatorskiej wydane zgodnie z rozporządzeniem Ministra Infrastruktury z dnia 29 sierpnia 2005 r. w sprawie świadectw operatora urządzeń radiowych (Dz. U. Nr 168, poz. 1407);
4) świadectwo równoważne - świadectwo zgodne z zaleceniem CEPT T/R 61-02 (HAREC) wydane przez uprawniony do tego organ zagraniczny.

§ 3. Ustala się nastepujące rodzaje pozwoleń:

1) pozwolenie kategorii 1 - uprawniające do używania radiostacji amatorskich pracujących:
   a) z maksymalną mocą wyjściową nadajnika 150 W,
   b) z maksymalną mocą wyjściową nadajnika 500 W
   - we wszystkich zakresach częstotliwości przeznaczonych dla służby radiokomunikacyjnej amatorskiej na terytorium Rzeczpospolitej Polskiej;
2) pozwolenie kategorii 2 - uprawniające do używania radiostacji amatorskich pracujących z maksymalną mocą wyjściową nadajnika 50 W w zakresie częstotliwości 3500 - 3800 kHz oraz wyższych od 28 MHz przeznaczonych dla służby radiokomunikacyjnej amatorskiej na terytorium Rzeczypospolitej Polskiej;
3) pozwolenie kategorii 3 - uprawniające do używania radiostacji amatorskich pracujących z maksymalną mocą wyjściową nadajnika 15 W w zakresach częstotliwości 3550 - 3750 kHz, 14050 - 14150 kHz, 21050 - 21200 kHz, 28050 - 28500 kHz, 50 - 52 MHz, 144 - 146 MHz i 430 - 440 MHz przeznaczonych dla służby radiokomunikacyjnej amatorskiej na terytorium Rzeczypospolitej Polskiej
4) pozwolenie kategorii 4 - uprawniające do używania radiostacji amatorskich pracujących z maksymalną mocą wyjściowa nadajnika 15 W w zakresie częstotliwości 144 - 146 MHz i 430 - 440 MHz przeznaczonych dla służby radiokomunikacyjnej amatorskiej na terytorium Rzeczypospolitej Polskiej;
5) pozwolenie kategorii 5 - uprawniające do używania radiostacji amatorskich bezobsługowych pracujących:
   a) z maksymalną mocą wyjściową nadajnika 50 W dla częstotliwości niższych od 30 MHz,
   b) z maksymalną mocą wyjściową nadajnika 10 W dla częstotliwości wyższych od 30 MHz
   - we wszystkich zakresach częstotliwości przeznaczonych dla służby radiokomunikacyjnej amatorskiej na terytorium Rzeczypospolitej Polskiej;
6) pozwolenie tymczasowe - uprawniające do używania radiostacji amatorskich pracujących we wszystkich zakresach częstotliwości przeznaczonych dla służby radiokomunikacyjnej amatorskiej na terytorium Rzeczypospolitej Polskiej, wydawane w celu przeprowadzenia eksperymentu technicznego, udziału w zawodach lub konkursach międzynarodowych, przy czym maksymalna moc wyjściowa nadajnika określana jest każdorazowo w pozwoleniu i nie może przekroczyć 1500 W.

§ 4. 1. Pozwolenie kategorii 1, o którym mowa w § 3 pkt. 1 lit. A, wydaje się osobie fizycznej, która posiada:

1) świadectwo klasy A operatora urządzeń radiowych lub świadectwo równoważne albo
2) pozwolenie wydane przez właściwy do tego organ zagraniczny nadające jej co najmniej uprawnienia określone w § 3 pkt. 1 lit. a - jeżeli osoba ubiegająca się o pozwolenie jest obywatelem państwa niebędącego członkiem CEPT.

2. Pozwolenie kategorii 1, o którym mowa w § 3 pkt.1 lit. b wydaje się osobie fizycznej, która posiada pozwolenie w słuzbie radiokomunikacyjnej amatorskiej co najmniej 10 lat oraz posiada:

1) świadectwo klasy A operatora urządzeń radiowych lub świadectwo równoważne albo
2) pozwolenie wydane przez właściwy do tego organ zagraniczny nadające jej co najmniej uprawnienia określone w § 3 pkt. 1 lit. b - jeżeli osoba ubiegająca się o pozwolenie jest obywatelem państwa niebędącego członkiem CEPT.

§ 5. Pozwolenie kategorii 2 wydaje się osobie fizycznej, która posiada:

1) świadectwo klasy B operatora urządzeń radiowych lub świadectwo równoważne albo
2) pozwolenie wydane przez właściwy do tego organ zagraniczny nadające jej co najmniej uprawnienia określone w § 3 pkt. 2 - jeżeli osoba ubiegająca się o pozwolenie jest obywatelem państwa niebędącego członkiem CEPT.

§ 6. Pozwolenie kategorii 3 lub 4 wydaje się osobie fizycznej, która posiada świadectwo operatora urządzeń radiowych odpowiednio klasy C lub D.

§ 7. Pozwolenia kategorii 5 wydaje się osobie fizycznej, która:

1) posiada pozwolenie kategorii 1 lub 2, przy czym posiadanie pozwolenia kategorii 2 upoważnia do ubiegania się o pozwolenie uprawniające do używania radiostacji

amatorskiej bezobsługowej wyłącznie w zakresach częstotliwości powyżej 30 MHz;
2) ukończyła 18 lat.

§ 8. Pozwolenia tymczasowe wydaje się osobie fizycznej, która posiada pozwolenie, o którym mowa w § 3 pkt 1 lit. b, i dołączy do wniosku o wydanie pozwolenia sporządzoną na piśmie informację o czasie, miejscu i sposobie wykorzystania radiostacji amatorskiej

§ 9. 1 Pozwolenie kategorii 1, 2 lub 5 wydaje się osobie prawnej, w tym terenowej jednostce organizacyjnej stowarzyszenia, a także stowarzyszeniu zwykłemu w rozumieniu ustawy z dnia 7 kwietnia 1989 r - Prawo o stowarzyszeniach (Dz. U. Z 2001 r Nr 79, poz. 855, z 2003 r. Nr 96, poz 874 oraz z 2004 r. Nr 102, poz. 1055), która przedłoży pisemną zgodę właściciela lub zarządcy budynku lub innego obiektu, w którym ma być zainstalowana radiostacja amatorska, oraz zgodę osób odpowiedzialnych za pracę radiostacji:
1) dla pozwolenia kategorii 1 - zgodę trzech osób posiadających pozwolenia kategorii 1;
2) dla pozwolenia kategorii 2 - zgodę trzech osób posiadających pozwolenia kategorii 1 lub 2;
3) dla pozwolenia kategorii 5 - zgodę osoby posiadającej pozwolenie kategorii 1 lub 2.

2. Do wniosku o wydanie pozwolenia, o którym mowa w ust. 1, należy dołączyć pisemną zgodę jednej z osób, o których mowa w ust. 1 pkt 1 lub 2, na pełnienie funkcji kierownika radiostacji.

3. Pozwolenie tymczasowe wydaje się osobie prawnej, w tym terenowej jednostce organizacyjnej stowarzyszenia, a także stowarzyszeniu zwykłemu , określonemu w ust. 1, które posiada pozwolenie kategorii 1, o którym mowa w § 3 pkt 1, lit. b, oraz dołączy do wniosku o wydanie pozwolenia sporządzoną na piśmie informację o czasie, miejscu oraz sposobie wykorzystania radiostacji amatorskiej.

§ 10. Pozwolenia wydaje się:
1) na okres 10 lat - w przypadku pozwoleń kategorii 1 - 4, z zastrzeżeniem pkt. 2;
2) na okres 5 lat - w przypadku pozwoleń kategorii 5 oraz pozwoleń, kategorii 1 i 2 dla osób prawnych, oraz pozwoleń, o których mowa w § 4 ust. 1 pkt 2 i ust. 2 pkt 2 oraz § 5 pkt 2;
3) na okres nieprzekraczający 12 miesięcy - w przypadku pozwolenia tymczasowego.

§ 11. Uzyskanie pozwolenia przez osobę, która nie ukończyła 18 lat, wymaga uprzedniego wyrazenia pisemnej zgody jej przedstawiciela ustawowego.

§ 12. Zezwolenia i pozwolenia upoważniające do używania urządzeń radiowych nadawczych lub nadawczo-odbiorczych w służbie radiokomunikacyjnej amatorskiej wydane na czas określony przed dniem wejścia w życie rozprządzenia zachowują ważność przez okres, na który zostały wydane.

§ 13. Do spraw wszczętych i niezakończonych przed dniem wejścia w życie niniejszego rozporządzenia stosuje się przepisy dotychczasowe.

§ 14. Traci moc rozprządzenie Ministra Infrastruktury z dnia 26 lipca 2004 r. w sprawie rodzajów pozwoleń dla słuzby radiokomunikacyjnej amatorskiej (Dz. U. Nr 169, poz. 1775).

§ 15. Rozporządzenie wchodzi w życie z dniem 3 września 2005 r.

Minister Infrastruktury: w z. *J. R. Kurylczyk*

Od Redakcji:

Pomimo faktu, że większość krótkofalowców bez żadnym problemów może znaleźć opubl;ikowane rozporządzenia „buszując po internecie", zdecydowałem się zamieścić je - pierwsze w dość dużym skrócie, a drugie w całości, chociażby dla tego, że jako krótkofalowcy powinniśmy je znać. A skoro będziemy je znali, to będziemy ich przestrzegać, ponieważ wszyscy krótkofalowcy to z natury ludzie przestrzegający prawa. Skoro tak, to myślę, że wszyscy będziemy przestrzegali pracy na dozwolonych dla odpowiedniej kategorii częstotliwościach z mocami określonymi w indywidualnych pozwoleniach.

Jesienne posiedzenie ZG PZK

W dniu 19 listopada 2005 r w Warszawie, miało miejsce kolejne posiedzenie Zarządu Głównego PZK. Uczestniczyło w nim 27 członków ZG PZK (ok. 80 %) i przebiegało bardzo sprawnie (jak rzadko zakończyło się około godziny 18:30). Podczas obrad uchwalono dwa regulaminy: „Regulamin obsługi QSL" oraz „Regulamin Członkowski PZK". Jest to zatem kolejny krok do porządkowania, zgodnie ze statutem, spraw dotyczących działalności naszego Związku. Kolejnymi sprawami, którymi zajmował się Zarząd Główny PZK to przyjęcie preliminarza wydatków na rok 2006 oraz idące za nim zmiany wysokości składek członkowskich, również przyjęte w formie uchwały. Podczas obrad przyznano pięciu następującym członkom PZK Złote Odznaki Honorowe: Augustynowi Wawrzynkowi SP6BOW, Jerzemu Wojniuszowi SP2PI, Zbigniewowi Guzowskiemu SP8AUP, Tomaszowi Ciepielowskiemu SP5CCC oraz Marianowi Gawlikowi SP8AG i 17 innym członkom PZK Odznaki Honorowe. Odznaki Honorowe PZK przyznano również 2 Klubom i 1 osobie spoza PZK. W wyniku dyskusji związanej ze złożeniem odpowiednich wniosków podjęto również uchwałę o powołaniu dwóch Komisji, które zajmą się odpowiednio: przeanalizowaniem możliwości powrotu systemu obsługi przez Centralne Biuro QSL bezpośrednio Biur Oddziałowych QSL, bez pośrednictwa Biur Okręgowych, oraz wprowadzeniem „Medalu PZK im. Braci Odyńców", który przyznawany byłby za wybitne osiągnięcia w działalności na rzecz Polskiego Związku Krótkofalowców. Komisje mają przygotować odpowiednie materiały na kolejne posiedzenia ZG PZK i po dokonaniu ich analizy będą podejmowane odpowiednie decyzje. Poza tym podczas obrad omawianych było wiele więcej lub mniej ważnych spraw dotyczących naszej działalności. Podziękowania należą się Komisji Rewizyjnej, a w szczególności jej Przewodniczącemu Maćkowi SP9DQY, za cenne uwagi uspokajające i usprawniające przebieg obrad.

Wysokość składek członkowskich w 2006 roku

Członek, rodzaj składki	ZG PZK	ŁOT PZK	Razem
Zwyczajny, ulgowa do 19 roku życia	60,00 zł	36,00 zł	96,00 zł
Zwyczajny, od 20 do 70 roku życia	80,00 zł	36,00 zł	116,00 zł
Zwyczajny, ulgowa od 71 roku życia	60,00 zł	36,00 zł	96,00 zł
Nadzwyczajny (nasłuchowiec)	16,00 zł	36,00 zł	52,00 zł
Wpisowa	10,00 zł	5,00 zł	15,00 zł
Wspomagający	6,00 zł	36,00 zł	42,00 zł

Wybory 2006

Rok 2006, a szczególnie jego początek, będzie bardzo ważnym dla naszego Oddziału ze względu na przypadające na dzień *25 lutego br. Walne Zebranie Spawozdawczo-Wyborcze członków Łódzkiego Oddziału Terenowego Polskiego Związku Krótkofalowców.* W tym właśnie dniu będziemy mieli okazję do zapoznania się ze sprawozdaniami za okres czteroletniej kadencji dotychczasowych władz Oddziału. Zebranie, o czym wszyscy członkowie zostaną jeszcze dodatkowo poinformowani pisemnie, będzie miało miejsce w gościnnych dla nas progach *Klubu „Zarzewie", mieszczącego się w Łodzi przy ul. Wandurskiego 4. Zwyczajowo rozpocznie się ono o godz. 10:00 w terminie pierwszym lub o godz. 10:30 w terminie drugim.* Proponowany porządek zebrania zawarty będzie na powiadomieniach. Sprawozdania z dotychczasowej działalności ustępującego Zarządu Oddziału zostaną wyłożone w pomieszczeniach Oddziału jeszcze przed Walnym Zebraniem, aby mogli się z nim zapoznać wcześniej członkowie Oddziału. Jest to temat o tyle ważny, że znajomość wszystkich dokonań i ewentualnych porażek w realizacji przyjętego na początku upływającej obecnie kadencji programu zamierzonych działań, pozwoli na obiektywne rozliczenie ustępującego Zarządu Oddziału. Myślę, że pozwoli również na wybór nowych władz naszego Oddziału, którym zebrani będą mogli nakreślić nowy, możliwy do realizacji program działania. A zostało sporo spraw do załatwienia, w tym m.in. aktywacja Oddziału na rzecz współpracy z władzami miasta i województwa w zakresie wspólnych działań w sytuacjach kryzysowych, zwiększenie liczebności członków Oddziału, nierozwiązana do końca sprawa przemienników łódzkich.

Takich spraw znajdzie się zapewne jeszcze więcej, a Walne Zebranie jest doskonałą okazją, aby je poruszyć na forum ogólnym, zastanowić się skąd wziąć na to wszystko odpowiednie fundusze i jak zabezpieczyć na przyszłość finansową i merytoryczną działalność Oddziału. Jest jeszcze odpowiedni czas na przemyślenia i zaproponowanie konkretnych rozwiązań, tym bardziej, że często słychać podczas prowadzonych łączności jak wielu krótkofalowców, w tym również członków naszego Oddziału PZK, ma już gotowe rozwiązania poszczególnych problemów. Jest zatem nadzieja, że już w niedalekiej przyszłości będą mogli, rzecz jasna pod swoim kierunkiem, rozwiązać je ku zadowoleniu ogółu.

Jeszcze raz serdecznie zapraszamy na Walne Zebranie. Ustępujący Zarząd Oddziału zapewni wszystkim gorące napoje, aby nieco podgrzać atmosferę dyskusji, a w razie potrzeby znajdą się również i zimne, aby ją nieco w odpowiednim momencie ochłodzić. Oczywiście należy to traktować jako żart, z tym że z napojów nie wycofujemy się.

Mamy nadzieję, że Walne Zebranie będzie przebiegało w miłej i rzeczowej atmosferze, czego Wam wszystkim i sobie życzymy.

Treść zawiadomienia jakie powinno trafić do wszystkich członków Oddziału zamieszczamy na następnej stronie.

Redakcja

ZAWIADOMIENIE

Łódź, dnia 23.01.2006 r

Zarząd Łódzkiego Oddziału Terenowego Polskiego Związku Krótkofalowców, zgodnie z § 35 pkt 4 a, Statutu Polskiego Związku Krótkofalowców, zwołuje na dzień **25 lutego 2006 r** Walne Zebranie Oddziału. Początek zebrania - **godz. 10:00** w terminie pierwszym i **godz. 10:30** w terminie drugim. Obrady Walnego Zebrania będą miały miejsce w sali **Domu Kultury "Zarzewie" w Łodzi, przy ul. Wandurskiego 4.**

Proponowany porządek Walnego Zebrania:

1. Otwarcie obrad przez Prezesa Łódzkiego Oddziału Terenowego PZK.
2. Przyjęcie regulaminu obrad.
3. Przyjęcie porządku Walnego Zebrania.
4. Wybór Prezydium Zebrania w składzie: przewodniczący, sekretarz i członek prezydium.
5. Wybór Komisji Wniosków
6. Wybór Komisji Mandatowo-Skrutacyjnej.
7. Sprawozdanie ustępującego Zarządu ŁOT PZK.
8. Sprawozdanie Komisji Rewizyjnej ŁOT PZK.
9. Udzielenie absolutorium ustępującemu Zarządowi
10. Wybory Zarządu ŁOT PZK.
11. Wybory Komisji Rewizyjnej ŁOT PZK.
12. Dyskusja.
13. Przyjęcie protokółu Komisji Wniosków.
14. Zamknięcie obrad.

Za Zarząd ŁOT PZK

Prezes Łódzkiego Oddziału PZK

Jerzy Jakubowski SP7CBG

Zarząd ŁOT PZK uprzejmie prosi o punktualne przybycie wszystkich członków naszego Oddziału. Mamy nadzieję, że zgodnie z wysłanym przez nas zaproszeniem, w obradach Walnego Zebrania będzie uczestniczył również członek Prezydium PZK. Zatem otwiera się możliwość podyskutowania o naszych krótkofalarskich i organizacyjnych sprawach w większym gronie.

Do zobaczenia na Walnym Zebraniu.

Spotkanie opłatkowe w ŁOT PZK

Zgodnie z tradycją już kolejny raz miało miejsce spotkanie opłatkowe zorganizowane przez Zarząd ŁOT PZK. Tym razem ponownie spotkaliśmy się w przyjaznym dla naszego środowiska Klubie „Seniora". Pogoda co prawda była mało sprzyjająca na tego rodzaju spotkanie (intensywne opady śniegu i stosunkowo niska temperatura), ale i tak spotkało się nas nieco ponad 20 osób. Sam jego przebieg nie odbiegał od dotychczasowych tego typu spotkań. Była ciepła i przyjazna atmosfera, wprowadzona przede wszystkim przez towarzyszące nam żony i dziewczyny.

Jak to zwykle bywa, nie zabrakło wspólnych fotografii, chociaż nie wszyscy na nich dali się sfotografować. Jak zwykle przy okazji takiego spotkania tworzyły się różnorodne „kółka zainteresowań", w których omawiane były „różniste tematy", ku zadowoleniu uczestniczących w nich osób.

Stoły jak zwykle suto zastawione zgodnie z obowiązującą w takich przypadkach zasadą - każdy przynosi co może. Nie będę wymieniał wszystkich potraw jakie znalazły się na spotkaniu, ale wspomnienia smaku smalcu, który „przytargał" Stasiu SP7WMD długo nie da się zapomnieć. Były i inne specjały jak np. śledziki, grzybki, przeróżniste wędliny, oraz ciasta. Napoje te gorące i te zimne zapewnił Zarząd Oddziału. Nie brakowało jak praktycznie zawsze w takich przypadkach, szlachetniejszych napojów o zróżnicowanych zawartościach tak zwanych „procentów". Wszyscy obecni zachowywali w ich spożywaniu odpowiedni umiar, w związku z czym spotkanie przebiegało w naprawdę miłej, świątecznej atmosferze.

Jak wiecie, spotkania takie wyzwalają wśród obecnych wiele wspomnień z poprzednich okresów naszej, krótkofalarskiej działalności. Mogliśmy posłuchać wspomnień seniorów naszego Oddziału, w tym Tadeusza, o począ-

tkach powojennej działalności krótkofalarskiej na terenie naszego Oddziału. Mieliśmy okazję powspominać tych, których z różnych przyczyn nie było już wśród nas jak np. zmarłych Kolegów Teodora Źródelnego SP7GI, Romana Iżykowskiego SP7HX, czy Janka Zelcera ex SP7AZ i wielu, wielu innych. Wspominaliśmy też i o takich, którzy z różnych powodów wyemigrowali z naszego miasta jak np. Kol. Zdzisław Bieńkowski SP6LB, również i o tych, którzy przebywają poza granicami naszego kraju jak np. Paweł Zakrzewski SP7TEV. Wspomnieniom jak zwykle w takich przypadkach nie było końca i tylko zbliżająca się chwila zakończenia imprezy spowodowała konieczność zajęcia się bardziej przyziemnymi czynnościami, do których należało m.in. Posprzątanie wszelkiego dobra ze stołów, oczywiście do własnych żołądków.

Spotkanie opłatkowe zapewne pozostanie w pamięci uczestników, aż do następnego roku.

Bandplan 1 Regionu IARU

Począwszy od dnia 01.01.2006 roku obowiązuje nowy **Bandplan HF i VHF/UHF** dla 1 Regionu IARU. Dzisiaj, za zgodą Redakcji „Świata Radio", w którym w Nr 1/2006 został on opublikowany, zamieszczamy jego pierwszą część; pozostała zostanie opublikowana w kolejnych numerach „Krótkofalowca".

Częstotliwość [kHz]		Maks. szerokość pasma [Hz]	Zalecane emisje
	Nie proponuje się sztywnego bandplanu dla 135 - 137 kHz		
Pasmo 137 kHz	135,7 - 136,0	200	CW, próby radiostacji, QRSS
	136,0 - 137,4	200	CW
	137,4 - 137,6	200	emisje cyfrowe, bez CW
	137,6 - 137,8	200	CW, środek aktywności QRSS 137,7 kHz
Pasmo 1,8 MHz	1810 - 1838	200	CW
	1838 - 1840	500	wszystkie emisje wąskopasmowe, środek aktywności CW QRP 1836 kHz
	1840 - 1843	2700	wszystkie emisje, (1), emisje cyfrowe
	1843 - 2000	2700	wszystkie emisje, (1)
Pasmo 3,5 MHz	3500 - 3510	200	CW, pierwszeństwo łączności międzykontynentalnych
	3510 - 3560	200	CW, zalecane zawody CW, środek aktywności QRS 3555 kHz
	3560 - 3580	200	CW, środek aktywności CW QRP 3560 kHz
	3580 - 3590	500	wszystkie emisje wąskopasmowe, emisje cyfrowe
	3590 - 3600	500	wszystkie emisje wąskopasmowe, emisje cyfrowe, sterowane automatycznie stacje transmisji danych (bezobsługowe)
	3600 - 3620	2700	wszystkie emisje, (1), emisje cyfrowe, sterowane automatycznie stacje transmisji danych (bezobsługowe)
	3620 - 3650	2700	wszystkie emisje, (1), zalecane zawody SSB, środek aktywności cyfrowych łączności głosowych (DV) 3630 kHz
	3650 - 3700	2700	wszystkie emisje, środek aktywności SSB QRP 3690 kHz
	3700 - 3775	2700	wszystkie emisje, zalecane zawody SSB, środek aktywności video 3735 kHz, środek aktywności alarmowej Regionu 3760 kHz
	3775 - 3800	2700	wszystkie emisje, pierwszeństwo łączności międzykontynentalnych

Pasmo 7 MHz	7000 - 7035	200	CW, środek aktywności CW QRP 7030 kHz
	7035 - 7038	500	wszystkie emisje wąskopasmowe, emisje cyfrowe
	7038 - 7040	500	wszystkie emisje wąskopasmowe, emisje cyfrowe, sterowane automatycznie stacje transmisji danych (bezobsługowe)
	7040 - 7043	2700	wszystkie emisje, (1), emisje cyfrowe, sterowane automatycznie stacje transmisji danych (bezobsługowe)
	7043 - 7100	2700	wszystkie emisje, (1), środek aktywności video 7043 kHz, środek aktywności alarmowej Regionu 7060 kHz, środek aktywności cyfrowych łączności głosowych 7070 kHz, środek aktywności SSB QRP 7090 kHz
	7100 - 7200	2700	wszystkie emisje (od r. 2009 wycinki 200 Hz i 500 Hz poniżej 7,1 MHz zostaną rozszerzone)
Pasmo 10 MHz	10100 - 10140	200	CW, środek aktywności QRP 10116 kHz
	10140 - 10150	500	wszystkie emisje wąskopasmowe, emisje cyfrowe
Pasmo 14 MHz	14000 - 14060	200	CW, zalecane zawody CW, środek aktywności QRS 14055 kHz
	14060 - 14070	200	CW, środek aktywności QRP 14060 kHz
	14070 - 14089	500	wszystkie emisje wąskopasmowe, emisje cyfrowe
	14089 - 14099	500	wszystkie emisje wąskopasmowe, emisje cyfrowe, sterowane automatycznie stacje transmisji danych (bezobsługowe)
	14099 - 14101		IBP, wyłącznie radiolatarnie
	14101 - 14112	2700	wszystkie emisje, emisje cyfrowe, sterowane automatycznie stacje transmisji danych (bezobsługowe)
	14112 - 14125	2700	wszystkie emisje
	14125 - 14300	2700	wszystkie emisje, zalecane zawody SSB, środek aktywności cyfrowych łączności głosowych (DV) 14130 kHz, środek aktywności video 14230 kHz, środek aktywności SSB QRP 14285 kHz
	14300 - 14350	2700	wszystkie emisje, ogólnoświatowy środek aktywności alarmowej 14300 kHz
Pasmo 18 MHz	18068 - 18095	200	CW, środek aktywności CW QRP 18086 kHz
	18095 - 18105	500	wszystkie emisje wąskopasmowe, emisje cyfrowe
	18105 - 18109	500	wszystkie emisje wąskopasmowe, emisje cyfrowe, sterowane automatycznie stacje transmisji danych (bezobsługowe)
	18109 - 18111		IBP, wyłącznie radiolatarnie
	18111 - 18120	2700	wszystkie emisje, emisje cyfrowe, sterowane automatycznie stacje transmisji danych (bezobsługowe)
	18120 - 18168	2700	wszystkie emisje, środek aktywności cyfrowych łączności głosowych (DV) 18130 kHz, ogólnoświatowy środek aktywności alarmowej 18160 kHz

Pasmo 21 MHz	21000 - 21070	200	CW, środek aktywności CW QRS 21055 kHz, środek aktywności CW QRP 21060 kHz
	21070 - 21090	500	wszystkie emisje wąskopasmowe, emisje cyfrowe
	21090 - 21110	500	wszystkie emisje wąskopasmowe, emisje cyfrowe, sterowane automatycznie stacje transmisji danych (bezobsługowe)
	21110 - 21120	2700	wszystkie emisje (z wyłączeniem SSB), emisje cyfrowe, sterowane automatycznie stacje transmisji danych (bezobsługowe)
	21120 - 21149	500	wszystkie emisje wąskopasmowe
	21149 - 21151		IBP, wyłącznie radiolatarnie
	21151 - 21450	2700	wszystkie emisje, środek aktywności cyfrowych łączności głosowych (DV) 21180 kHz, środek aktywności SSB QRP 21285 kHz, środek aktywności video 21340 kHz, ogólnoświatowy środek aktywności alarmowej 21360 kHz
Pasmo 24 MHz	24890 - 24915	200	CW, środek aktywności CW QRP 24906 kHz
	24915 - 24925	500	wszystkie emisje wąskopasmowe, emisje cyfrowe
	24925 - 24929	500	wszystkie emisje wąskopasmowe, emisje cyfrowe, sterowane automatycznie stacje transmisji danych (bezobsługowe)
	24929 - 24931		IBP, wyłącznie radiolatarnie
	24931 - 24940	2700	wszystkie emisje, emisje cyfrowe, sterowane automatycznie stacje transmisji danych (bezobsługowe)
	24940 - 24990	2700	wszystkie emisje, środek aktywności cyfrowych łączności głosowych (DV) 24960 kHz

Zalecane emisje:

Wszystkie emisje	SSB, CW i te rodzaje emisji, dla których podano środek aktywności, plus modulacja amplitudy (należy uwzględnić użytkowników sąsiedniego kanału)
Wideo	Emisje wideo obejmują FAX i SSTV
Emisje wąskopasmowe	Wszystkie emisje zajmujące pasmo do 500 kHz, w tym CW, RTTY, PSK itp..
Emisje cyfrowe	Obejmują, lecz nie są ograniczone do PSK31, RTTY, MT63 (w granicach pasma)

Tabela wycinka pasma HF o zakresie 28 MHz niestety nie zmieściła się w całości w dzisiejszym numerze pisma, w związku z czym nie było sensu publikować jej w dwóch częściach. Zgodnie z zapowiedzią znajdzie swoje miejsce w kolejnym wydaniu pisma. Należy dodać, że tabele bandplanu opracowali: w części HF Kol. Krzysztof Słomczyński SP5HS, a w części VHF/UHF Kol. Zdzisław Bieńkowski SP6LB. Szersze wyjaśnienia do zamieszczanych tabel zostaną opublikowane w lutowym numerze „Świata Radio" oraz zostaną zamieszczone na stronie www.swiatradio.pl. My również postaramy się te uwagi zamieścić w kolejnych numerach „Krótkofalowca".

Dział techniczny

Klucz automatyczny z pamięcią – kolejna propozycja

Nie trzeba chyba nikomu udowadniać przydatności klucza automatycznego z pamięcią. Chciałbym więc przedstawić Szanownym Czytelnikom niniejszego Biuletynu moją kolejną konstrukcję. Na wstępie chcę wyjaśnić, dlaczego zdecydowałem się na takie właśnie rozwiązanie. Myślę, że wielu z użytkowników klucza z pamięcią korzysta z kilku, rzadziej z kilkunastu zaprogramowanych tekstów. Myślę ponadto, że funkcja programowania tekstu z poziomu klawiatury nie często jest wykonywana. Analizując nadawane przeze mnie często powtarzające się teksty, stwierdziłem że nie jest ich zbyt wiele. Najczęściej oczywiście nadaję swój znak, szczególnie w trakcie wielokrotnego wołania super dx'a (100 W out i wielopasmowa antena drutowa pomiędzy blokami wszystko wyjaśnia). Ponadto w czasie łączności nadaję standardowe dane – RST, imię, QTH, oraz ponadto uprzejmości, pozdrowienia i.t.p. Wykorzystywanie w celu nadawania takich tekstów PC-ta jest według mnie przerostem formy nad treścią, a dodatkowe świecenie monitorem po oczach oraz szum wentylatorów nie jest przyjemne. Zaprojektowałem więc w chwilach wolnych od innych obowiązków bardzo prosty, bo zawierający jedynie dwa układy scalone i kilka innych elementów, klucz z pamięcią siedmiu tekstów o łącznej liczbie ok. 1500 znaków.

Schemat klucza jest przedstawiony na rys. 1. Na kolejnych rysunkach rys. 2. oraz rys. 3. przedstawiono widok płytki klucza, rozmieszczenie elementów na obu stronach płytki oraz fotografie obu stron płytki wykonanego klucza.

Klucz współpracuje z manipulatorem dwu dźwigniowym. Podstawowym elementem klucza jest mikroprocesor z pamięcią programu typu flash, mianowicie AT89C2051. Program klucza zajmuje mniej niż 0,5 kB pamięci; pozostała część t,j. ok. 1,5 kB jest przeznaczona właśnie na siedem tekstów. Liczba siedmiu tekstów może być po niewielkich zmianach w programie powiększona, i jeżeli ktoś z Czytelników chciałby tego dokonać to udostępnię oczywiście źródła programu. Trzeba byłoby dodatkowo zmienić obwód elektryczny ośmio przyciskowej klawiatury np. na klawiaturę współrzędnościową 4 x 4 dającą 16 przycisków. Ponadto można zrealizować funkcję przełączania banków pamięci, zwielokrotniając w ten sposób liczbę tekstów. Programowanie tekstów odbywa się w PC, w asemblerze generującym kod programu. Zastosowany procesor może być wielokrotnie programowany, więc myślę, że co jakiś czas można sobie pozwolić na zmianę tekstów, jeżeli zajdzie taka potrzeba. Drugi układ scalony, mianowicie pamięć EEPROM typu AT24C04 służy do przechowywania nastaw klucza. W aktualnej wersji programu w tej pamięci zapisana jest jedynie informacja o ostatnio nastawionej prędkości kluczowania.

Obwody wejściowe klucza:

1. **zasilanie 9 do 15 V:** przewidziano zasilanie klucza z zewnętrznego np. wtyczkowego zasilacza napięcia niestabilizowanego małej mocy,
2. **przycisk RESET**: służy do resetowania klucza w przypadku problemów z jego pracą oraz do ustawiania default-owych nastaw klucza (przy jednoczesnym naciśnięciu przycisku STOP),
3. **manipulator:** klucz może współpracować z manipulatorem jedno- lub dwu dźwigniowym. W przypadku zastosowania manipulatora dwu dźwigniowego jednoczesne naciśnięcie obu dźwigni powoduje generowanie naprzemienne kresek i kropek, bardzo przydatne przy nadawaniu „ar" lub „k". Styki manipulatora powinny być zbocznikowane kondensatorami ceramicznymi o pojemności ok. 1nF,
4. **przycisk „strojenie":** powoduje zwarcie obwodu kluczowania trx-a np. podczas strojenia nadajnika,

Włączenie/wyłączanie monitora kluczowania

1. **przyciski tekstów/stop:** ośmio przyciskowa klawiatura służąca do rozpoczęcia nadawania jednego z siedmiu tekstów „TEXT1 – TEXT7” oraz kasowania nadawania tychże tekstów „STOP” w przypadku stwierdzenia niecelowości nadawania np. przy odsłuchu podczas pracy trx-a w trybie QSK.

Obwody wyjściowe klucza:

1. **Led OK.:** zaświecenie diody wskazuje na poprawne załączenie klucza po włączeniu zasilania lub po resecie,
2. **Led „kluczowanie”:** świecenie diody odwzorowuje kluczowanie trx-a,
3. **Gwizdek:** wyjście sygnału monitora kluczowania w postaci sygnału prostokątnego o częstotliwości ok. 800 Hz generowanego jednocześnie z sygnałem „kluczowanie”; służy do odsłuchu kluczowania za pomocą przetwornika (dysku) piezoceramicznego; sygnał ten może być włączany i wyłączany; po resecie klucza monitor jest wyłączony,
4. **Do nadajnika:** obwód wyjściowy klucza typu „otwarty kolektor” fototranzystora znajdującego się w transoptorze U4. Najprawdopodobniej wszystkie współczesne trx-y mogą być bezpośrednio kluczowane takim obwodem. Obwód zapewnia galwaniczną separację (zasadniczo niezbędną) klucza od obwodów trx-a

Funkcje przycisków i manipulatora

Opisywany klucz można oczywiście uzupełnić o szereg dodatkowych funkcji bez zmiany obwodu elektrycznego. Jeszcze jest bardzo dużo wolnej pamięci programu klucza. Opracowałem również program „beacon” realizujący naprzemienne nadawanie informacji o beaconie i sygnału ciągłego.

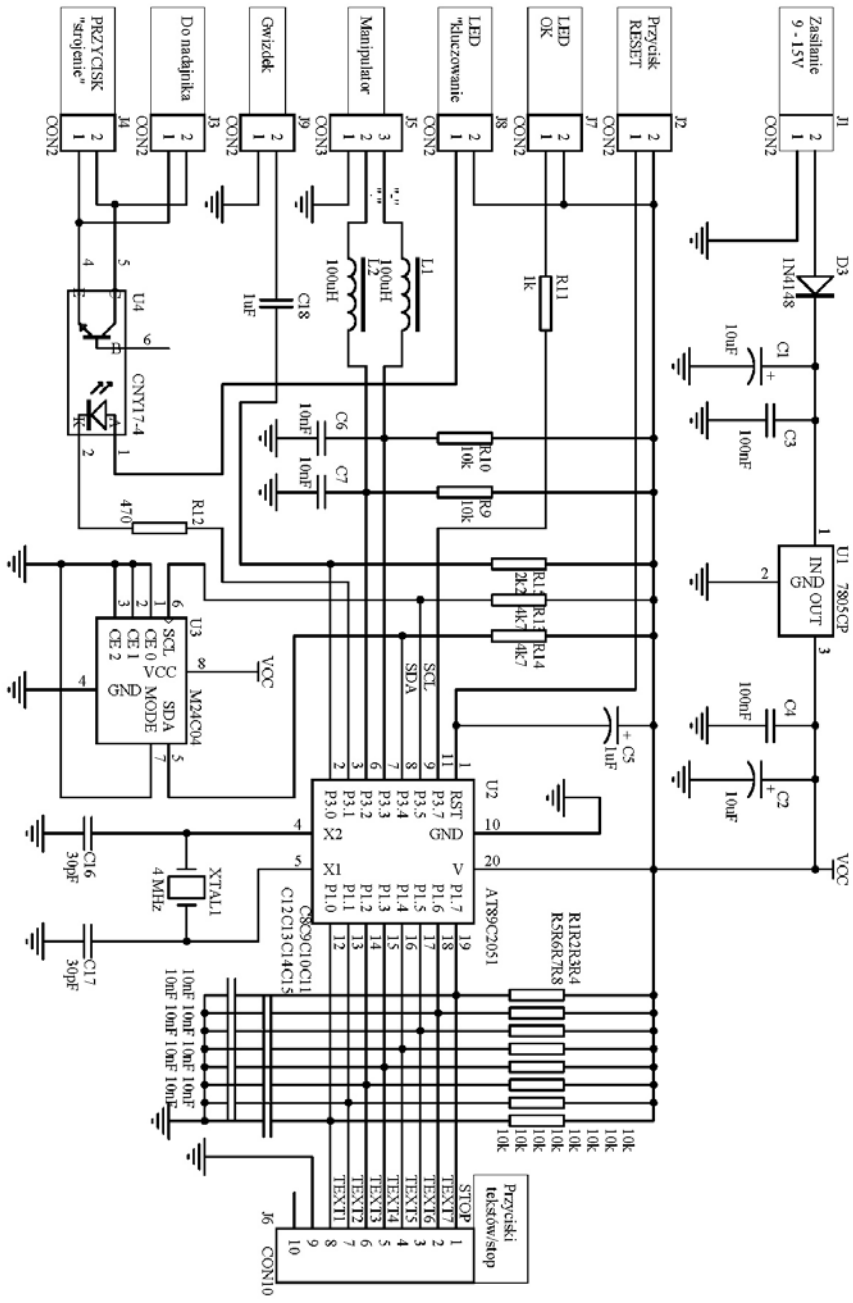

Rys. 1. Schemat klucza

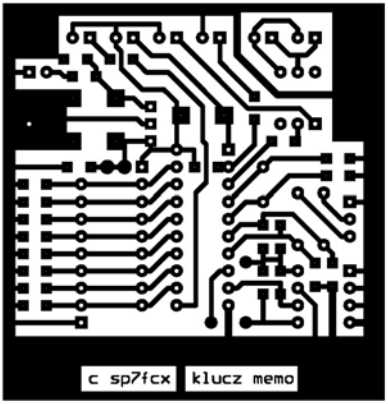

Rys. 2.
a). widok płytki klucza,
b). rozmieszczenie elementów na górnej stronie płytki,
c). rozmieszczenie elementów na dolnej stronie płytki

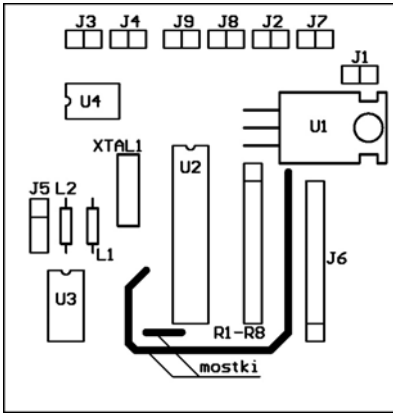

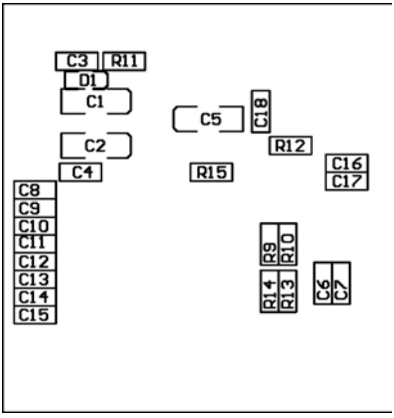

Rys.3. Zdjęcia płytki strony górnej i dolnej

Użytkuję ten klucz od wielu lat i jestem z niego zadowolony, szczególnie wtedy, gdy wielokrotnie wołam dx-a. Zrobienie szybkiej łączności z wykorzystaniem tego klucza sprowadza się do naciśnięcie kilku przycisków. Chciałbym w tym miejscu nadmienić, że klucz posiada również manipulator, bardzo często przeze mnie wykorzystywany w długich, nawet kilkugodzinnych „rozmowach" z innymi fanami telegrafii, których jakby z każdym rokiem coraz mniej. No cóż, czasy się zmieniają, krótkofalarstwo także.

Pozdrawiam Szanownych Czytelników Biuletynu.

Vy 73!
Andrzej SP7FCX
amajocha@p.lodz.pl
Dziękujemy Andrzeju - Redakcja

Niech żyje „retro"

W numerze 10/2003 miesięcznika CQ DL znalazłem krótki artykuł Kol. Wolfganga Hamera DL1FN, w którym przypomina swoje kontakty z pasmem 2-metrowym przypadające na lato 1956 roku. W artykule tym zamieszcza schemat oraz fotografię używanego ówcześnie sprzętu, które zamieszczam poniżej. Wiem, że podobne urządzenia budowali również i nasi łódzcy krótkofalowcy. Może ktoś z nas dysponuje jeszcze schematem i fotografiami tych urządzeń? Chętnie zamieścimy w kolejnych numerach „Krótkofalowca". A może ktoś wykona replikę podobnego urządzenia?

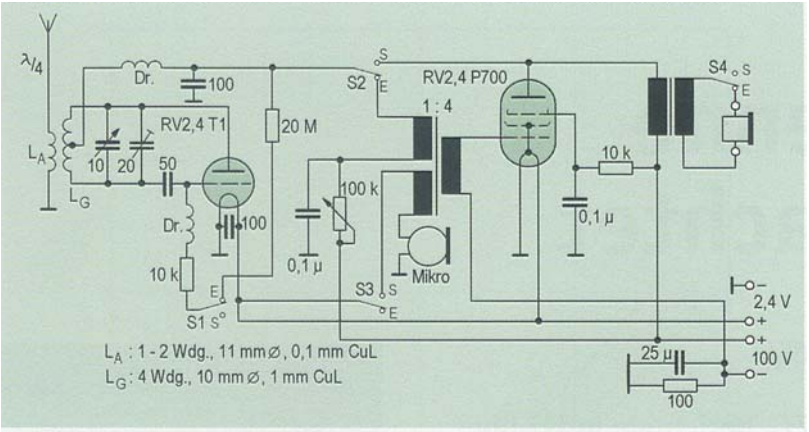

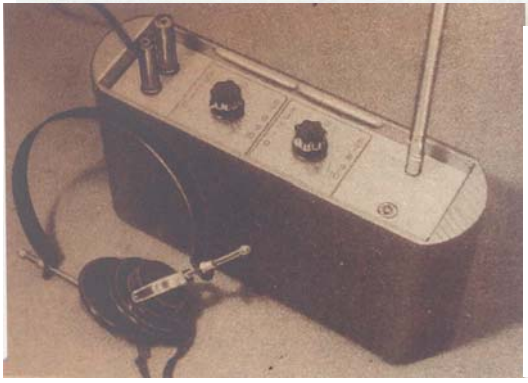

Powyżej schemat omawianego urządzenia nadawczo-odbiorczego na pasmo 2 metrowe, obok jego fotografia

Dyplom „Sieradz-870 lat”

Z inicjatywy Kolegów członków Klubu SP7PSI z Sieradza, we współpracy z władzami tego miasta, wydawany będzie z okazji przypadających w 2006 roku obchodów 870 rocznicy miasta Sieradza specjalny dyplom. Regulamin tego dyplomu zamieszczamy poniżej i jednocześnie prosimy wszystkich krótkofalowców o jego rozpropagowanie.

REGULAMIN
dyplomu
SIERADZ - 870 lat

Dyplom wydany jest dla uczczenia obchodów 870 - lecia miasta.
Dyplom wydaje:

- Prezydent Miasta Sieradza
- Towarzystwo Przyjaciół Sieradza
- Klub Łączności SP7PSI przy Sieradzkiej Spółdzielni Mieszkaniowej

WARUNKI ZDOBYCIA DYPLOMU

1. Należy zgromadzić co najmniej 10 punktów, przy czym:
   - Operatorzy będący członkami Klubu SP7PSI oraz operatorzy stacji zaprzyjaźnionych z Klubem (wyłącznie wymienieni niżej) dają po **2 punkty** na każdym paśmie i dla każdego rodzaju emisji.
   - Stacja Klubowa SP7PSI daje 4 punkty, a w dniach imprez plenerowych dla uczczenia obchodów 870-lecia miasta Sieradza (1-4 czerwca 2006 r) daje **8 punktów** na każdym paśmie i dla każdego rodzaju emisji. **Łączność ze stacją Klubową - obowiązkowa.**
   - Dla nasłuchowców obowiązuje punktacja analogiczna jak dla nadawców.
   - Do dyplomu zalicza się łączności nawiązane **od 23 stycznia 2006 roku do 31 grudnia 2006 roku.**
2. Zgłoszenia na dyplom należy przesyłać do 31 stycznia 2007 roku na adres:

Sieradzki Klub Krótkofalowców PZK
SP7PSI
98-200 Sieradz, Al.. Pokoju 13/120

3. Stacje - członkowie Klubu: SP7CYG, SP5FMR, SP7GPH, SP7IXT, SP7IUH, SP7JLP, SP7MUX, SP7NJT, SP7NPU, SQ7JHI, SQ7LRK.
4. Stacje - operatorzy zaprzyjaźnieni z SP7PSI: SP7AWG, SP7CBG, SP7FP, SP7FDV, SP7HKK, SP7MTF, SP7OQC, SP7TEX, SP7WNF.
5, Dyplom wydawany jest bezpłatnie.

Za organizatorów podpisał Prezes Zarządu Klubu Krótkofalowców mgr Jerzy Turbiński

Od Redakcji:

Zachęcamy wszystkich krótkofalowców do zdobycia dyplomu „SIERADZ - 870 lat”. Wygląd dyplomu znajdziecie na ostatniej stronie naszego „Krótkofalowca”, a my uważamy, że warto jest go mieć w swojej kolekcji, tym bardziej, że wydawany jest bezpłatnie. Spełnienie warunków otrzymania dyplomu również nie wydaje się trudne. Uważamy jednocześnie, że warto jest wspierać wszelkie inicjatywy dyplomowe krótkofalowców, szczególnie wówczas, gdy dotyczą one propagowania środowiska, w tym przypadku Sieradza, jednego ze starszych i bogatych w tradycje miast polskich, w którym żyją na co dzień.

Będziemy propagowali i popierali wszystkie akcje mające na celu ukazanie tradycji regionalnych miast i ziem, na których żyjemy.

Jurek SP7CBG

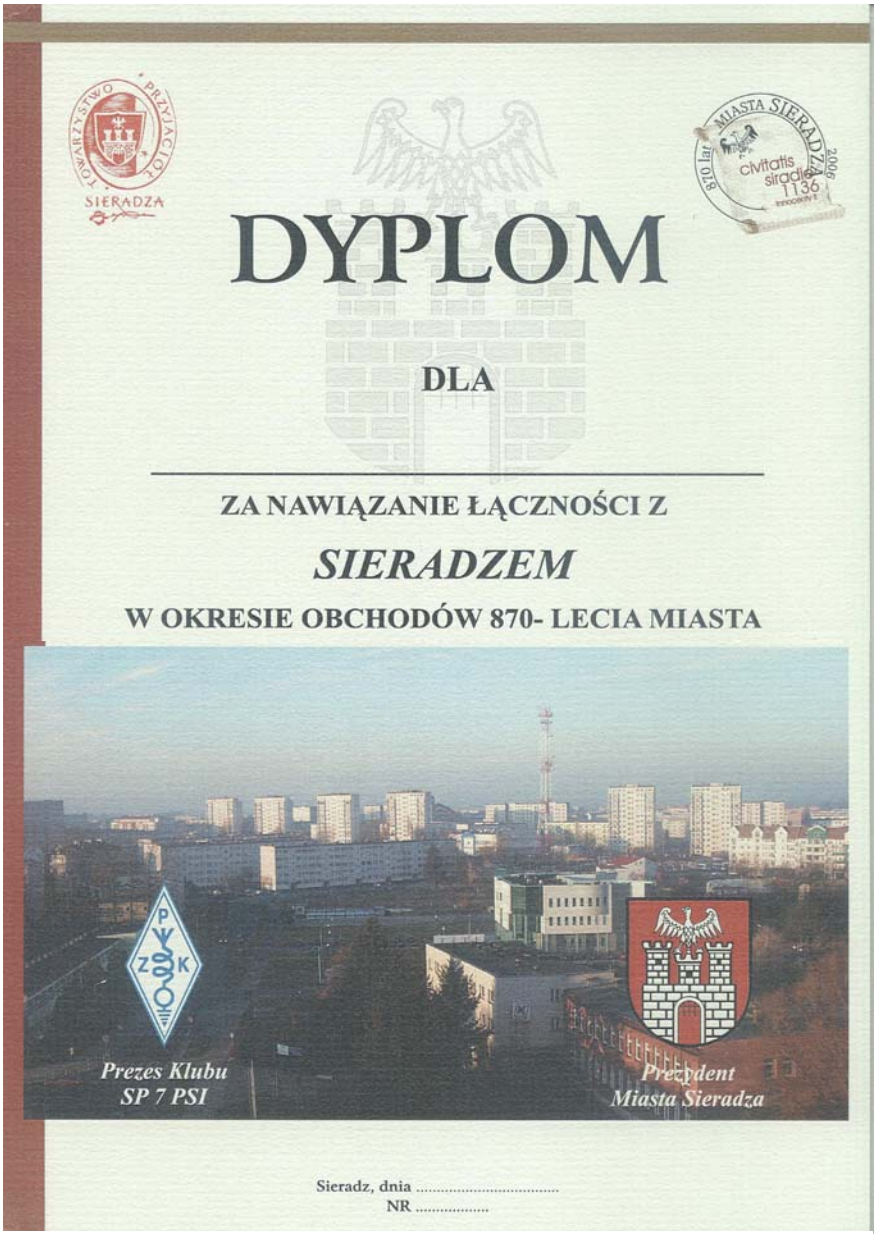

Wygląd dyplomu za nawiązanie łączności z Sieradzem, o którym informujemy na stronie 23 „Krótkofalowca”